Service
Service
Service sa

Diffusion exclusive des documentations techniques

SIÈGE SOCIAL : 249, Rue de Crimée
B.P. 26 - 75924 PARIS - CEDEX 19
TÉL. : 202-99-12

SOCIÉTÉ ANONYME AU CAPITAL DE 6.000.000 DE FRANCS - SIREN R.C. PARIS B 632 042 560

CHASSIS TVC 5

CARACTÉRISTIQUES GÉNÉRALES

Sélection des programmes par touches préréglées.
Tube image 110° type : A 66 - 140 X.
Contrôle du réglage d'accord par ligne "magique".
Démagnétisation automatique.
Prise haut-parleur supplémentaire.
Prise modulation.
Tension de réseau : pos. 110 V - de 100 à 140 V
pos. 220 V - de 180 à 250 V
Consommation : 240 VA.
Entrée d'antenne unique, séparateur incorporé.
Puissance son : 2,5 W.
Haut-parleur en façade : 8 × 13 cm Z = 8 Ω
Haut-parleur de côté ∅ 16 cm Z = 8 Ω
Réglages séparés des graves et des aigus.

FORMATION – BUREAU D'ÉTUDES : 249, rue de Crimée
MAGASINS – PIÈCES DÉTACHÉES : 191, boulevard Macdonald
75924 PARIS CÉDEX 19

Strictement confidentiel
Reproduction interdite

SOMMAIRE

Caractéristiques 1
Sommaire 2
Note explicative sur les symboles utilisés dans la documentation .. .. 3 - 4
Conseils pour la réparation.. .. .. 4 - 5
Remplacement du tuner 5
Pièces "Service" .. .. 54 à 58

I. — PARTIE CHROMINANCE

Schéma blocs .. .. 9 - 10 - 11
Schéma de principe . .. . 12 - 13 - 14
Platines vues "côté éléments et cuivre" .. .. cuivre imprimé en vert 15 - 16 - 17

II. — PARTIE ALIMENTATION GENERALE ET ALIMENTATION FI

Schéma blocs 29
Schéma de principe . .. . 28 - 29

Platines cuivre imprimé en rouge
a) côté cuivre 26
b) côté éléments. 27

Platine alimentation F.I. 35
Platine carrousel "côté cuivre" 44
Platine "ligne magique" 35

III. — PARTIE CONVERGENCE

Schéma blocs .. .. 6 - 7 - 8
Schéma de principe . .. . 30 - 31 - 32

Platine cuivre imprimé en violet
a) côté éléments .. .. 33 - 34
b) côté cuivre .. .. 40 - 41

IV. — PARTIE BASES DE TEMPS

Schéma blocs .. .. 6 - 7 - 8
Schéma de principe . .. . 18 - 19 - 20

1) **B.T. LIGNES**
Transfo lignes côté éléments 23
Ensemble bloc TL côté "éléments" .. ..

SYMBOLES UTILISÉS

I. **Câblage et connecteurs.**

Le nombre des connecteurs assurant les liaisons entre les différentes platines ou parties du téléviseur, a nécessité le repérage :
d'une part des platines, et d'autre part des connecteurs.

I.1. Chaque platine a été affectée d'une lettre, suivant le tableau ci-dessous.

A. Bloc audio fréquence, comprenant les potentiomètres puissance et tonalité.
B. Platine FI.
C. Platine chrominance.
D. Platine support tube image.
E. Ensemble potentiomètre de lumière.
F. Platine convergence.
G. Platine alimentation FI.
H. Platine ligne magique.
J. Commutation 625 lignes - 819 lignes.
K. Clavier Arrêt/Marche.
L. Platine base de temps lignes.
M. Platine alimentation.
N. H.P. de façade.
P. Ensemble déflecteur et convergence.
S. Haut-parleur de côté.
T. Platine base de temps trame.
U. Ensemble prise modulation et haut-parleur supplémentaire.
V. Ensemble carrousel.

I.2. Chaque connecteur d'une même platine a été également affecté d'une lettre et chaque picot composant ce connecteur d'un chiffre.

Chaque arrivée ou départ d'une platine sera repérée par deux lettres et un chiffre.

Exemple n°

L concerne la platine base de temps ligne
C concerne le connecteur C de la platine considérée
6 le picot 6 du connecteur C

Exemple n°

Il s'agit d'une liaison entre la platine chroma (C) et la platine base de temps (L).

Cette liaison s'effectue entre le picot 7 du connecteur K de la platine chroma et le picot 3 du connecteur C de la platine base de temps exemple ci-dessous :

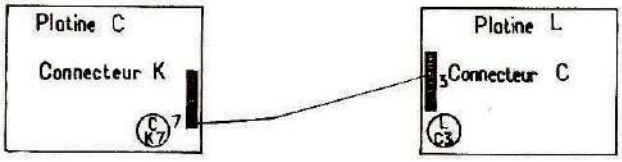

II. **Liaison entre platines effectuées à l'aide de fils de câblage soudés directement sur le cuivre (sans connecteurs).**

II.1. Ces liaisons sont représentées dans le schéma de principe par le symbole.

II.2. Sur la platine de base temps de lignes ainsi que sur la platine TL, certains points sont repérés côté cuivre par des numéros.

Le symbole 4 — 26 rencontré dans le schéma de principe, de la base de temps ligne, indique une liaison effectuée entre le point marqué 4 de cette platine base de temps, et le point marqué 26, de la platine TL.

III. **Symboles relatifs aux pièces détachées.**

Dans les schémas de principe, les résistances et les condensateurs Standards sont affectés de certains signes.

Exemple : 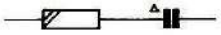

Ces symboles permettent, en consultant le tableau ci-dessous :

a) de connaître la puissance de la résistance ou le type du condensateur utilisé ;

b) de retrouver dans le catalogue Standard, les éléments pouvant être remontés au cours d'un dépannage.

Remarque : Les résistances et condensateurs ne possédant pas de symbole se trouvent dans la liste des pièces figurant à la fin de la présente documentation.

Résistances carbone

1/8 W		5%
1/8 W		1%
1/4 W	égal ou inférieur à 1 MΩ	5%
	supérieur à 1 MΩ	10%
1/2 W	égal ou inférieur à 5 MΩ	1%
	de 5 à 10 MΩ	2%
	supérieur à 10 MΩ	5%
1/2 W	inférieur à 1,5 MΩ	5%
	supérieur à 1,5 MΩ	10%
1 W	inférieur à 2,2 MΩ	5%
	supérieur à 2,2 MΩ	10%
2 W		5%

Condensateurs

Condensateur	céramique tubulaire	500 V
Condensateur	céramique tubulaire	700 V
Condensateur	céramique "Pin-up"	500 V
Condensateur	céramique plaquette	
Condensateur	styroflex	630 V
Condensateur	polyester	400 V
Condensateur	polyester "Placo"	
Condensateur	polyester "Mepolesco"	250 V
Condensateur	mica "Perlimico"	500 V
Condensateur (voir liste de pièces)		

CONSEILS POUR LA RÉPARATION

DÉPANNAGE DE LA PLATINE FI

Le dépannage de la platine FI sera rendu plus aisé en utilisant la carte perforée ainsi que la méthode décrite dans le "guide de dépannage pour nouvelle platine FI" (Additif n° 2 du châssis C.)

Remarque : Pour le dépannage de la partie FI, il est possible de débrancher la ligne magique, ceci n'apportant aucune perturbation au fonctionnement.

DÉMONTAGE DU CIRCUIT INTÉGRÉ DE LA BASE DE TEMPS

Afin d'éviter de tordre les broches du circuit intégré, il est recommandé de l'extraire perpendiculairement à la platine. Ceci est plus facilement réalisable en prenant le circuit intégré à l'aide d'une pince plate.

Remarque. - Le circuit intégré possède deux repères : un point et une encoche à l'une des extrémités.

D'autre part le support comporte à l'une de ces extrémités un angle coupé. Lors du remontage : faire toujours coïncider ces repères.

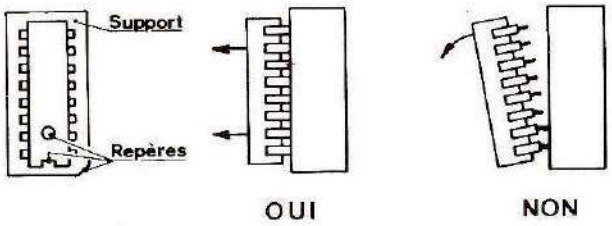

LOCALISATION D'UN COURT-CIRCUIT OU DÉBIT EXAGÉRÉ DANS UNE PARTIE DU TÉLÉVISEUR

Lors du court-circuit ou débit exagéré, l'Alimentation se met à "battre". Tout rentre dans l'ordre lorsque l'on débranche de la platine alimentation (platine M) le connecteur correspondant à la platine ou se trouve le court-circuit.

En débranchant successivement tous les connecteurs de la platine alimentation, il est possible de connaître l'endroit où se trouve l'anomalie.

Pour la correspondance des connecteurs, se reporter au dessin de la platine alimentation page 27.

Nota. - Le court-circuit peut se trouver sur la platine alimentation elle-même : dans ce cas, quel que soit le connecteur débranché, l'alimentation continue à "battre".

OUVERTURE DU DOS

Oter la vis se trouvant au-dessus du carousel.
Introduire un tournevis dans les orifices A, puis exercer une pression de haut en bas jusqu'à entendre un déclic. Le dos peut alors s'ouvrir en pivotant vers la droite.

OUVERTURE DE LA TRAPPE CONVERGENCE

Introduire un tournevis dans l'orifice B, puis exercer une pression de haut en bas jusqu'au déclic. La trappe peut alors se basculer sur le dessus du téléviseur.

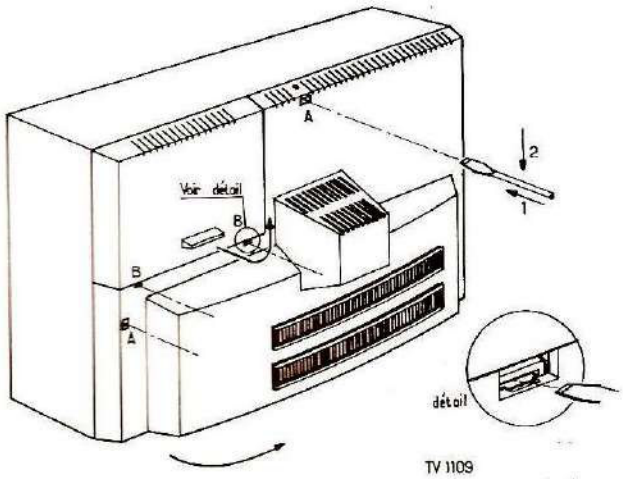

ALIMENTATION DES RELAIS

L'alimentation des relais présente la particularité suivante : Lorsque les relais des bases de temps sont en position "travail", celui de l'alimentation est en position "repos", et inversement.

1° **Supposons le commutateur en position 625 lignes.**
La bobine de 1247 est alimentée à travers 11 et 12 de 2107. 1247 est donc en position travail, ses contacts 11 et 12 étant ouverts, la bobine de 2107 ne peut être alimentée, ce dernier reste au repos.

2° Lorsque le commutateur arrive en position 819 lignes, la bobine de 1247 n'est plus alimentée le relais passe en position repos, ses contacts 11 et 12 se ferment et la bobine 2107 est alimentée et passe en position travail.

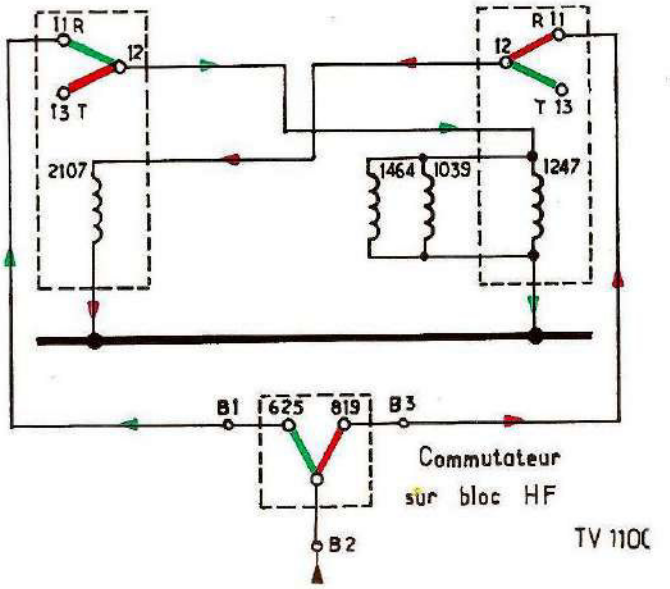

REMPLACEMENT DU TUNER

Remarque importante : Il est instamment recommandé :

a) *de ne jamais dévisser les crémaillères ; le parfait réglage de celles-ci présentant certaines difficultés.*

b) *d'effectuer les opérations dans l'ordre décrit ci-dessous.*

Démontage

1) Sortir du coffret le bloc sélecteur et débrancher les connecteurs afin de libérer entièrement l'ensemble.
2) Démonter la plaque de fixation fig. 1.

fig. 1

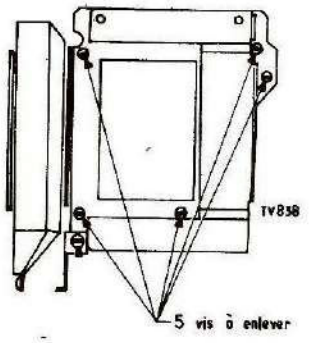

3) Dessouder du tuner sa platine d'alimentation.
4) A l'aide de la clé à six pans 1 395 57009, démonter le pignon se trouvant sur l'axe du tuner.
5) Séparer le tuner de la mécanique (4 vis fig. 2).

fig. 2

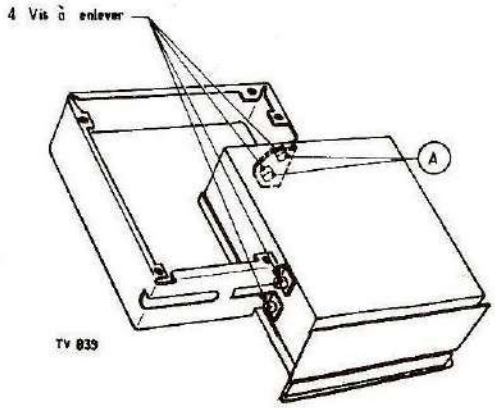

Remontage

Déverrouiller les touches.

1) Monter le nouveau tuner en prenant soin que le levier L passe sous le commutateur coulissant K (voir fig. 3) ne pas serrer les vis A (fig. 2).

fig. 3

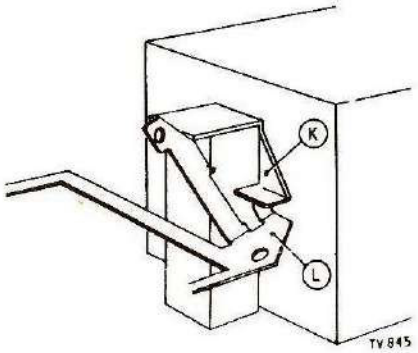

2) Enfoncer la touche "1" (en haut du cadran) et la tourner vers la gauche jusqu'à la butée.
3) Amener la crémaillère (opposée à la platine FI) vers les boutons.
4) Placer le pignon sur l'axe du tuner sans le fixer.
5) Centrer le tuner pour positionner le pignon le mieux possible à égale distance entre les deux crémaillères, bloquer légèrement les vis A. Pour vérifier le centrage : déverrouiller la touche "1" en appuyant sur l'une des autres sans l'enclencher, amener manuellement le levier support d'aiguille vers le bas du cadran en le relâchant la traction de son ressort doit suffire à ramener l'aiguille en butée haute du cadran. Dans le cas contraire reprendre le centrage du tuner jusqu'à obtenir ce résultat.

   Bloquer définitivement les vis de fixation du tuner et ôter le pignon.
6) Enfoncer la touche "1" en insérant entre la came plastique et le bâti une cale d'épaisseur 1 mm (foret ou clef à alène par exemple) voir fig. 4.

   Tourner la touche vers la gauche jusqu'à la butée puis revenir vers la droite d'un quart de tour.
   Maintenir la crémaillère apposée à la platine FI vers les boutons.

fig. 4

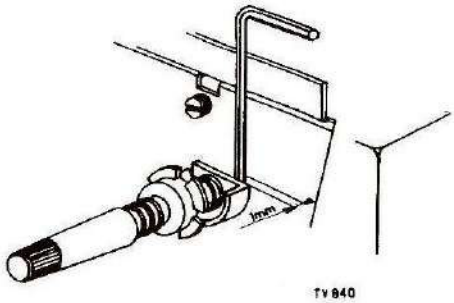

7) Placer le pignon sur l'axe du tuner (sans le fixer) en positionnant ses vis de fixation suivant la fig. 5.
8) Retirer la cale de 1 mm. A l'aide d'un tournevis, tourner l'axe du tuner vers la droite, jusqu'à la butée (une fente en bout d'axe est prévue à cet effet), bloquer une des vis du pignon. Tourner la touche "1" vers la droite de façon à pouvoir bloquer la deuxième vis du pignon.

fig. 5

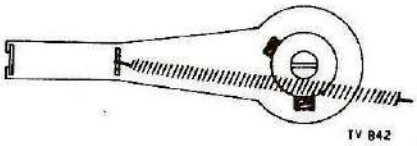

Avant de remonter la platine imprimée alimentation tuner, ôter la vis C se trouvant a côté de l'axe du tuner fig. 6 et la positionner dans le trou D fig. 6.

fig 6

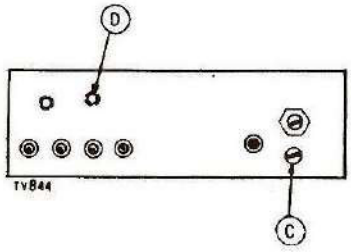

BASES DE TEMPS TRAME

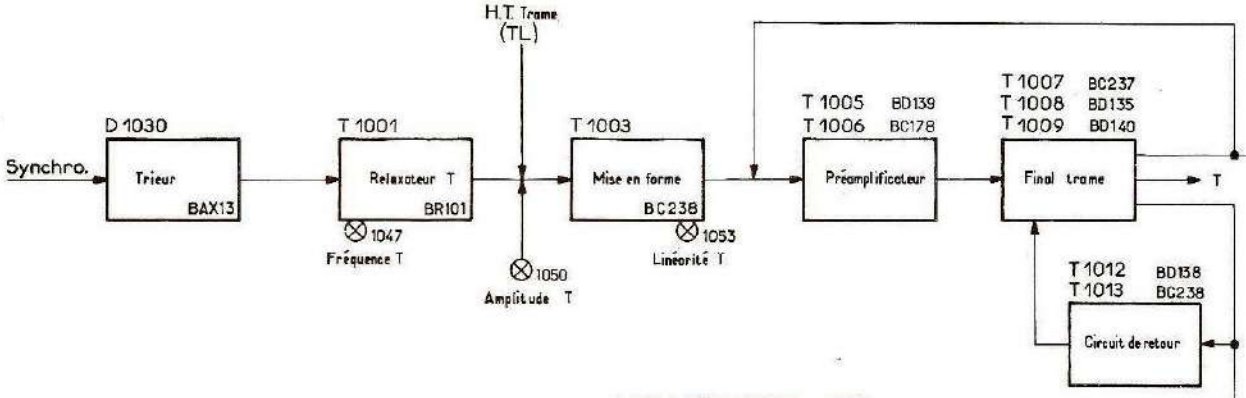

COUSSIN NORD_SUD

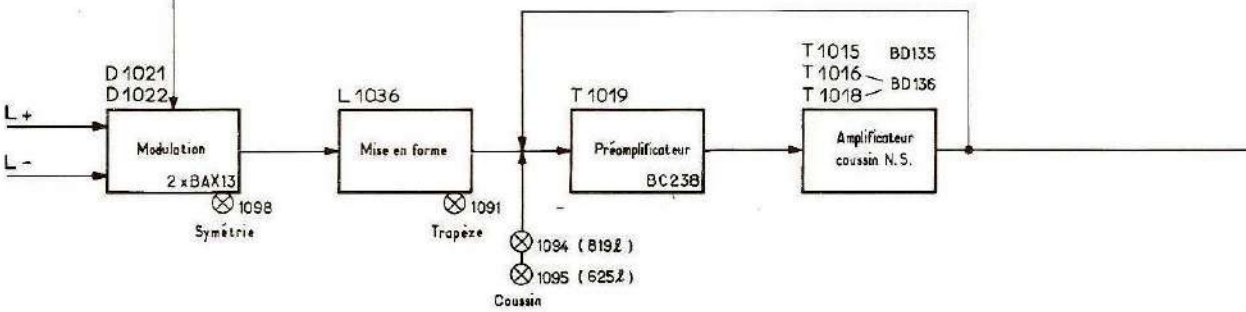

COUSSIN EST_OUEST

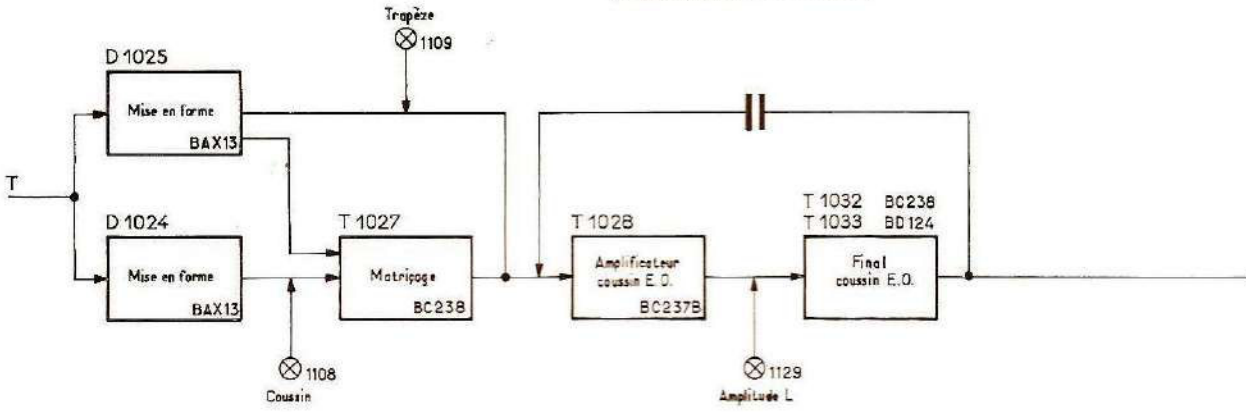

BASES DE TEMPS LIGNE

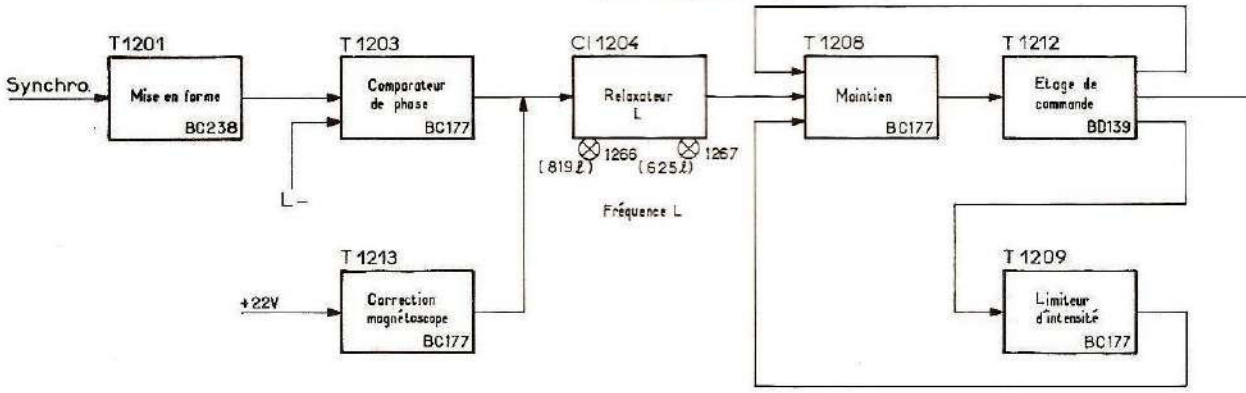

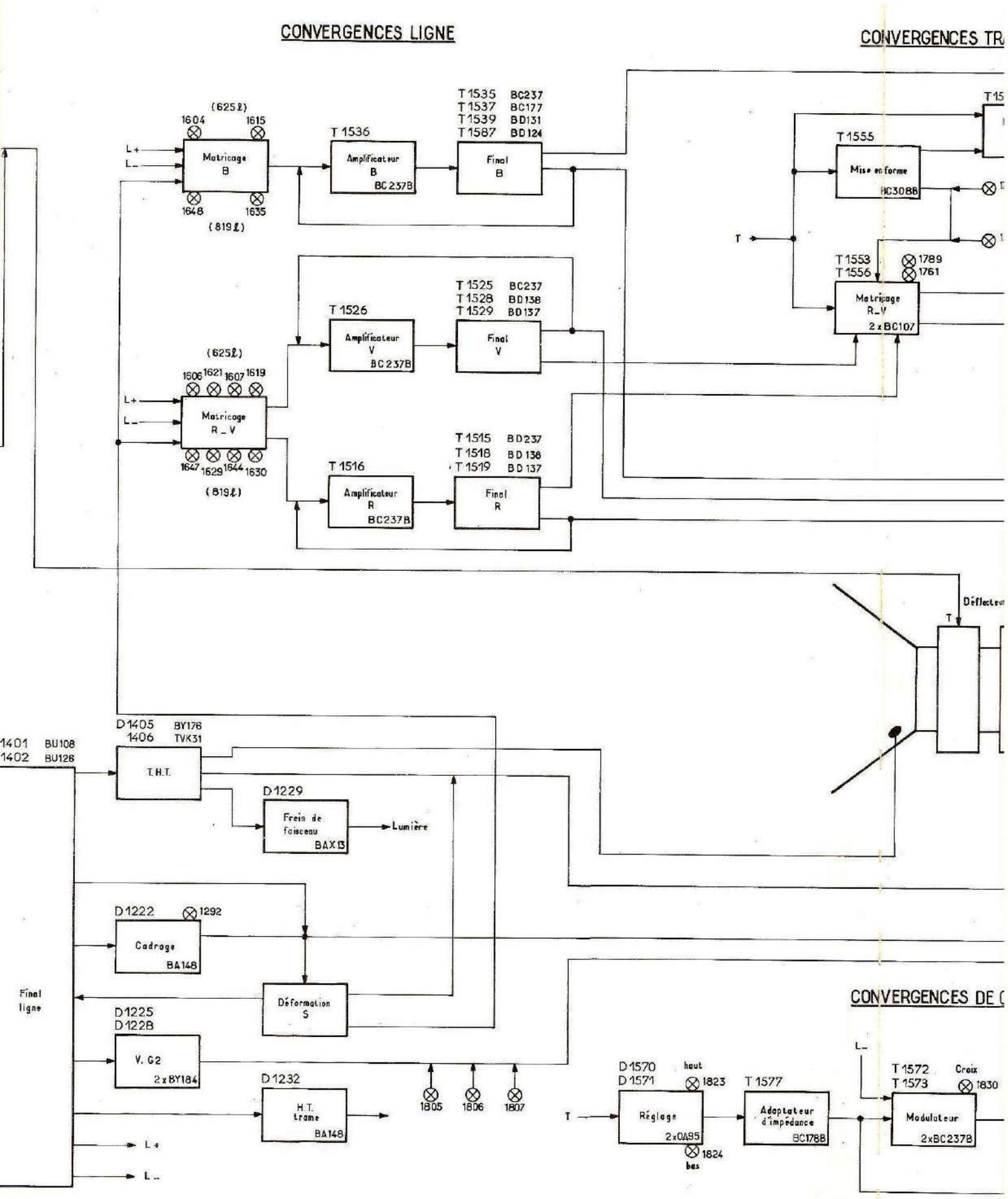
CONVERGENCES LIGNE
CONVERGENCES TR
(625ℓ)
1604
1615
L+
L-
Matricage B
1648
1635
(819ℓ)
T 1536
Amplificateur B BC237B
T 1535 BC237
T 1537 BC177
T 1539 BD131
T 1587 BD124
Final B
T 1555
Mise en forme BC308B
T
T 1553
T 1556
1789
1761
Matricage R_V 2xBC107
T 1526
Amplificateur V BC237B
T 1525 BC237
T 1528 BD138
T 1529 BD137
Final V
(625ℓ)
1606 1621 1607 1619
L+
L-
Matricage R_V
1647 1629 1644 1630
(819ℓ)
T 1516
Amplificateur R BC237B
T 1515 BD237
T 1518 BD 138
T 1519 BD 137
Final R
Déflecteur
T
D1405 BY176
1406 TVK31
1401 BU108
1402 BU126
T.H.T.
D1229
Frein de faisceau BAX13
Lumière
D1222
1292
Cadrage BA148
Final ligne
Déformation S
D1225
D1228
V. G2 2xBY184
D1232
H.T. trame BA148
1805
1806
1807
L+
L-
CONVERGENCES DE C
L-
D1570 haut
D1571
1823
T
Réglage 2xOA95
1824 bas
T 1577
Adaptateur d'impédance BC178B
T 1572 Croix
T 1573
1830
Modulateur 2xBC237B

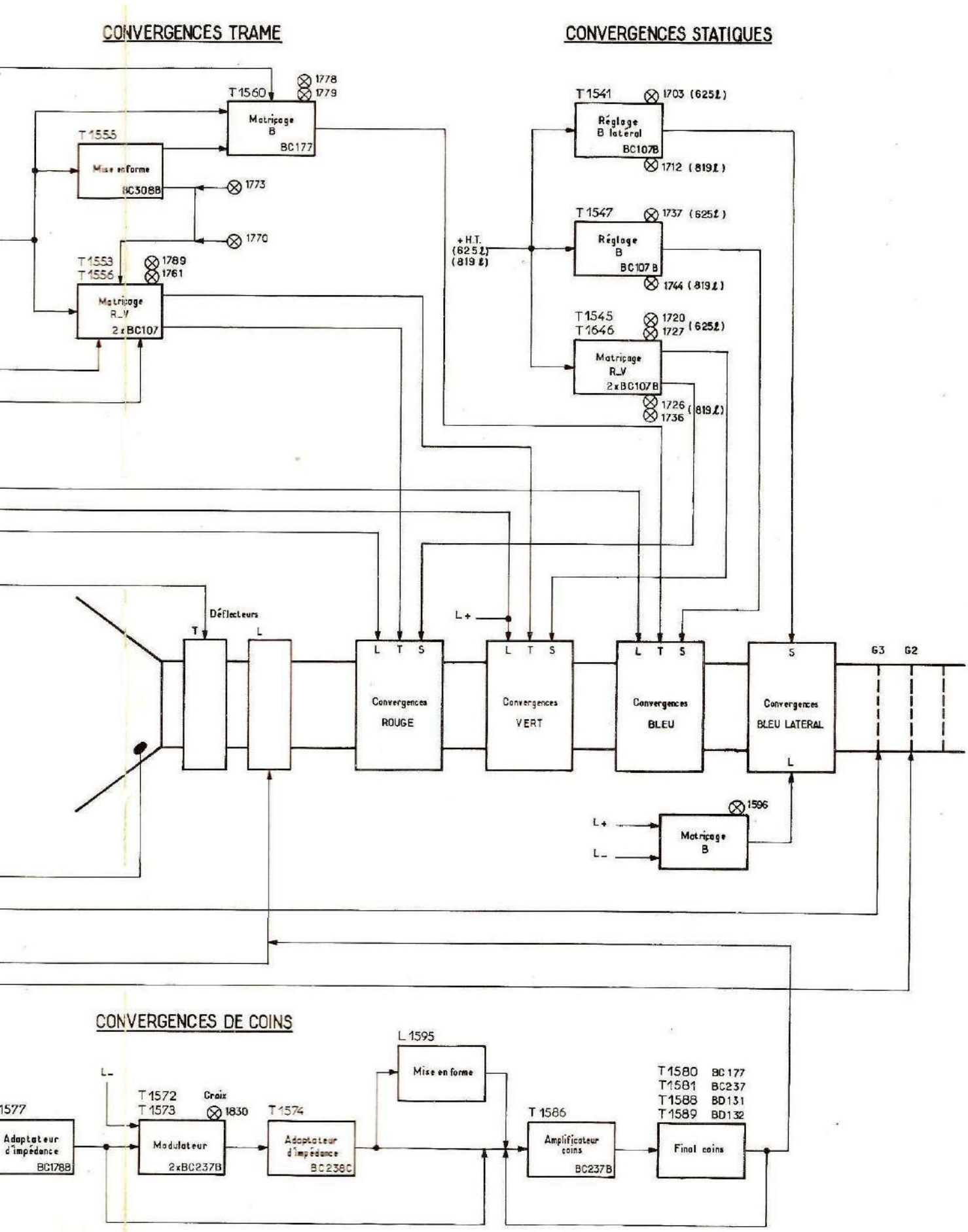
CONVERGENCES TRAME
CONVERGENCES STATIQUES
T 1560
1778
1779
Matricage B
BC177
T 1555
Mise en forme
BC308B
1773
1770
T 1553
T 1556
1789
1761
Matricage R_V
2 x BC107
T 1541
1703 (625ℓ)
Réglage B latéral
BC107B
1712 (819ℓ)
T 1547
1737 (625ℓ)
Réglage B
BC107 B
1744 (819ℓ)
+H.T.
(625ℓ)
(819ℓ)
T 1545
T 1646
1720
1727
(625ℓ)
Matricage R_V
2 x BC107B
1726
1736
(819ℓ)
Déflecteurs
T
L
L +
L T S
Convergences ROUGE
Convergences VERT
Convergences BLEU
S
Convergences BLEU LATERAL
G3
G2
1596
Matricage B
L +
L –
CONVERGENCES DE COINS
L 1595
Mise en forme
L –
T 1572
T 1573
Croix
1830
T 1574
1577
Adaptateur d'impédance
BC178B
Modulateur
2 x BC237B
Adaptateur d'impédance
BC238C
T 1586
Amplificateur coins
BC237B
T 1580 BC 177
T 1581 BC237
T 1588 BD131
T 1589 BD132
Final coins

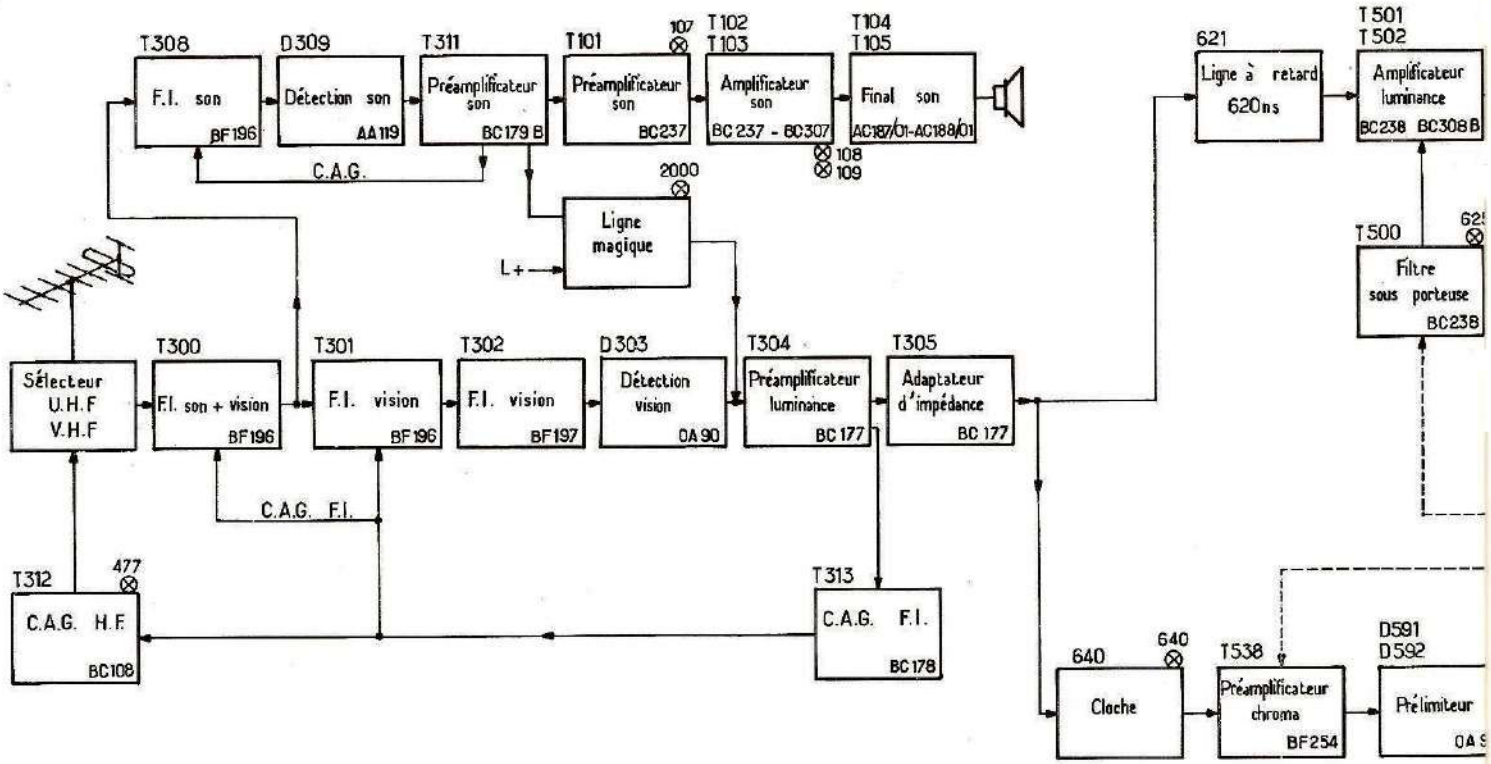
T308
F.I. son
BF196
D309
Détection son
AA119
T311
Préamplificateur son
BC179 B
T101
107
Préamplificateur son
BC237
T102
T103
Amplificateur son
BC 237 - BC307
T104
T105
Final son
AC187/01-AC188/01
108
109
C.A.G.
2000
Ligne magique
L+
Sélecteur U.H.F V.H.F
T300
F.I. son + vision
BF196
T301
F.I. vision
BF196
T302
F.I. vision
BF197
D303
Détection vision
OA90
T304
Préamplificateur luminance
BC177
T305
Adaptateur d'impédance
BC 177
C.A.G. F.I.
T312
477
C.A.G. H.F.
BC108
T313
C.A.G. F.I.
BC178
621
Ligne à retard
620ns
T501
T502
Amplificateur luminance
BC238 BC308B
T500
Filtre sous porteuse
BC238
640
Cloche
640
T538
Préamplificateur chroma
BF254
D591
D592
Prélimiteur

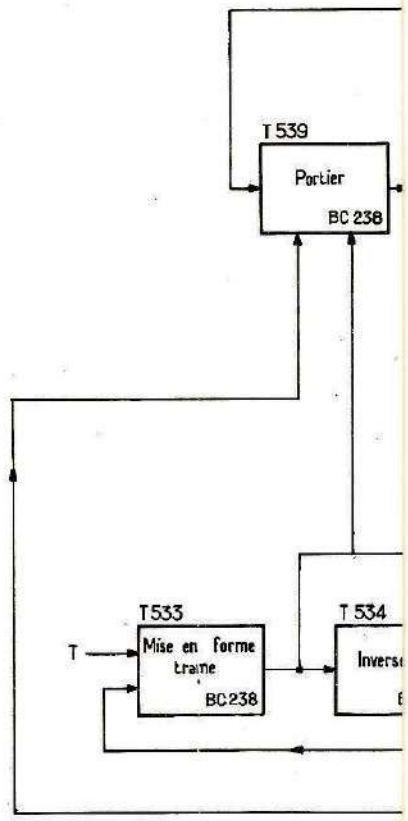
T539
Portier
BC 238
T533
Mise en forme trame
BC238
T
T 534

SCHÉMA BLOCS F.I. ET CHROMINANCE

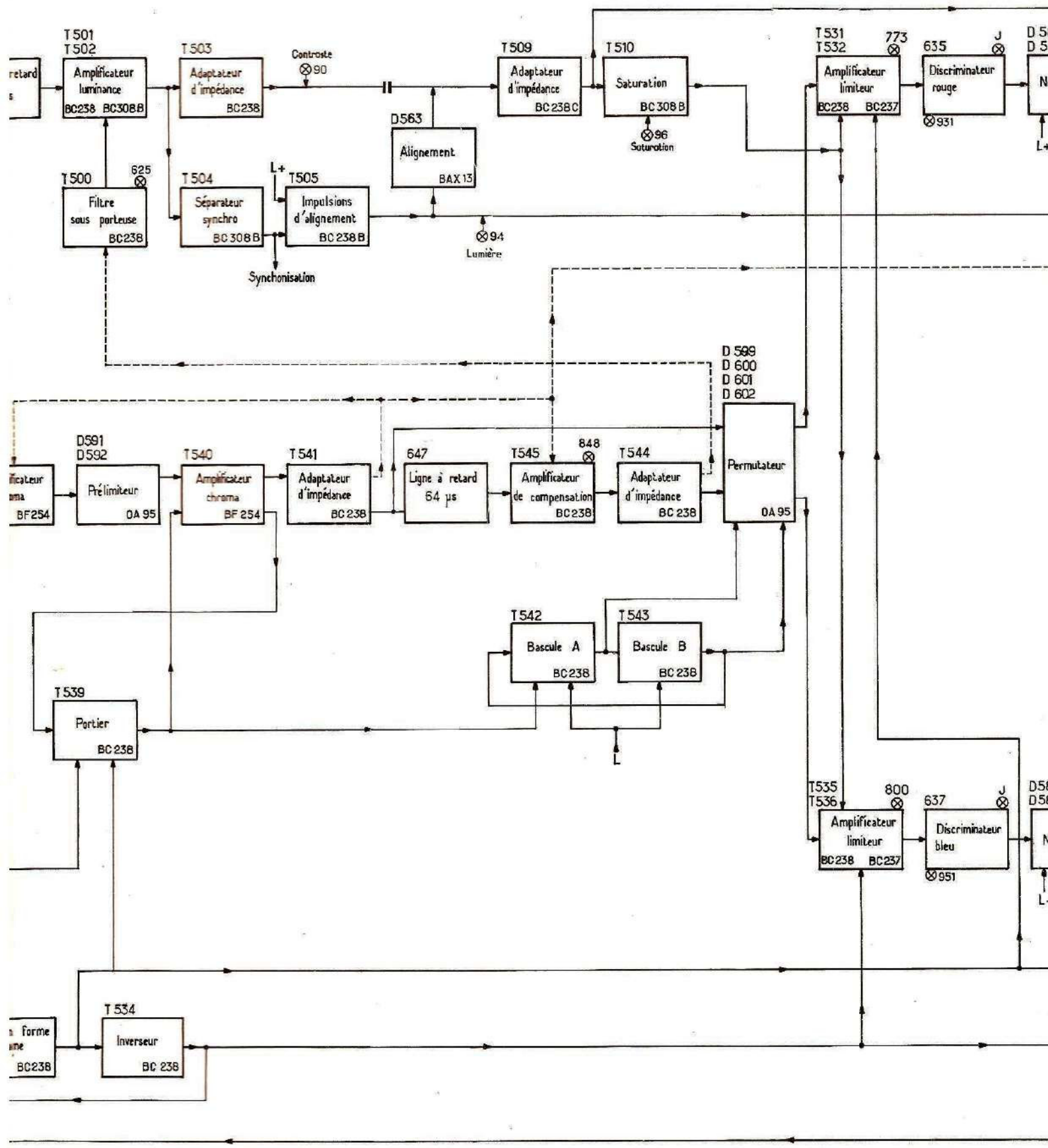

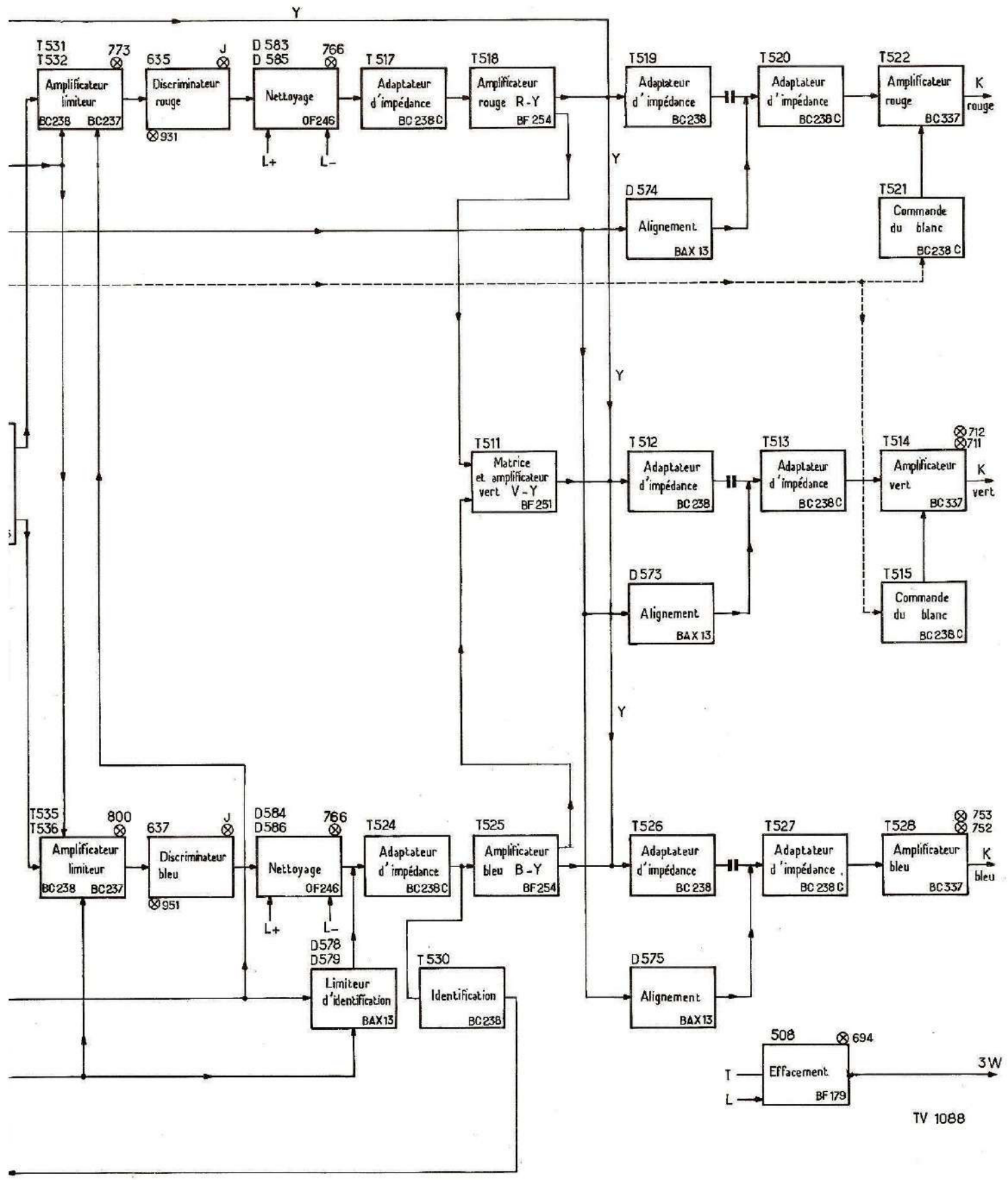
Y
T531
T532
773
Amplificateur limiteur
BC238 BC237
635
J
Discriminateur rouge
931
D 583
D 585
766
Nettoyage
OF246
L+
L-
T 517
Adaptateur d'impédance
BC 238 C
T518
Amplificateur rouge R-Y
BF 254
T519
Adaptateur d'impédance
BC238
T520
Adaptateur d'impédance
BC238 C
T522
Amplificateur rouge
BC337
K
rouge
D 574
Alignement
BAX 13
T521
Commande du blanc
BC238 C
T511
Matrice et amplificateur vert V-Y
BF 251
T 512
Adaptateur d'impédance
BC 238
T513
Adaptateur d'impédance
BC 238 C
T514
712
711
Amplificateur vert
BC 337
K
vert
D 573
Alignement
BAX 13
T515
Commande du blanc
BC 238 C
T535
T536
800
Amplificateur limiteur
BC238 BC237
637
J
Discriminateur bleu
951
D584
D586
766
Nettoyage
OF246
L+
L-
T524
Adaptateur d'impédance
BC238C
T525
Amplificateur bleu B-Y
BF254
T526
Adaptateur d'impédance
BC 238
T527
Adaptateur d'impédance
BC 238 C
T528
753
752
Amplificateur bleu
BC337
K
bleu
D578
D579
Limiteur d'identification
BAX13
T530
Identification
BC238
D 575
Alignement
BAX13
508
694
Effacement
BF 179
T
L
3W
TV 1088

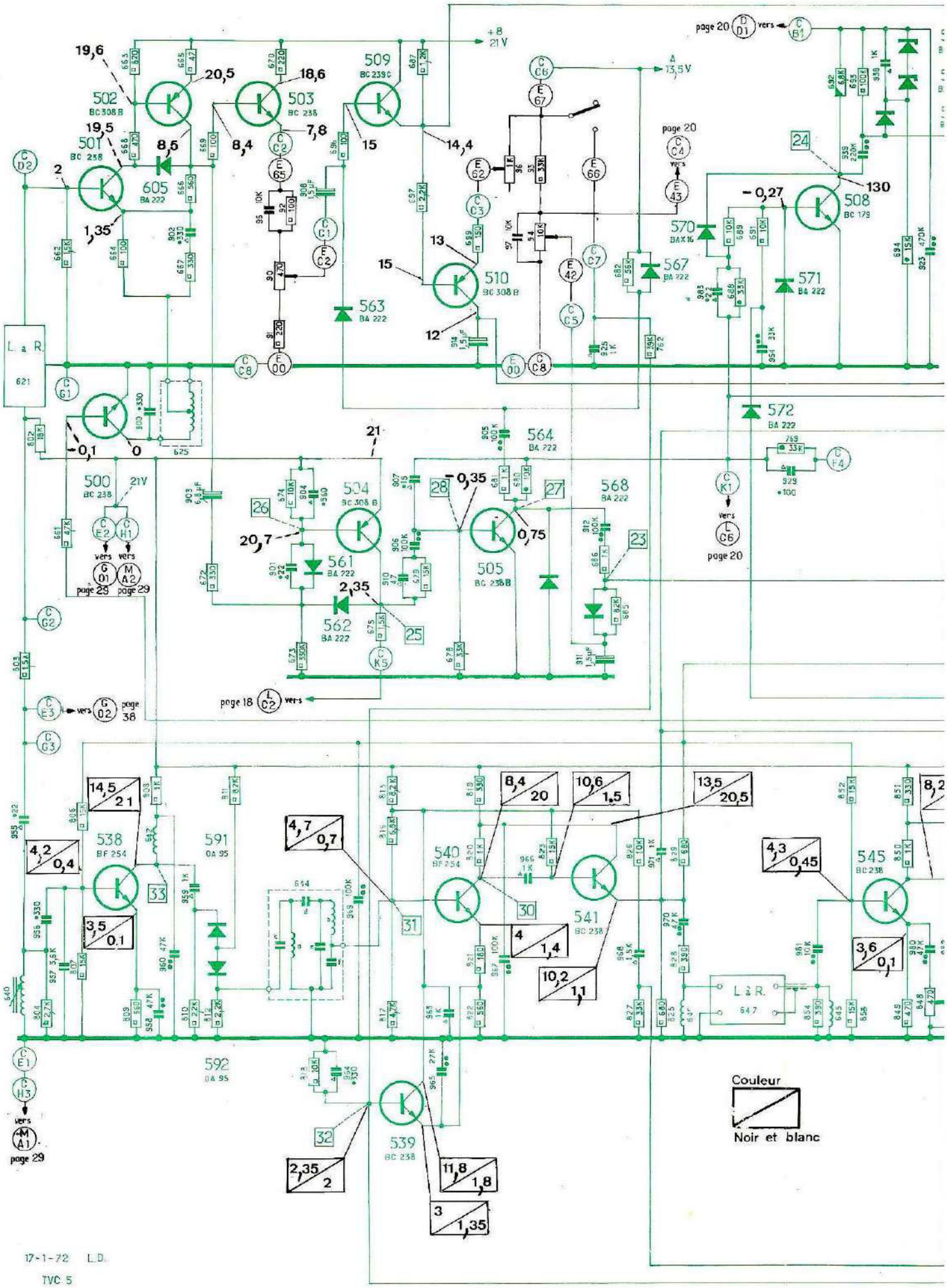

17-1-72 L.D.

TVC 5

SCHÉMA DE PRINCIPE CHROMINANCE

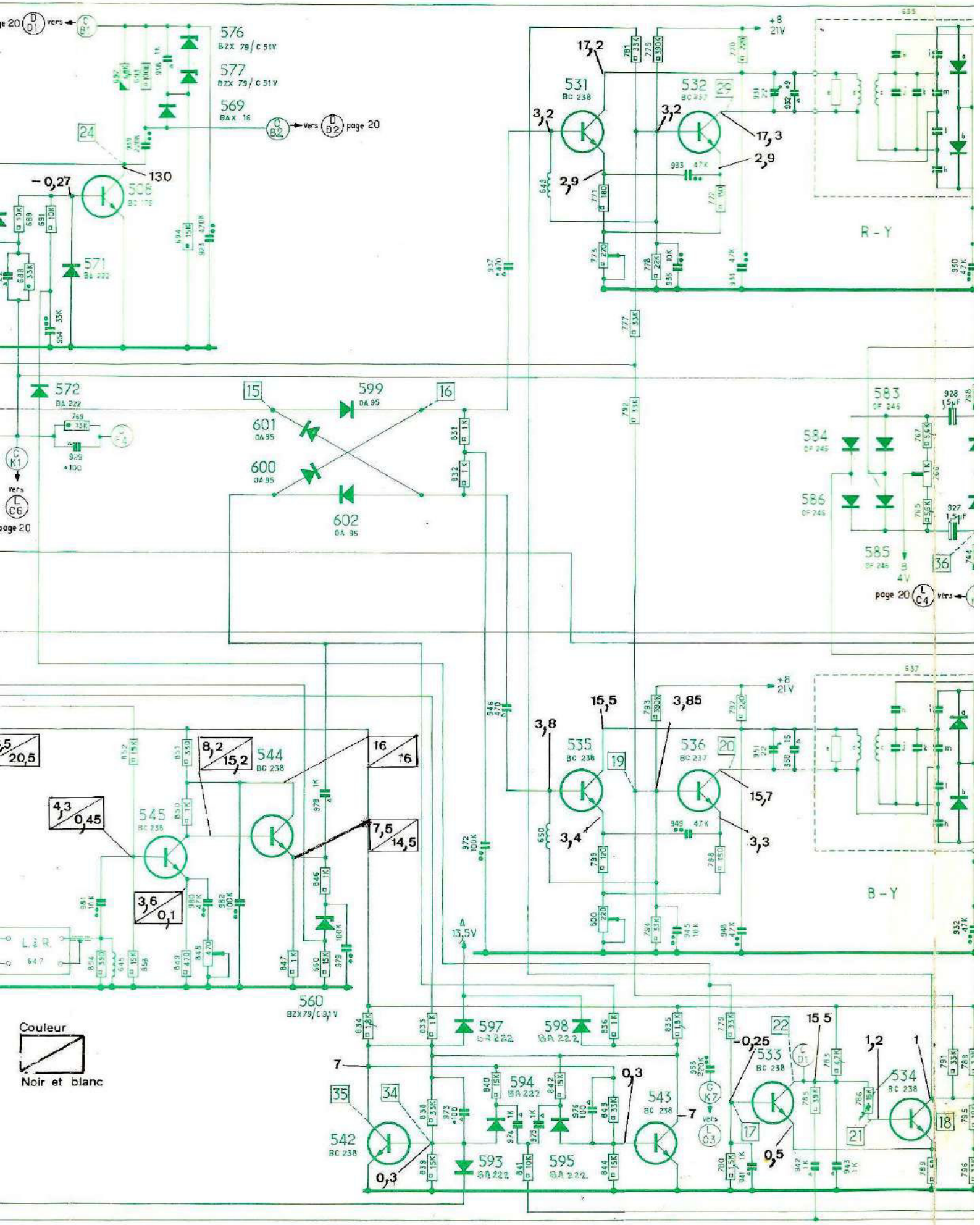

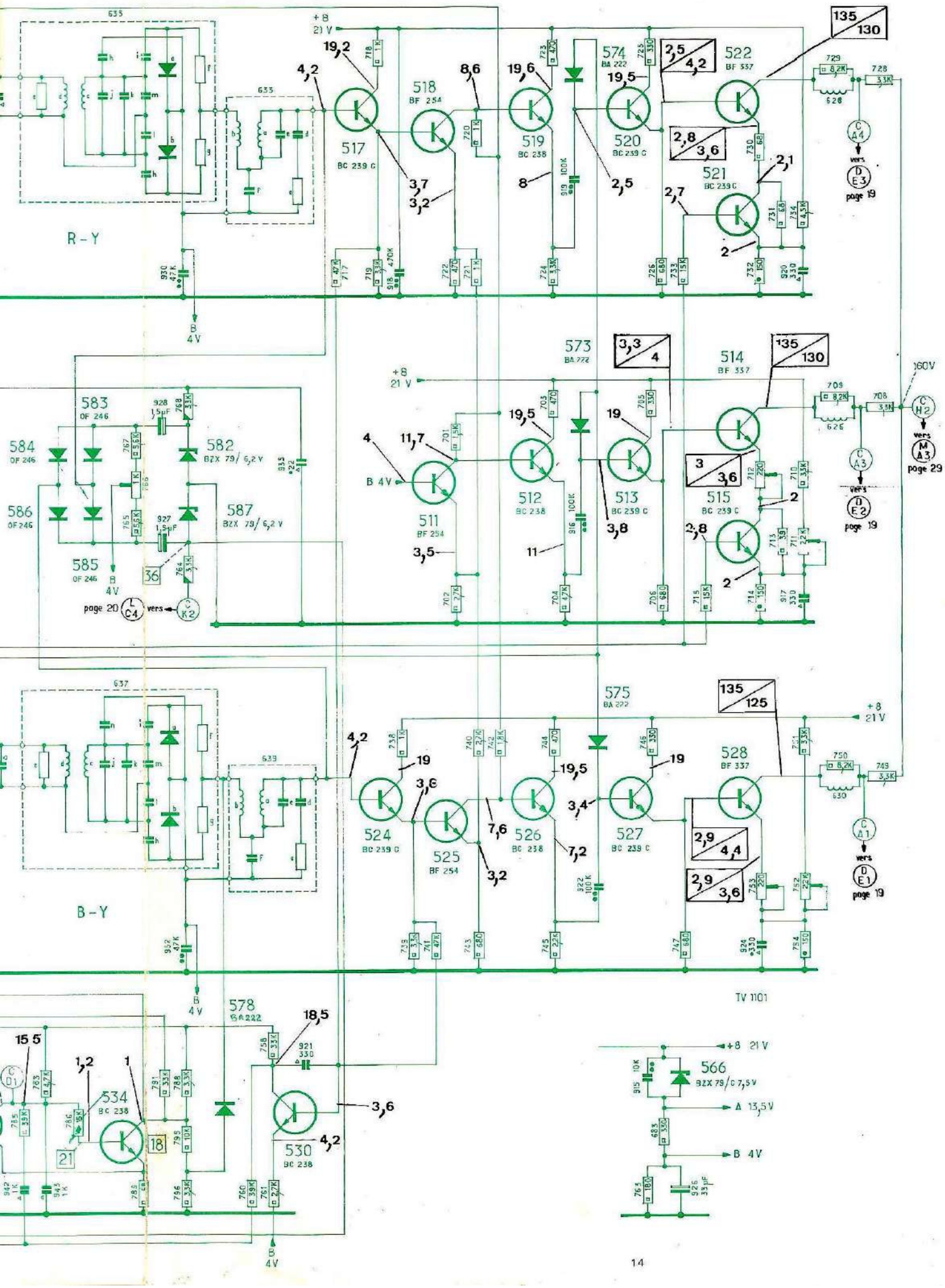
R - Y
B - Y
517 BC 239 C
518 BF 254
519 BC 238
520 BC 239 C
521 BC 239 C
522 BF 337
573 BA 222
574 BA 222
511 BF 254
512 BC 238
513 BC 239 C
514 BF 337
515 BC 239 C
575 BA 222
524 BC 239 C
525 BF 254
526 BC 238
527 BC 239 C
528 BF 337
578 BA 222
530 BC 238
534 BC 238
583 OF 246
584 OF 246
585 OF 246
586 OF 246
582 BZX 79/ 6,2 V
587 BZX 79/ 6,2 V
566 BZX 79/C 7,5 V
+8 21 V
B 4 V
A 13,5 V
TV 1101
page 19
page 20
page 29

PLATINE CHROMINANCE © COTÉ '

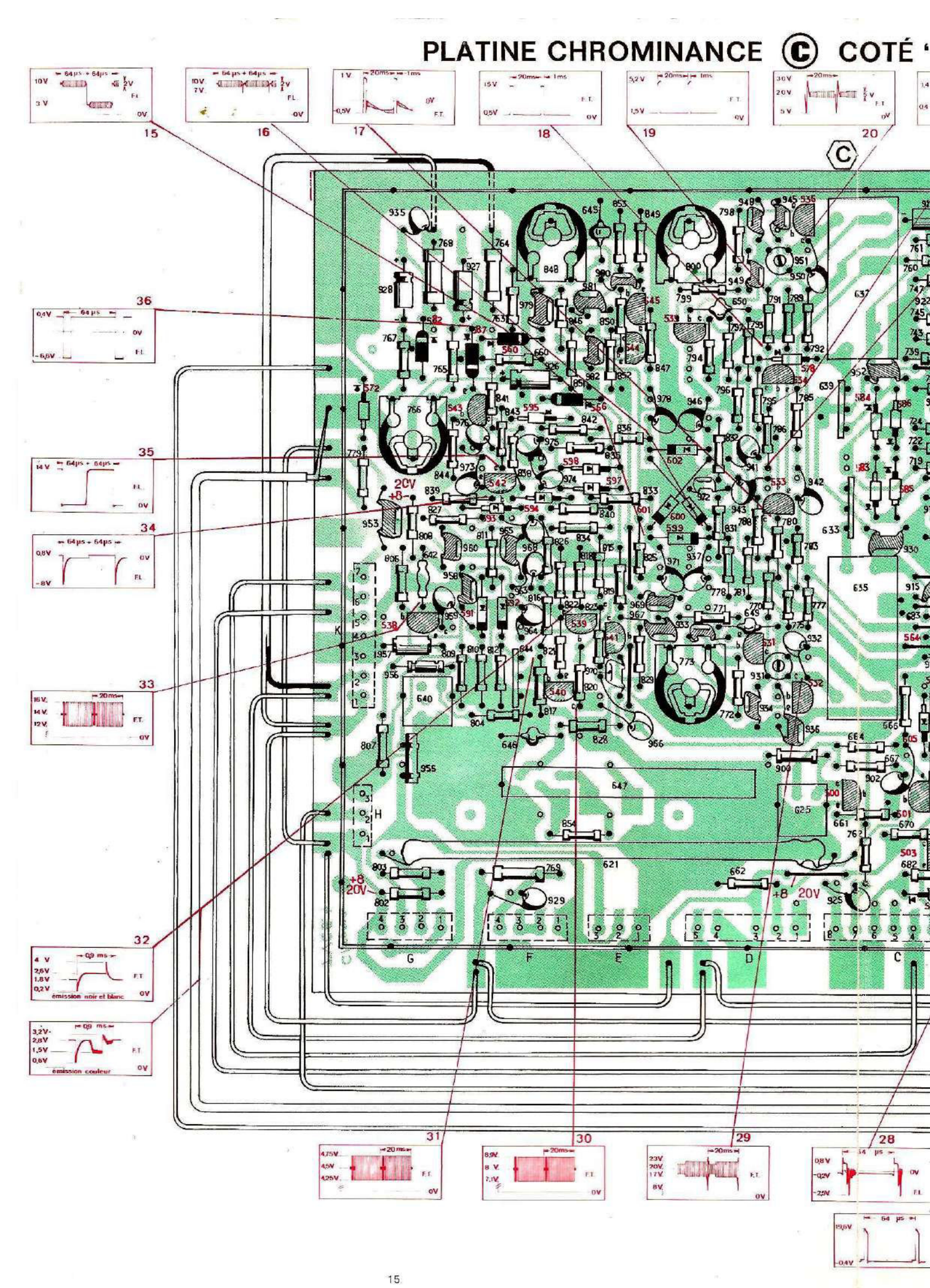

OTÉ "ÉLÉMENTS"

PLATINE CH

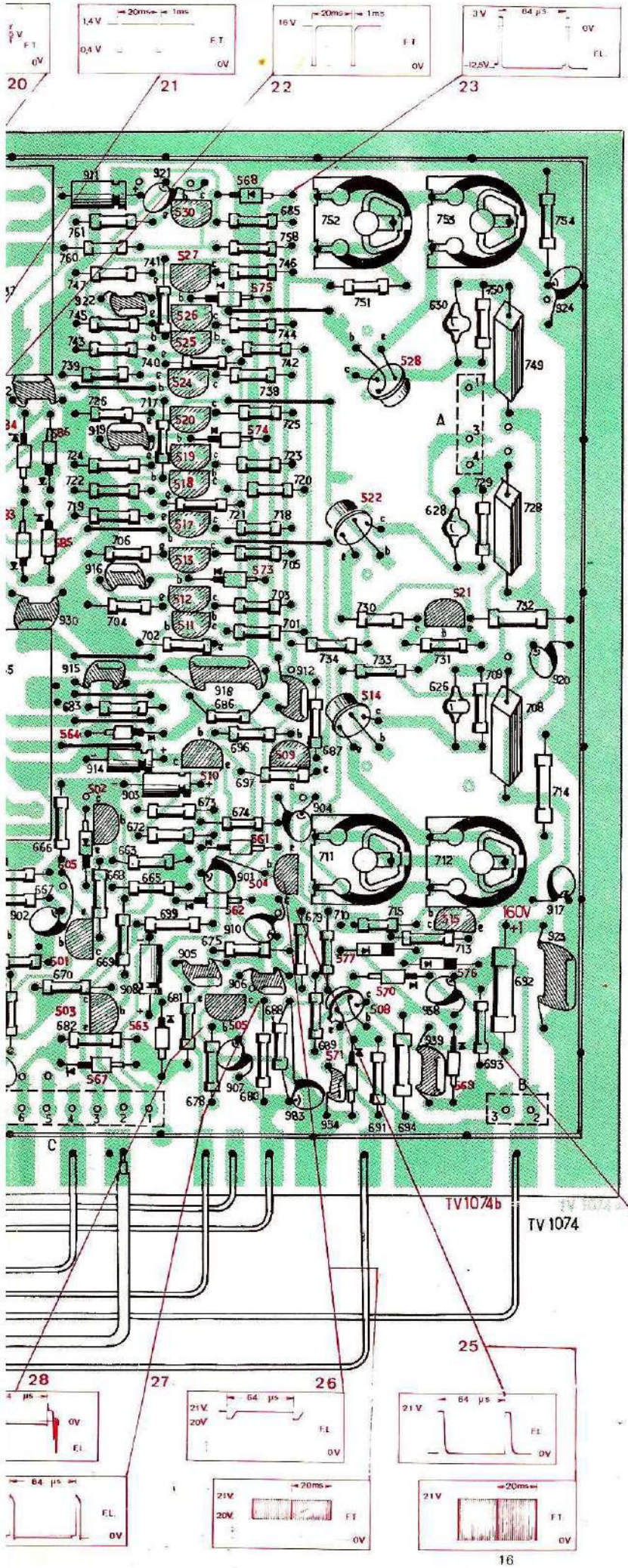

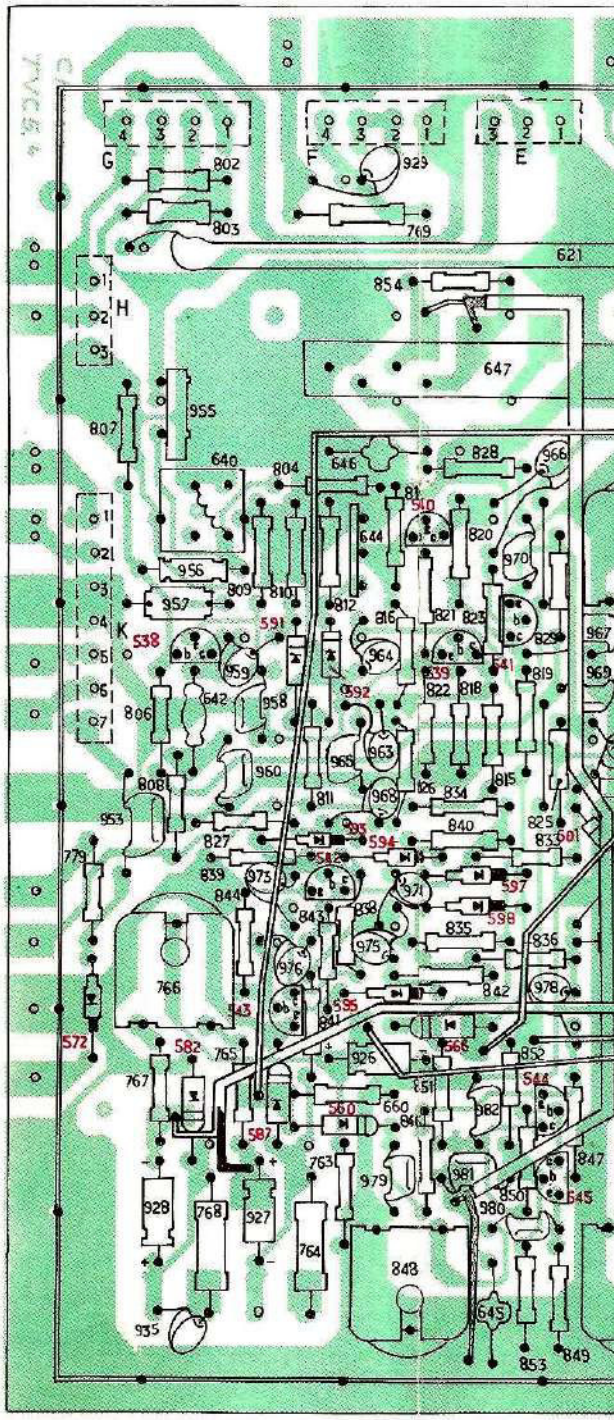

PLATINE CHROMINANCE © COTÉ "CUIVRE"

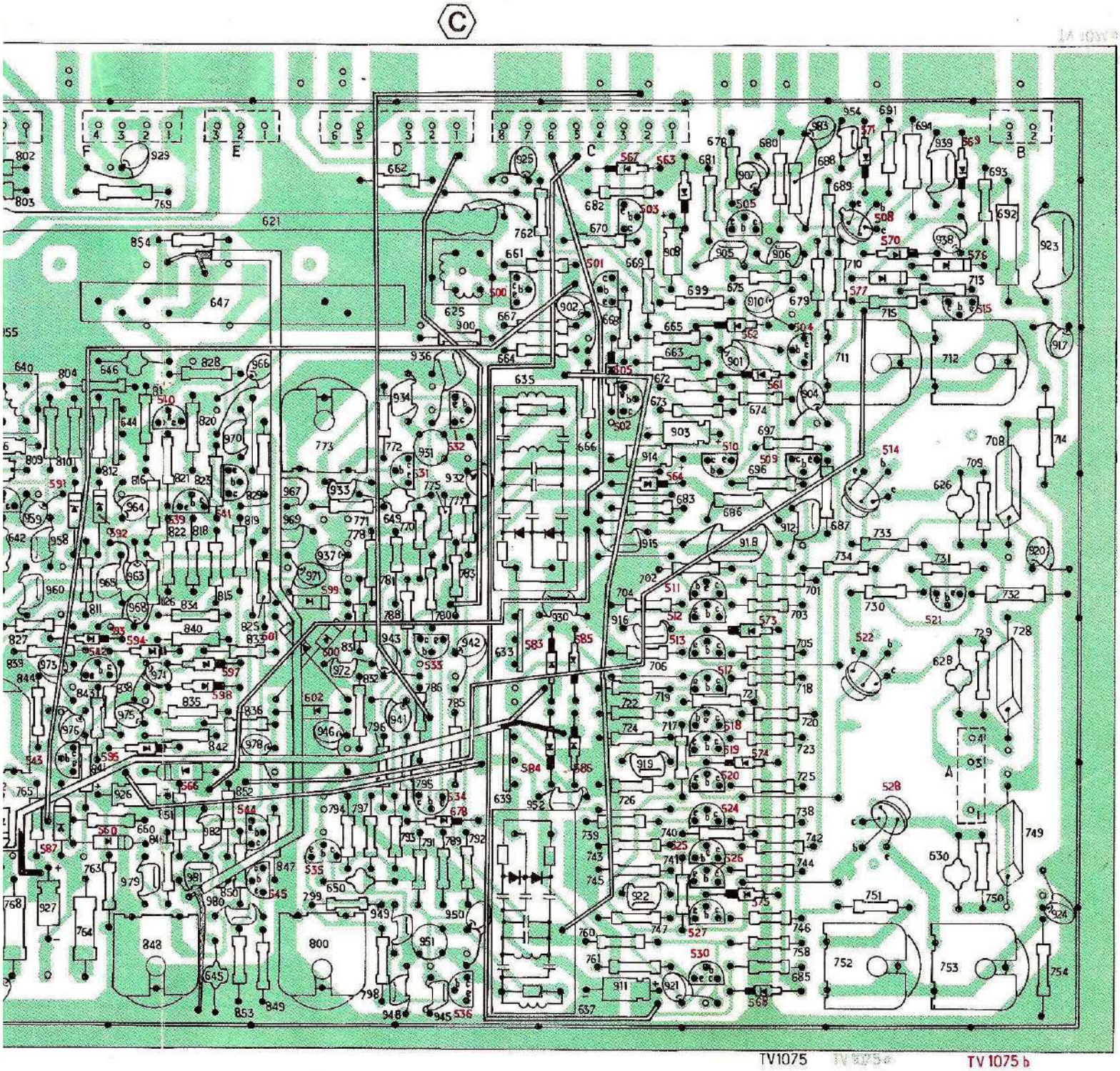

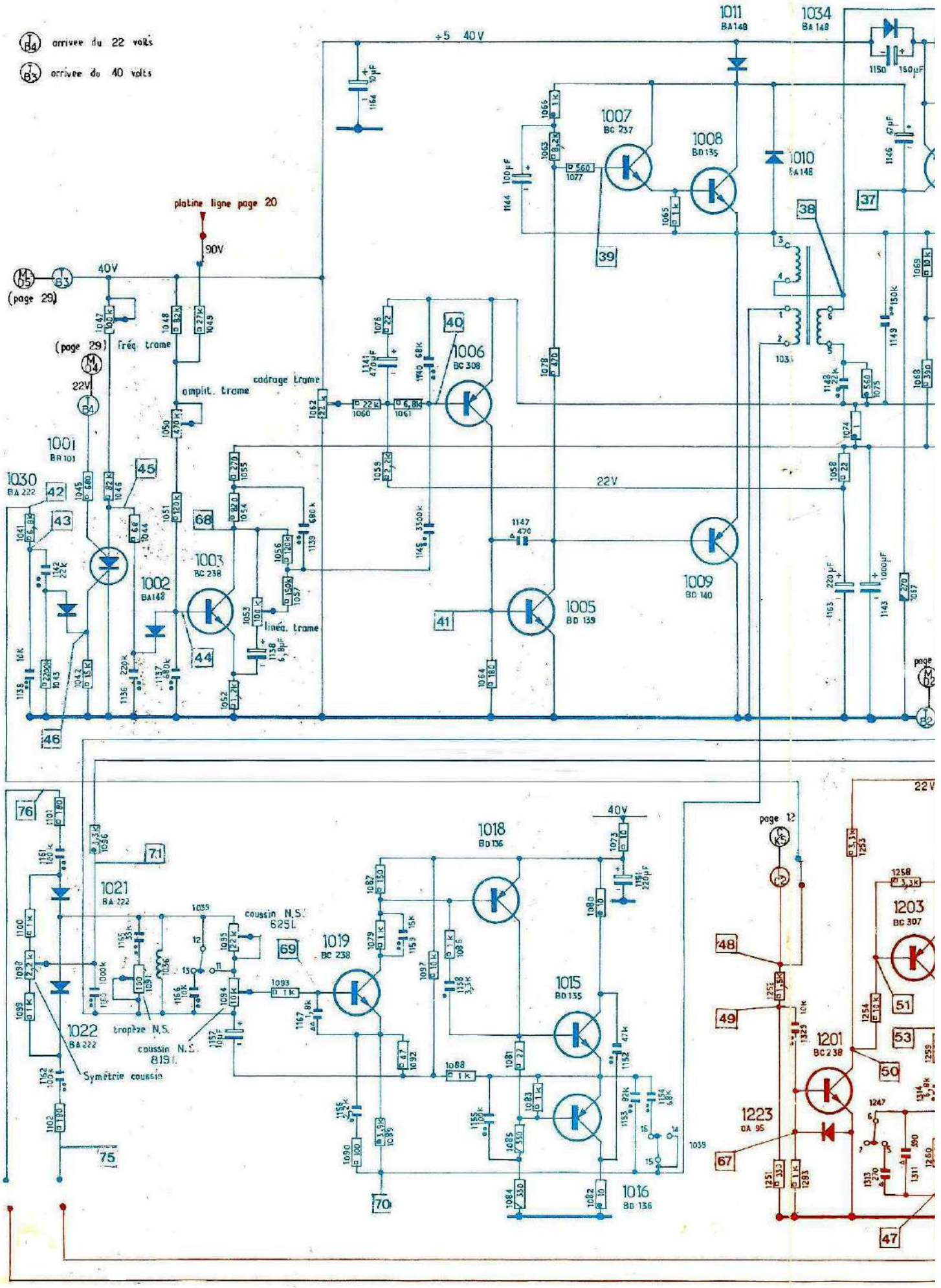
arrivee du 22 volts
arrivee du 40 volts
+5 40V
1011 BA148
1034 BA 148
1007 BC 237
1008 BD135
1010 BA148
platine ligne page 20
90V
40V
(page 29)
(page 29) fréq. trame
22V
ampli. trame
cadrage trame
1001 BA101
1030 BA 222
1006 BC 308
1003 BC 238
1002 BA148
linéa. trame
1009 BD 140
1005 BD 139
22V
1018 BD136
1021 BA 222
coussin N.S. 625I.
1019 BC 238
1015 BD135
1016 BD 136
tropèze N.S.
coussin N.S. 819I.
Symétrie coussin
1022 BA 222
page 12
1203 BC 307
1201 BC 238
1223 OA 95

SCHÉMA DE PRINCIPE BASE DE TEMPS

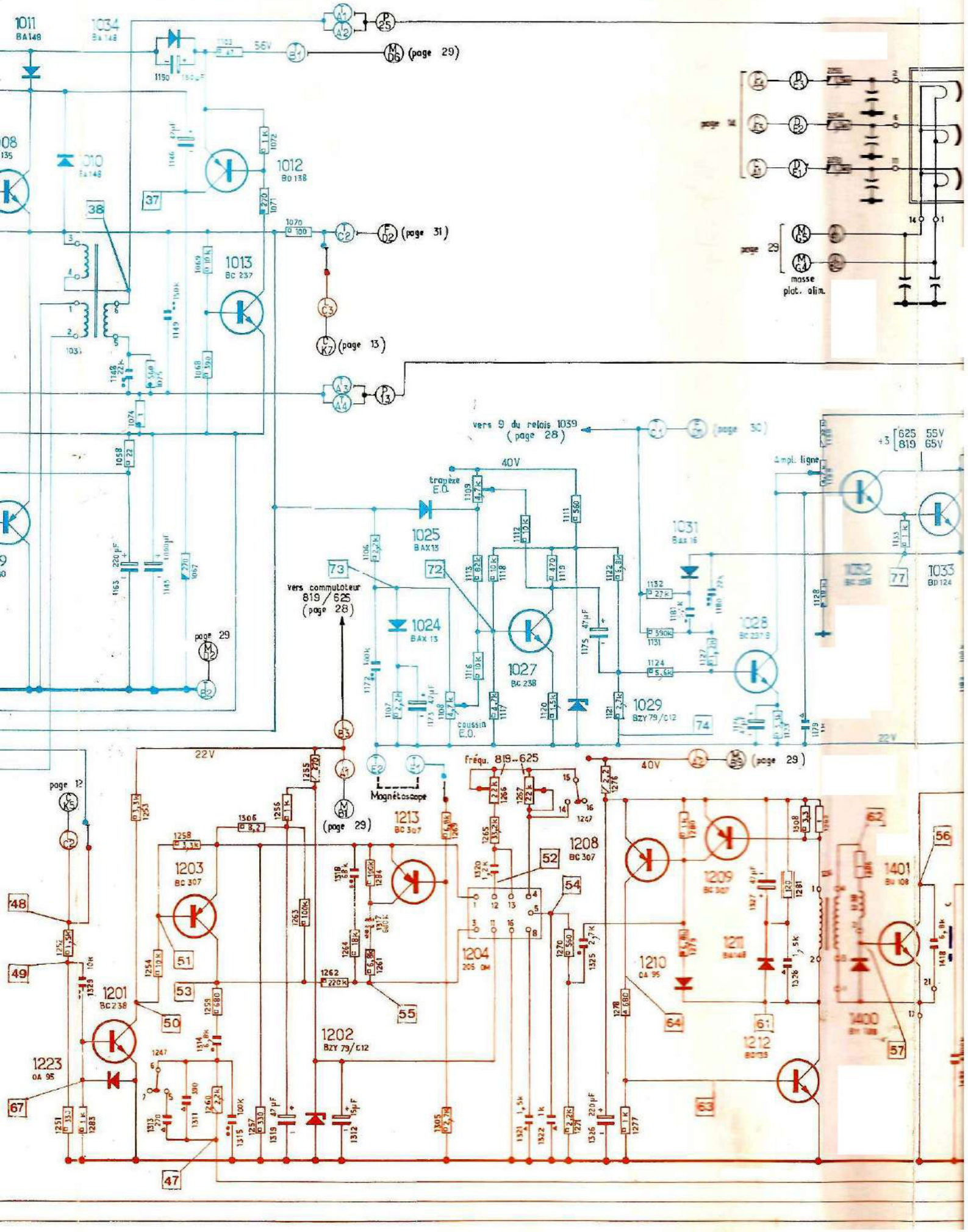

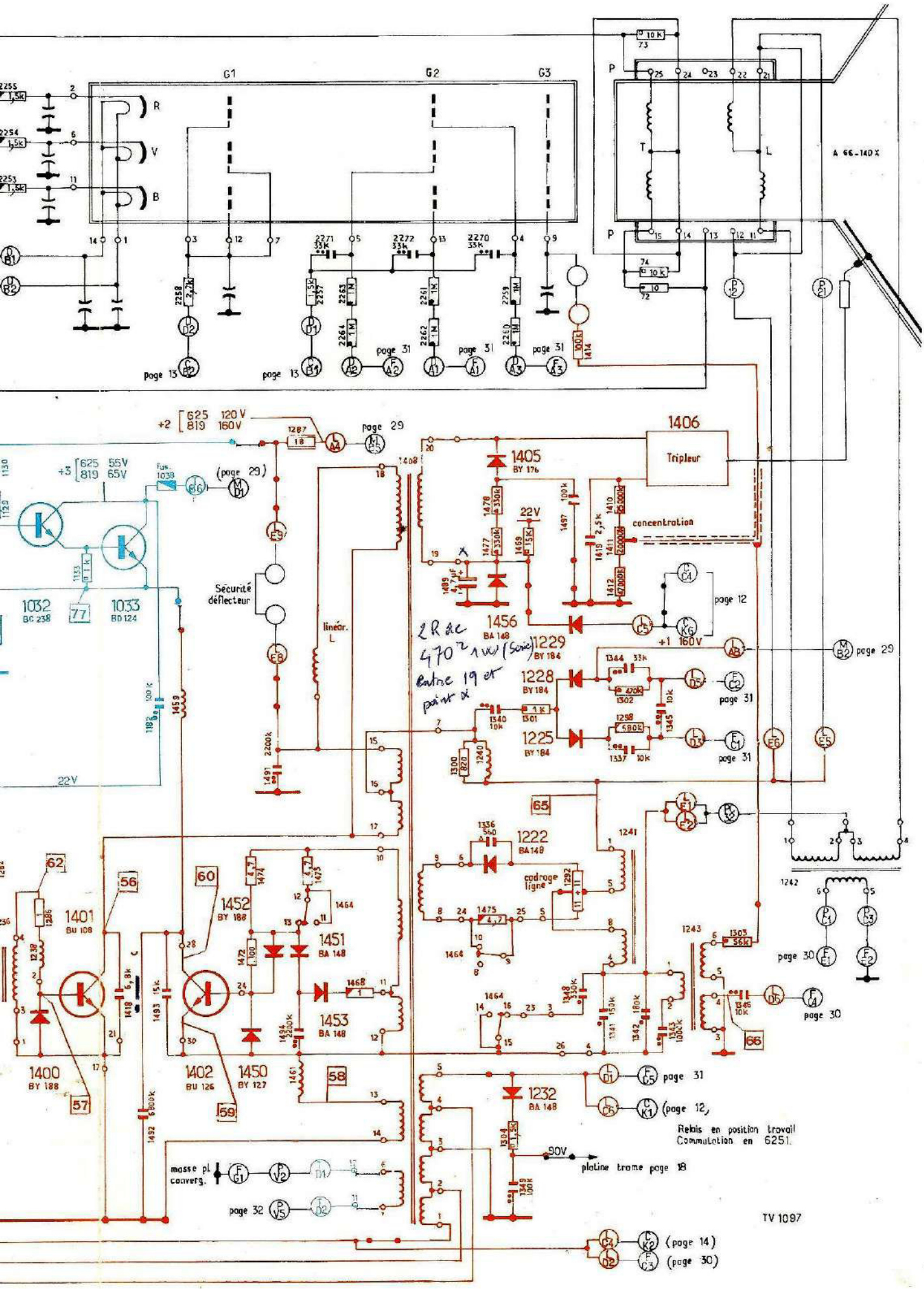
G1
G2
G3
R
V
B
P
T
L
A 66-140 X
Tripleur
1406
1405
BY 176
1456
BA 148
1229
BY 184
1228
BY 184
1225
BY 184
1222
BA 148
1232
BA 148
1401
BU 108
1400
BY 188
1402
BU 126
1450
BY 127
1452
BY 188
1451
BA 148
1453
BA 148
1032
BC 238
1033
BD 124
concentration
Sécurité déflecteur
linéar. L
cadrage ligne
+2 625 120 V 819 160 V
+3 625 55 V 819 65 V
+1 160 V
22V
90V
page 29
page 31
page 13
page 12
page 30
page 32
masse pl. converg.
platine trame page 18
Relais en position travail
Commutation en 6251.
TV 1097
2 R de 470 Ω 1 W (Serie) entre 19 et point x

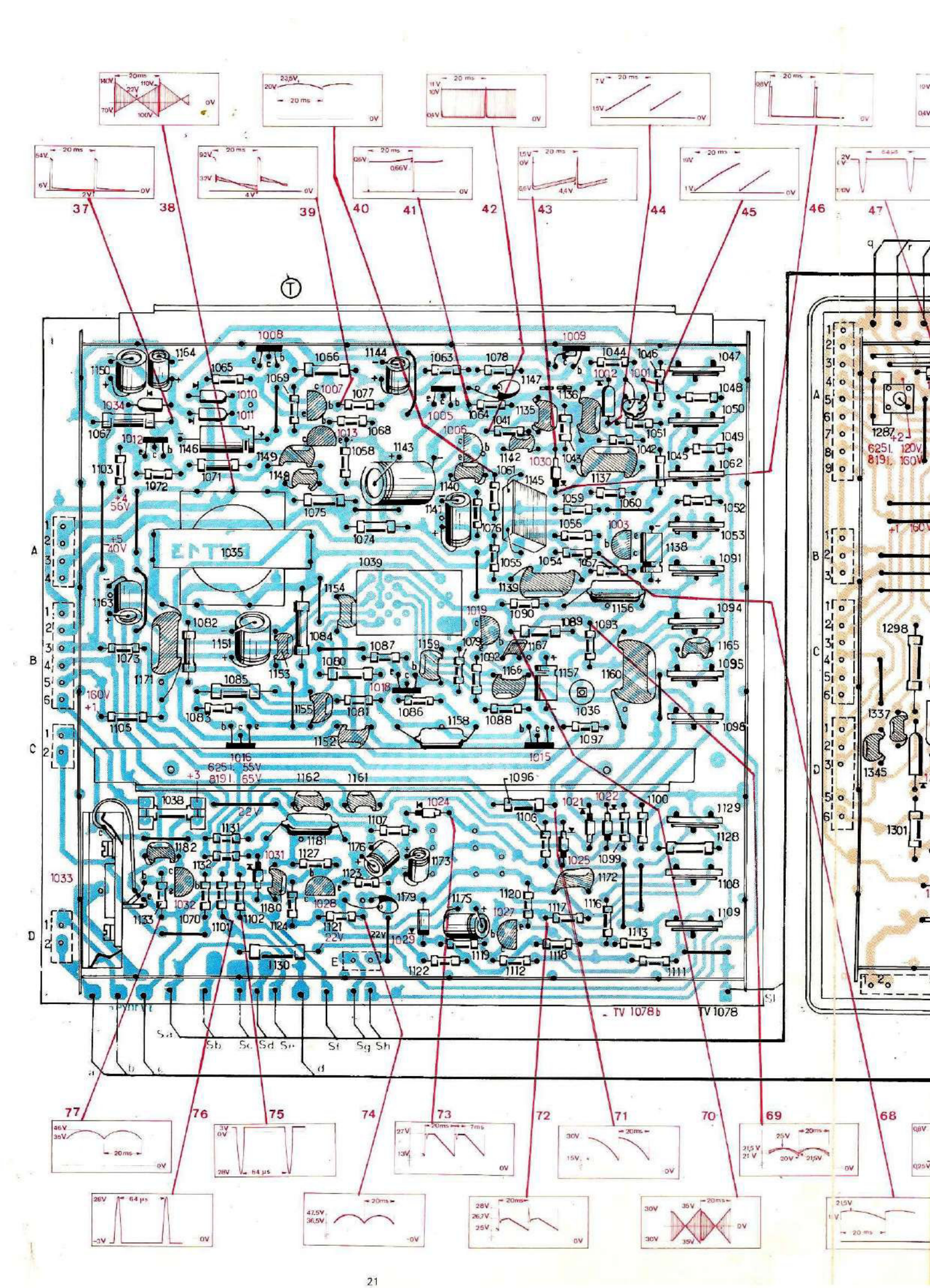
37
38
39
40
41
42
43
44
45
46
47
77
76
75
74
73
72
71
70
69
68
TV 1078b
TV 1078
Sa
Sb
Sc
Sd
Se
Sf
Sg
Sh
a
b
c
d
E
S1
T
1008
1009
1035
1039
1016
1015
1033
1287
6251, 120V
8191, 160V
1298
1337
1345
1301

PLATINES E

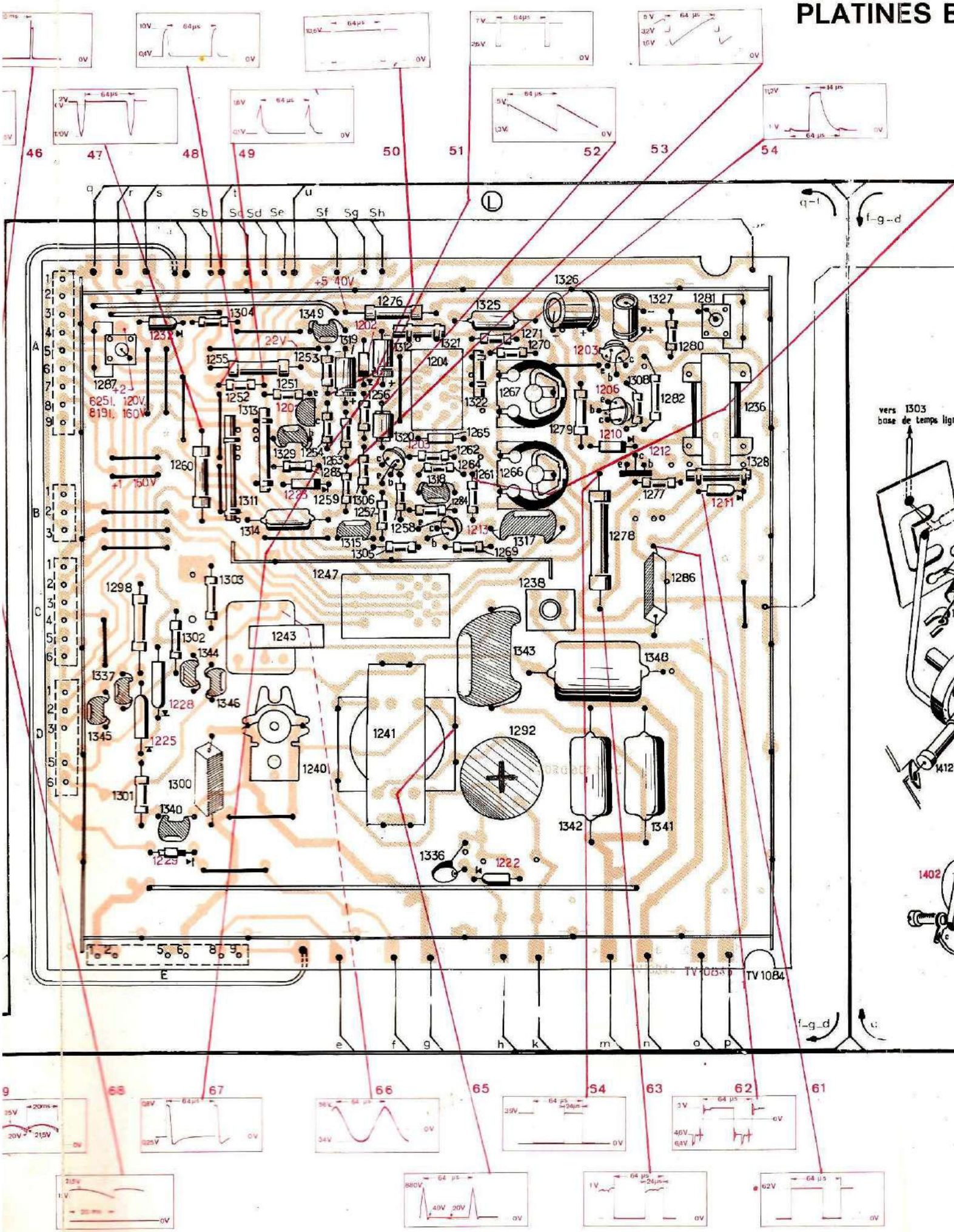
46
47
48
49
50
51
52
53
54
a
r
s
t
u
Sb
Sc
Sd
Se
Sf
Sg
Sh
+5 40V
22V
+2
6251, 120V
8191, 160V
+1 160V
vers 1303
base de temps lig
TV 1084
e
f
g
h
k
m
n
o
p
68
67
66
65
64
63
62
61

PLATINES B.T. TRAME (T) ET LIGNES (L) COTÉ "ÉLÉMENTS"

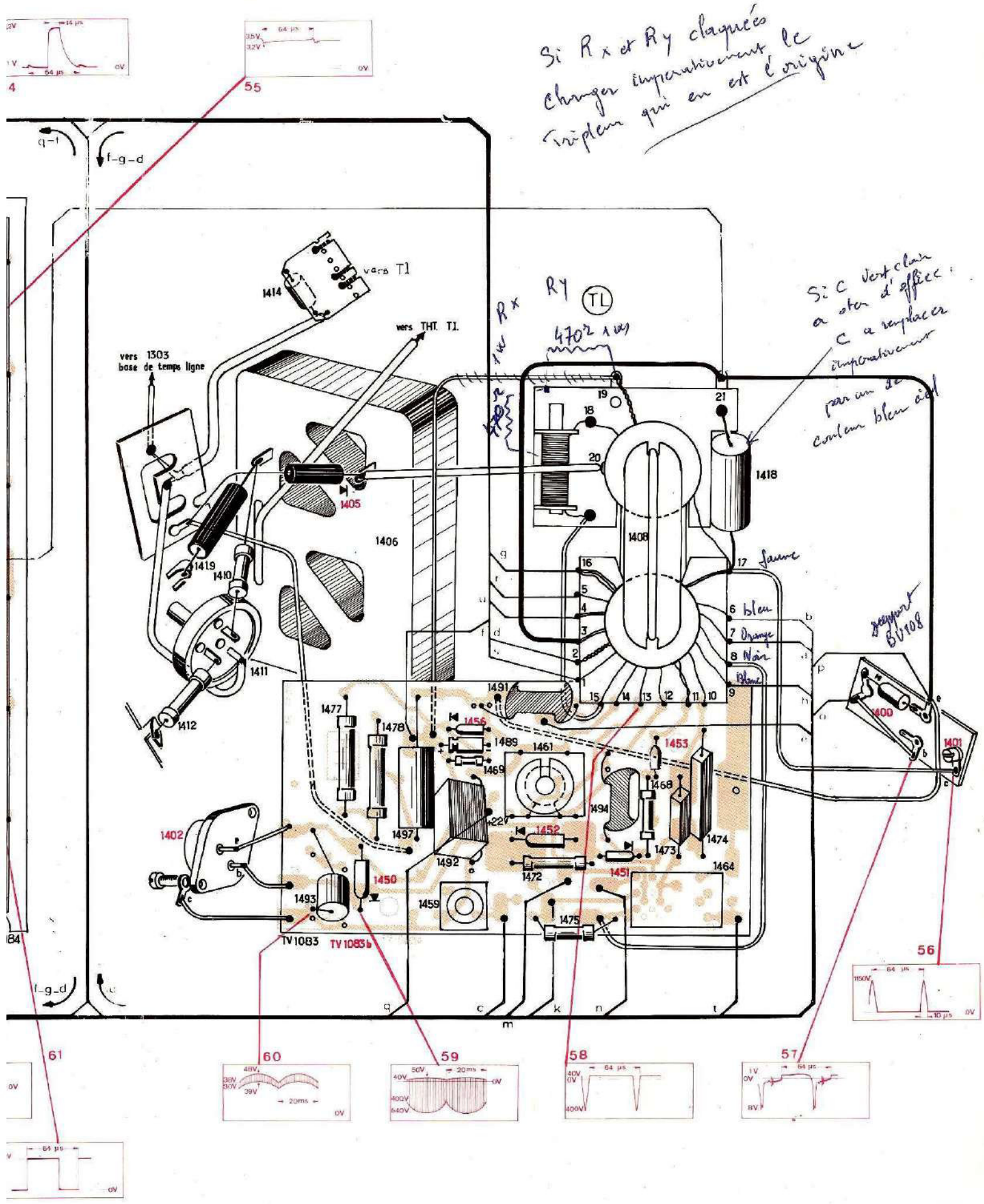

BASE DE TEMPS TRAME (T) COTÉ "CUIVRE"

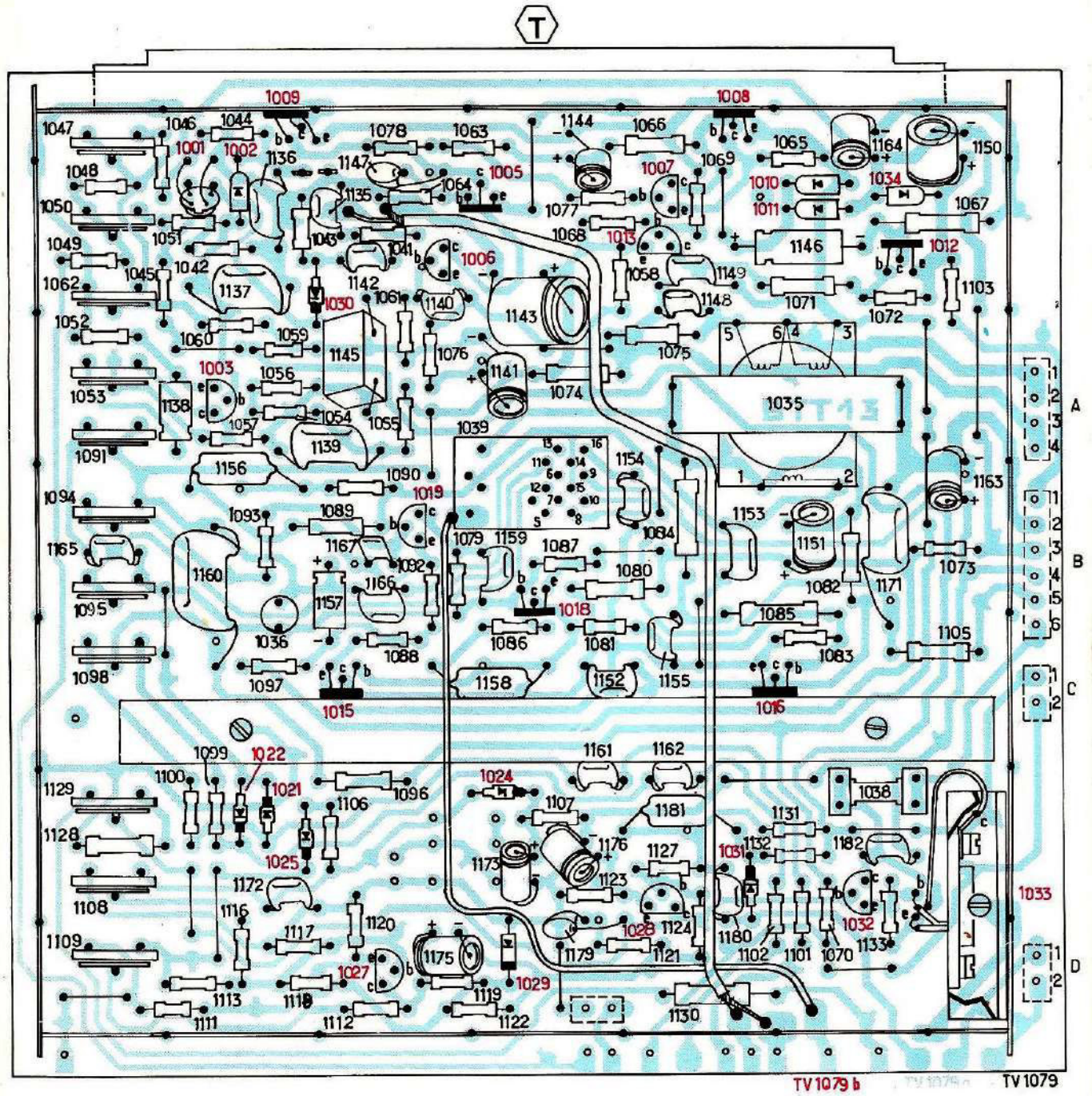

BASE DE TEMPS LIGNES (L) COTÉ "CUIVRE"

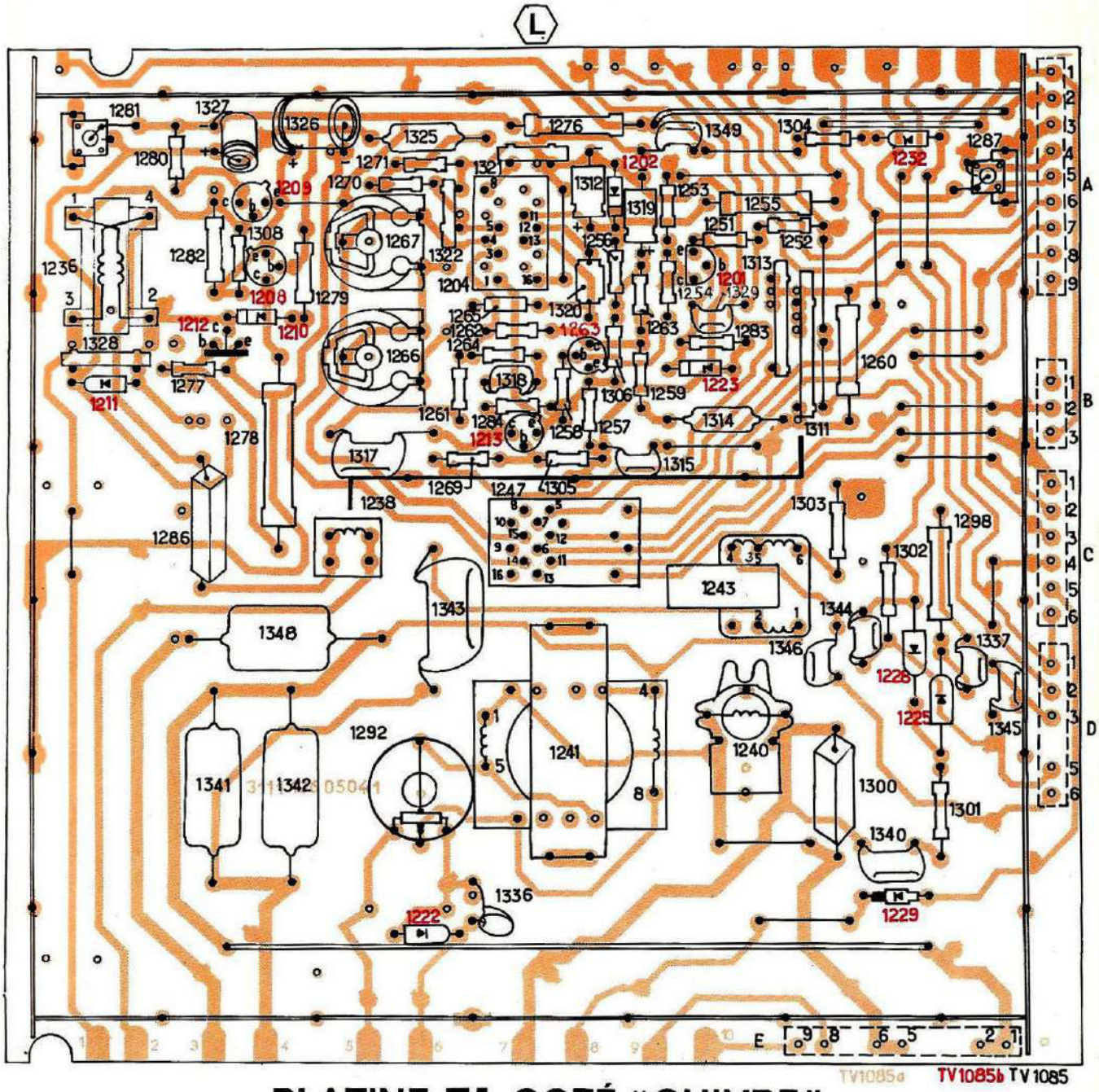

PLATINE TL COTÉ "CUIVRE"

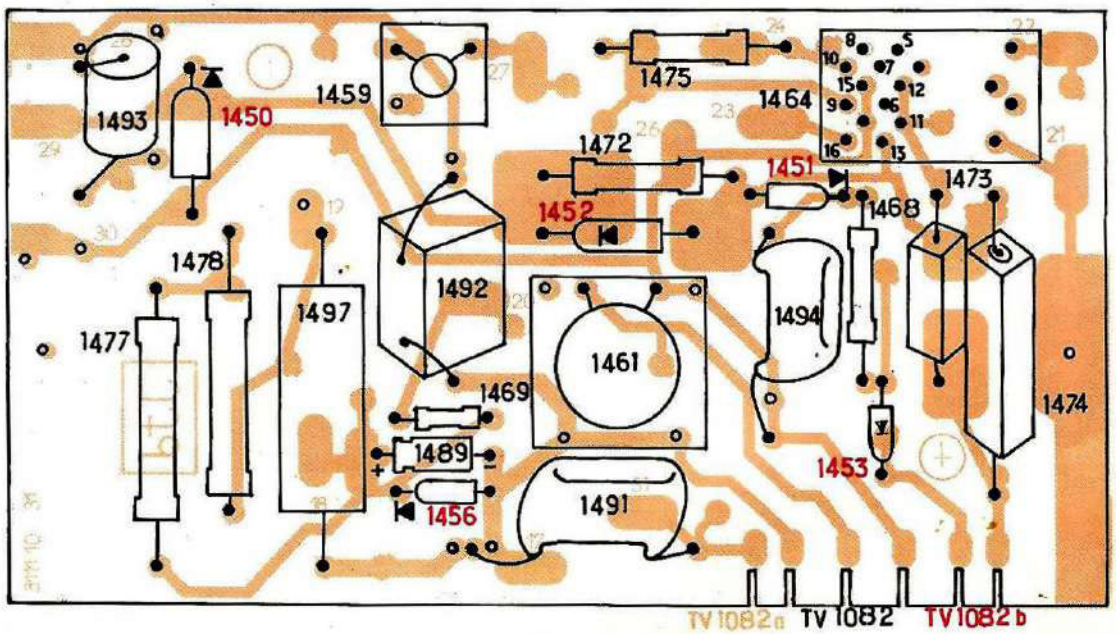

PLATINE ALIMENTATION Ⓜ COTÉ "CUIVRE"

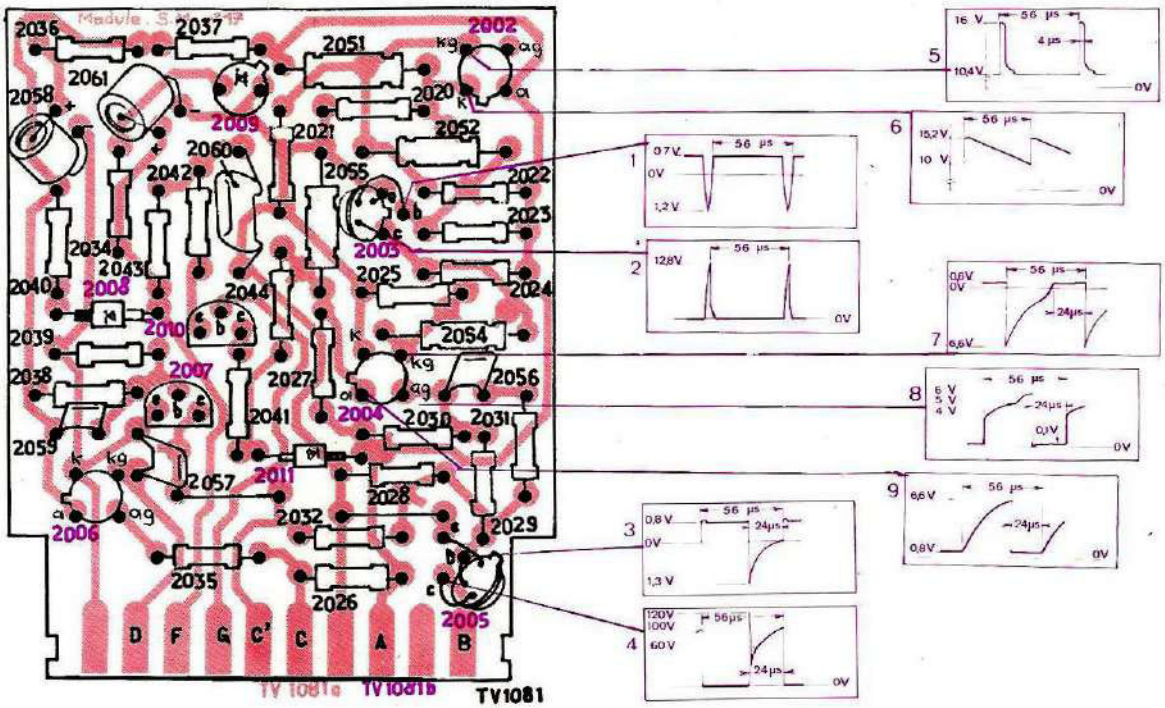

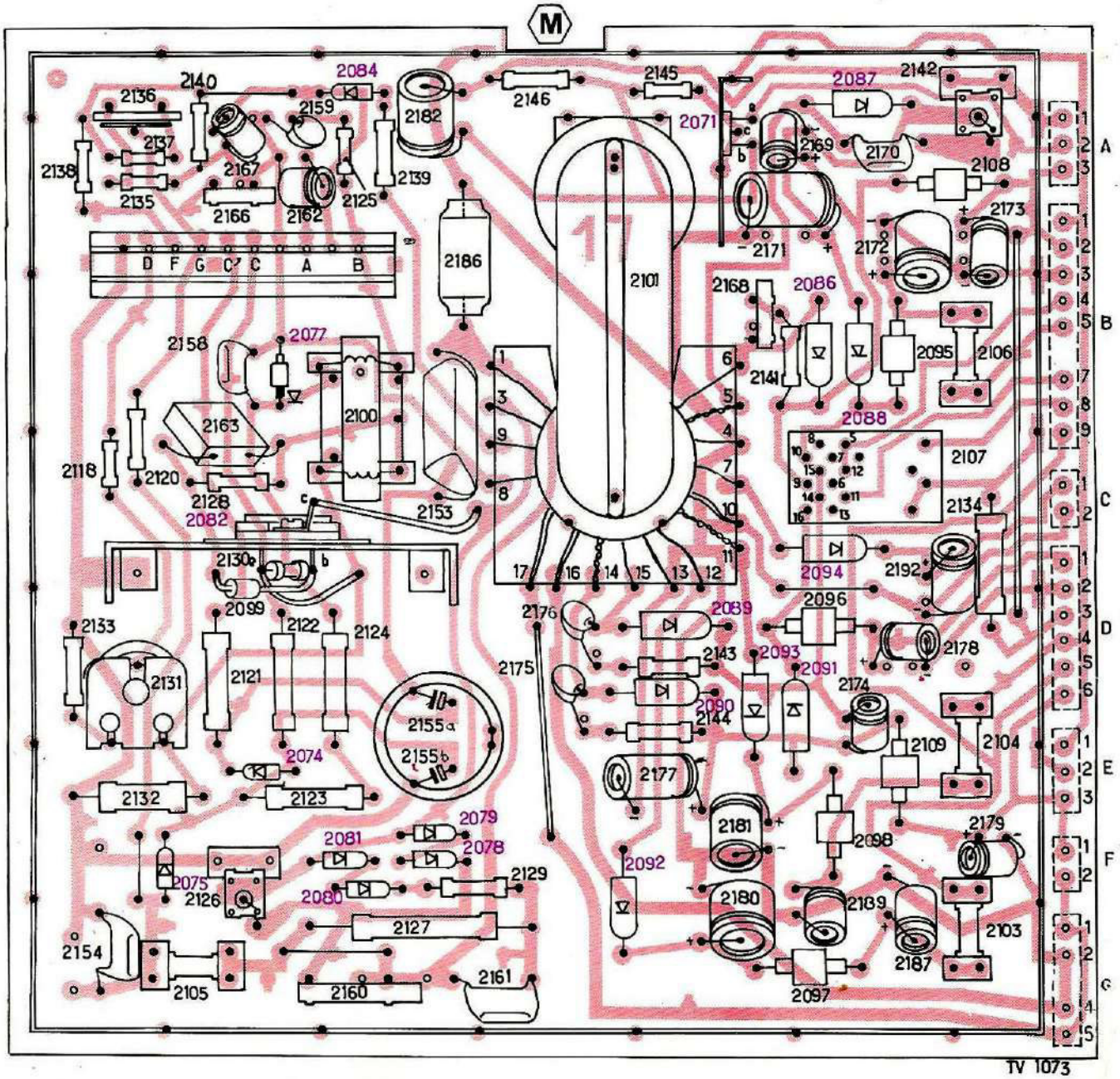

PLATINE ALIMENTATION Ⓜ COTÉ "ÉLÉMENTS"

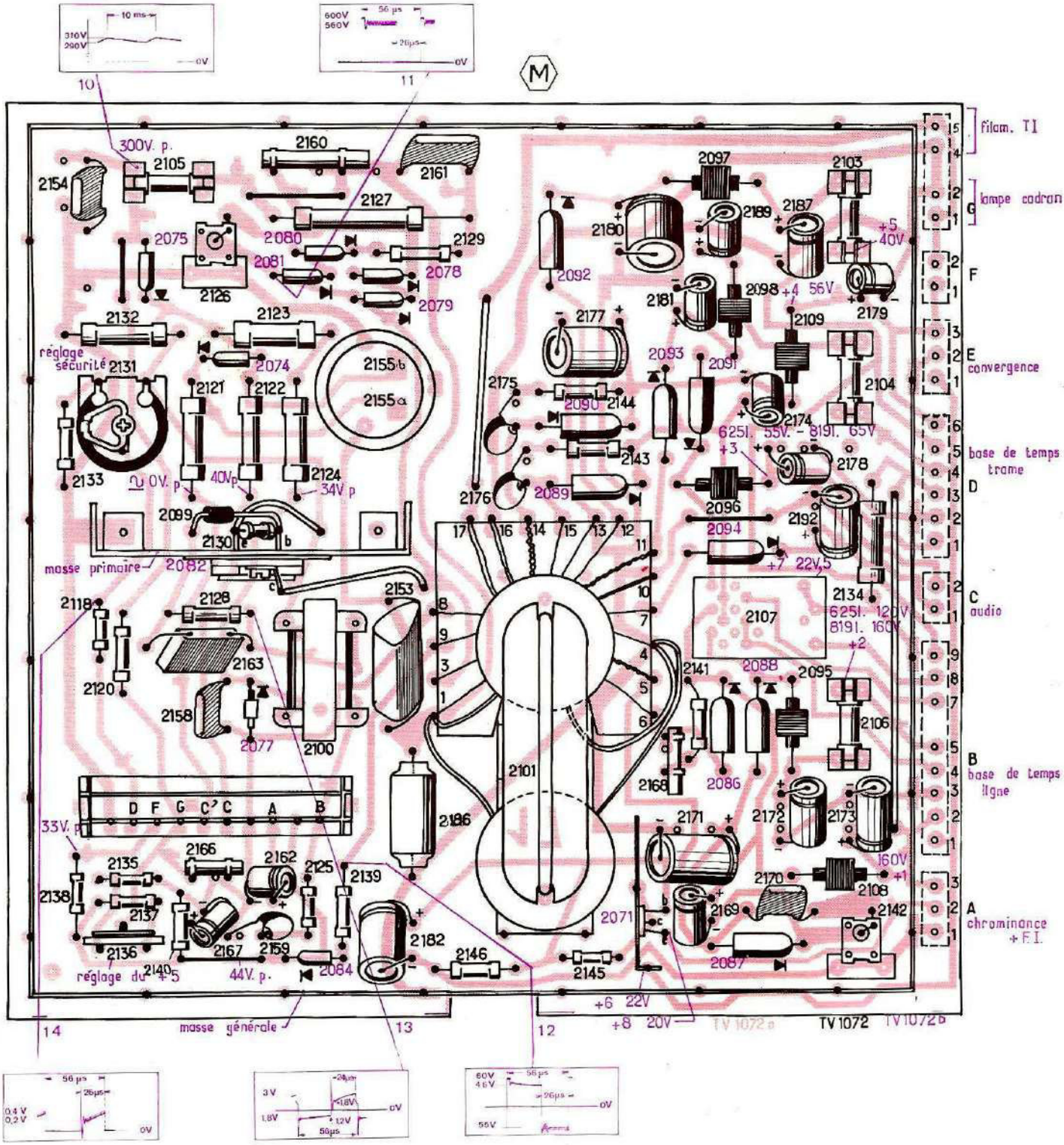

Position 220 Volts

Note sur les tensions

40V P.	Tension prise par rapport à la masse primaire
55V.	Tension prise par rapport à la masse générale

SCHÉMA DE L'ALIMENTATION DES RELAIS

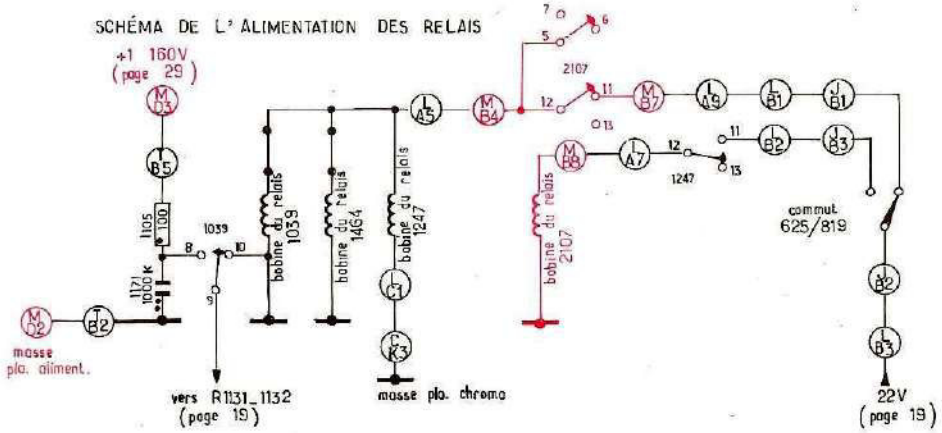

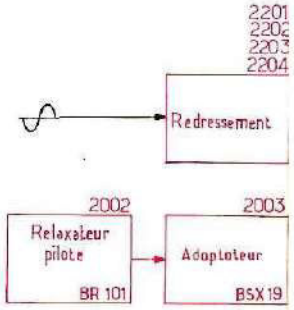

MA DE PRINCIPE ALIMENTATION

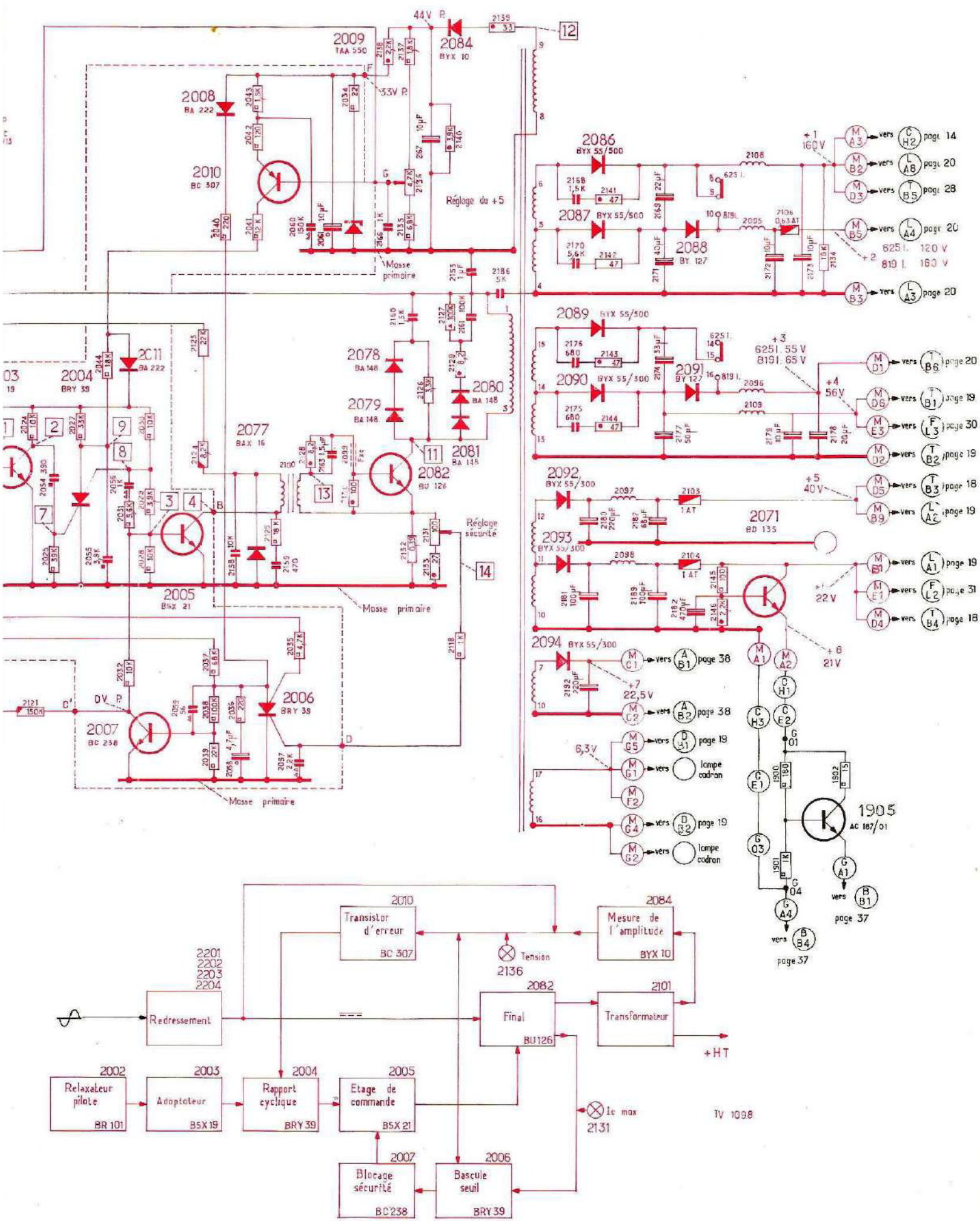

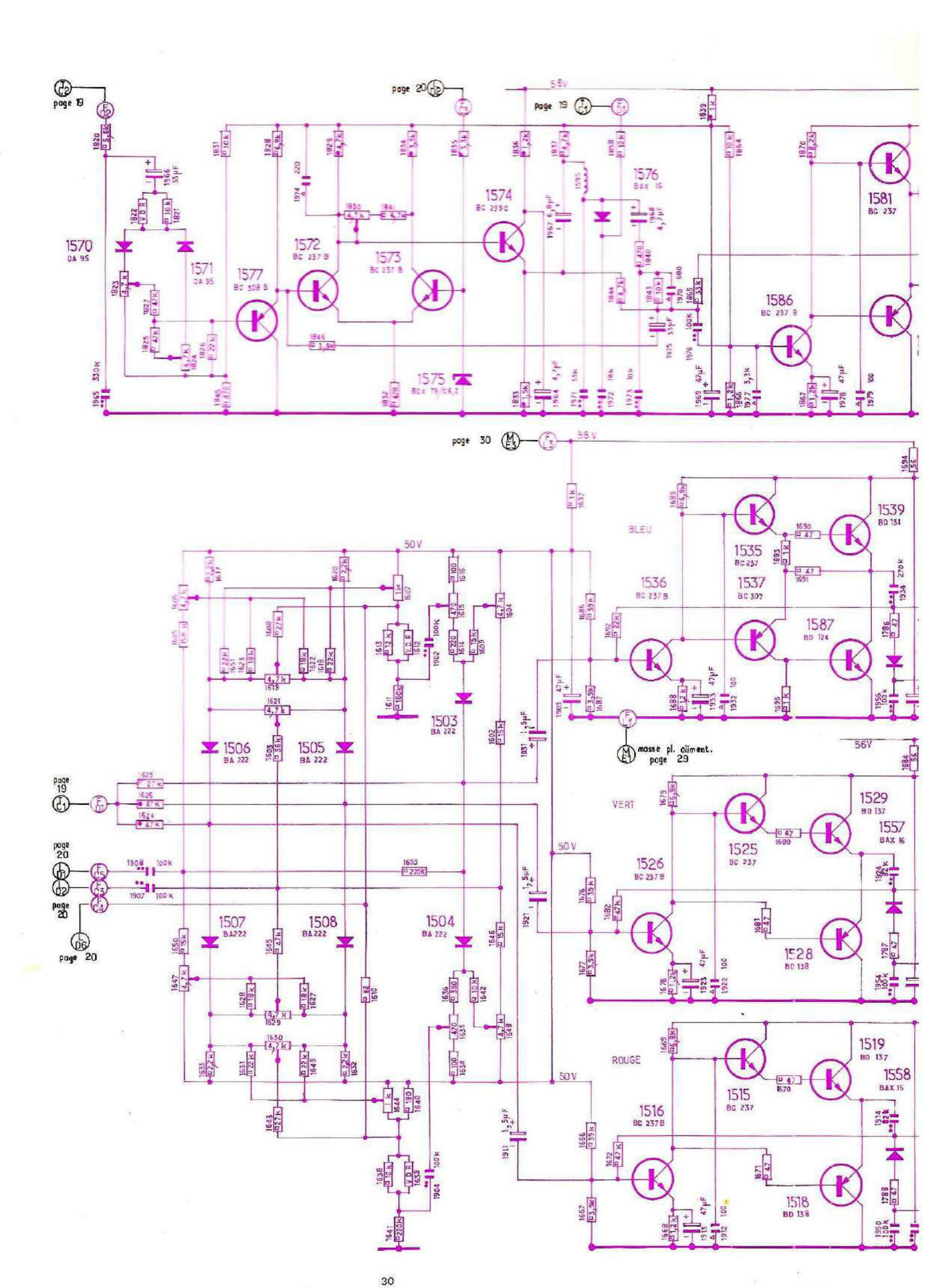
page 19
page 20
page 30
56V
50V
BLEU
VERT
ROUGE
1570 OA 95
1571 OA 95
1572 BC 237 B
1573 BC 237 B
1574 BC 239 C
1575 BAX 79/C6,2
1576 BAX 16
1577 BC 309 B
1581 BC 237
1586 BC 237 B
1503 BA 222
1504 BA 222
1505 BA 222
1506 BA 222
1507 BA222
1508 BA 222
1535 BC 237
1536 BC 237 B
1537 BC 307
1539 BD 131
1587 BD 124
1525 BC 237
1526 BC 237 B
1528 BD 138
1529 BD 137
1557 BAX 16
1515 BC 237
1516 BC 237 B
1518 BD 138
1519 BD 137
1558 BAX 15
masse pl. oliment. page 29

SCHÉMA DE PRINCIPE CONVERGENCE

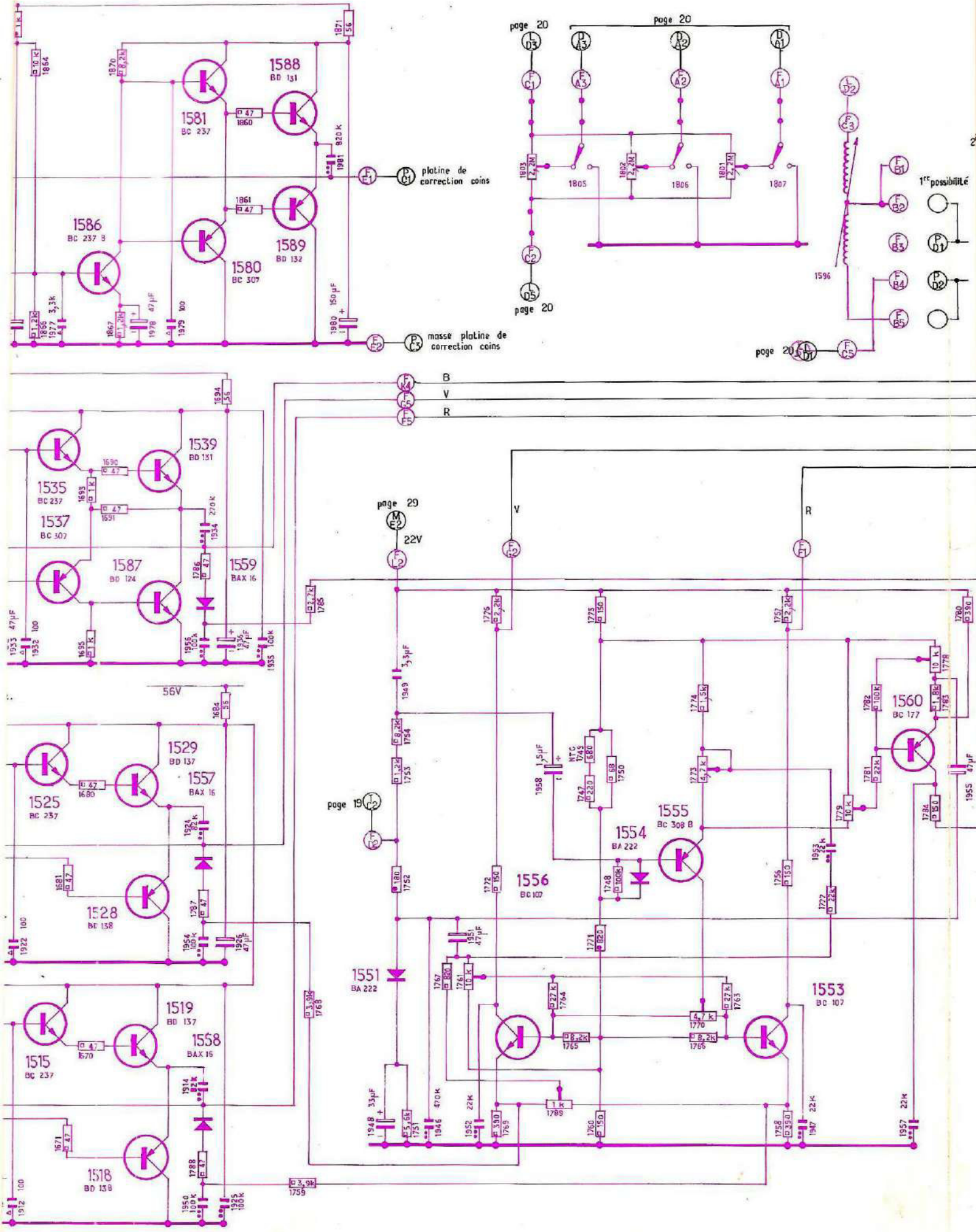

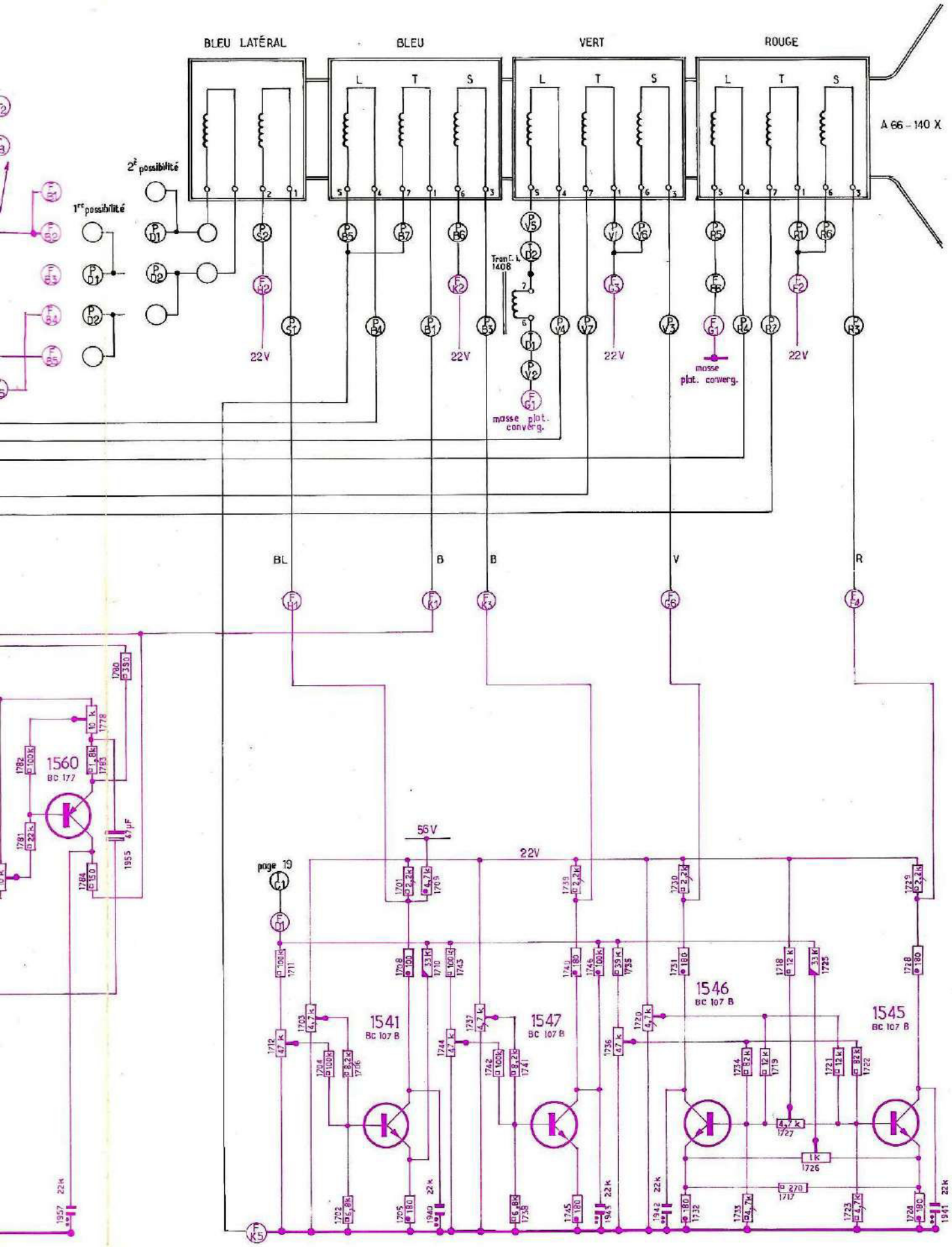
BLEU LATÉRAL
BLEU
VERT
ROUGE
L T S
A 66 - 140 X
2e possibilité
1re possibilité
22V
masse plat. converg.
Tran. C. L. 1406
BL
B
V
R
56V
page 19
1560
BC 177
1541
BC 107 B
1547
BC 107 B
1546
BC 107 B
1545
BC 107 B
TV 1106

PLATINE CONVERGENCE (F) C

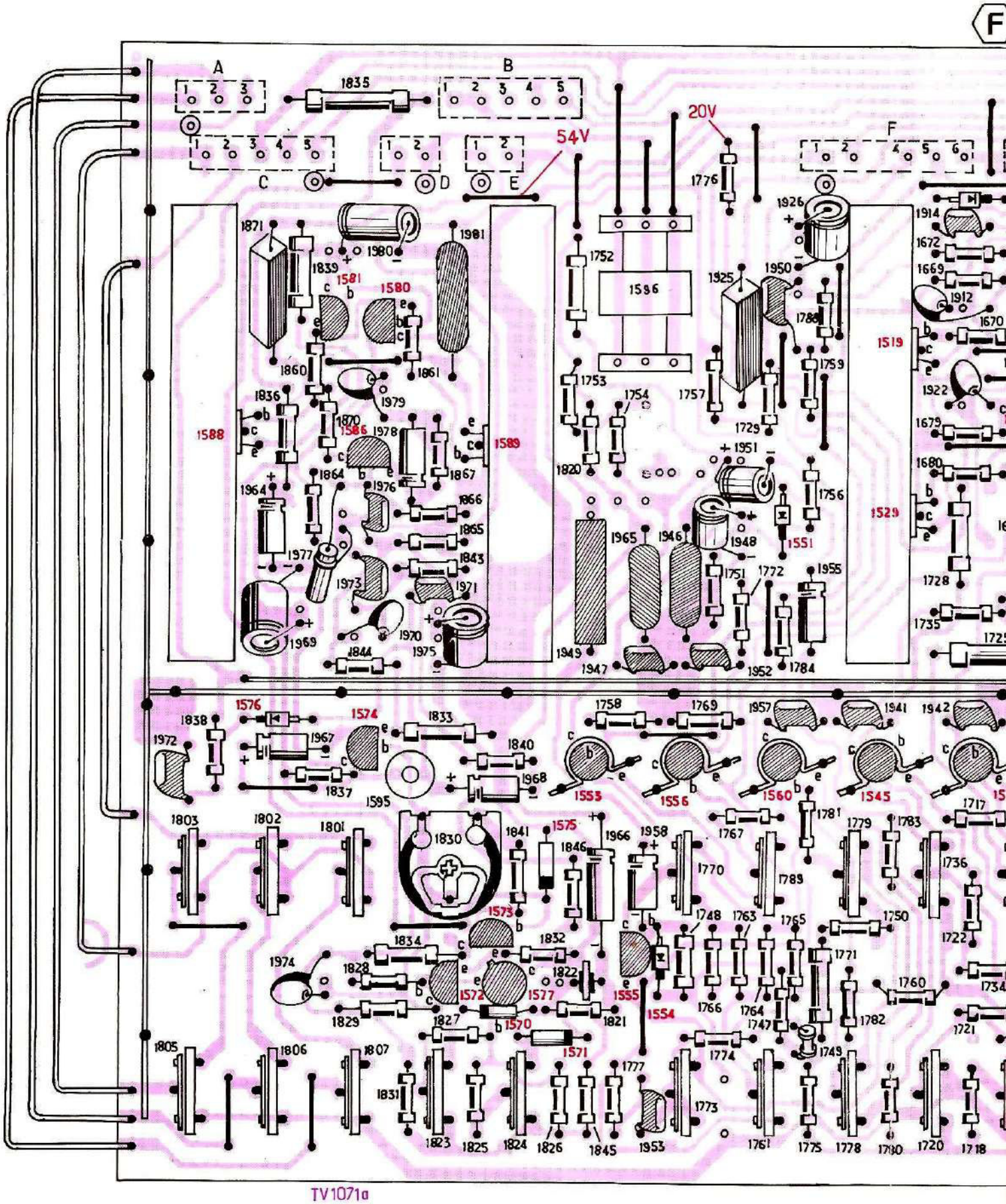

TV1071a

GENCE (F) COTÉ "ÉLÉMENTS"

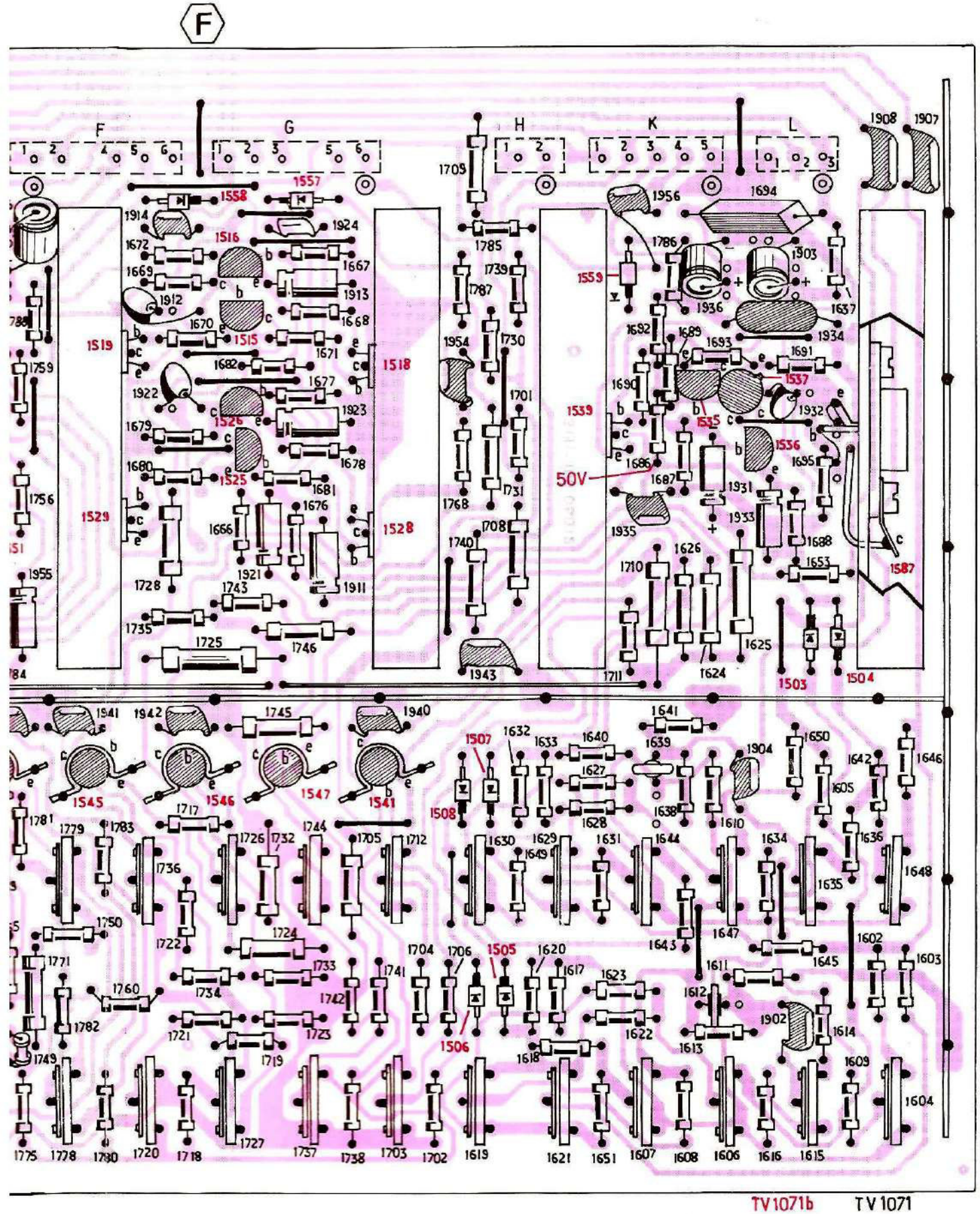

TV1071b TV1071

PLATINE AUDIO-FRÉQUENCE (A)

COTÉ "ÉLÉMENTS"

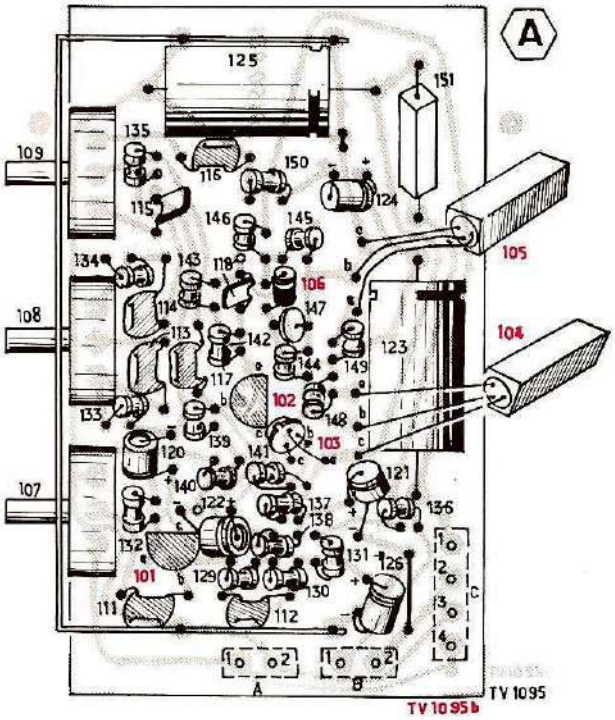

'COTÉ "CUIVRE"

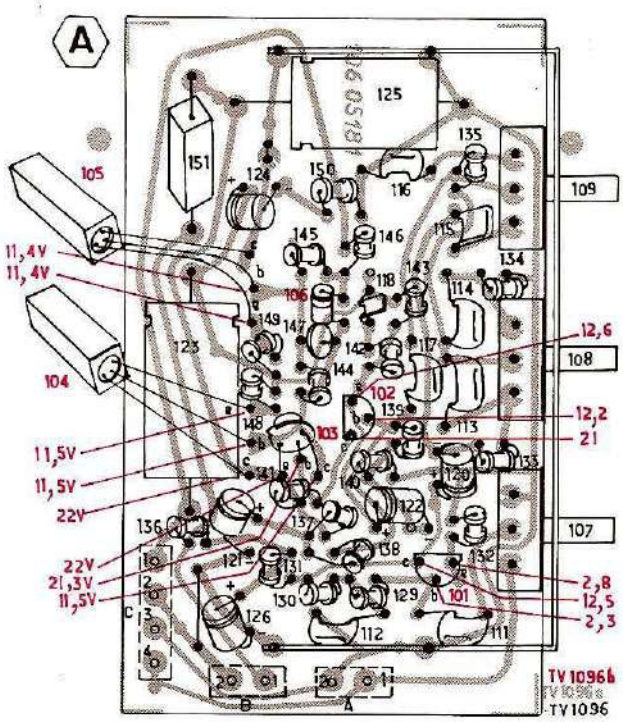

PLATINES LIGNE MAGIQUE (H)

COTÉ "ÉLÉMENTS"

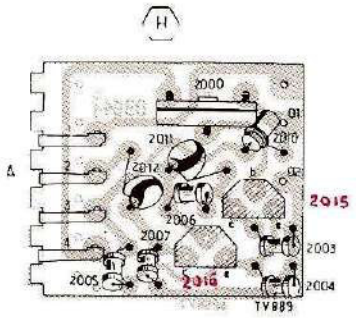

COTÉ "CUIVRE"

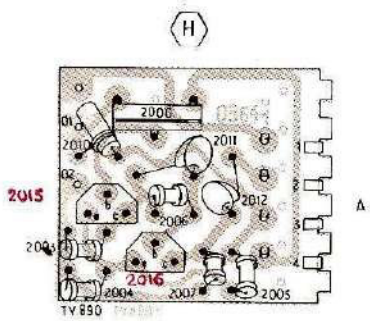

PLATINES ALIMENTATION F.I. (G)

COTÉ "ÉLÉMENTS"

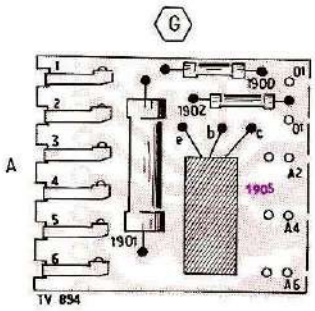

COTÉ "CUIVRE"

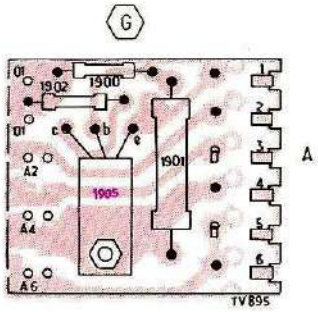

PLATINE F.I. (B) COTÉ "ÉLÉMENTS"

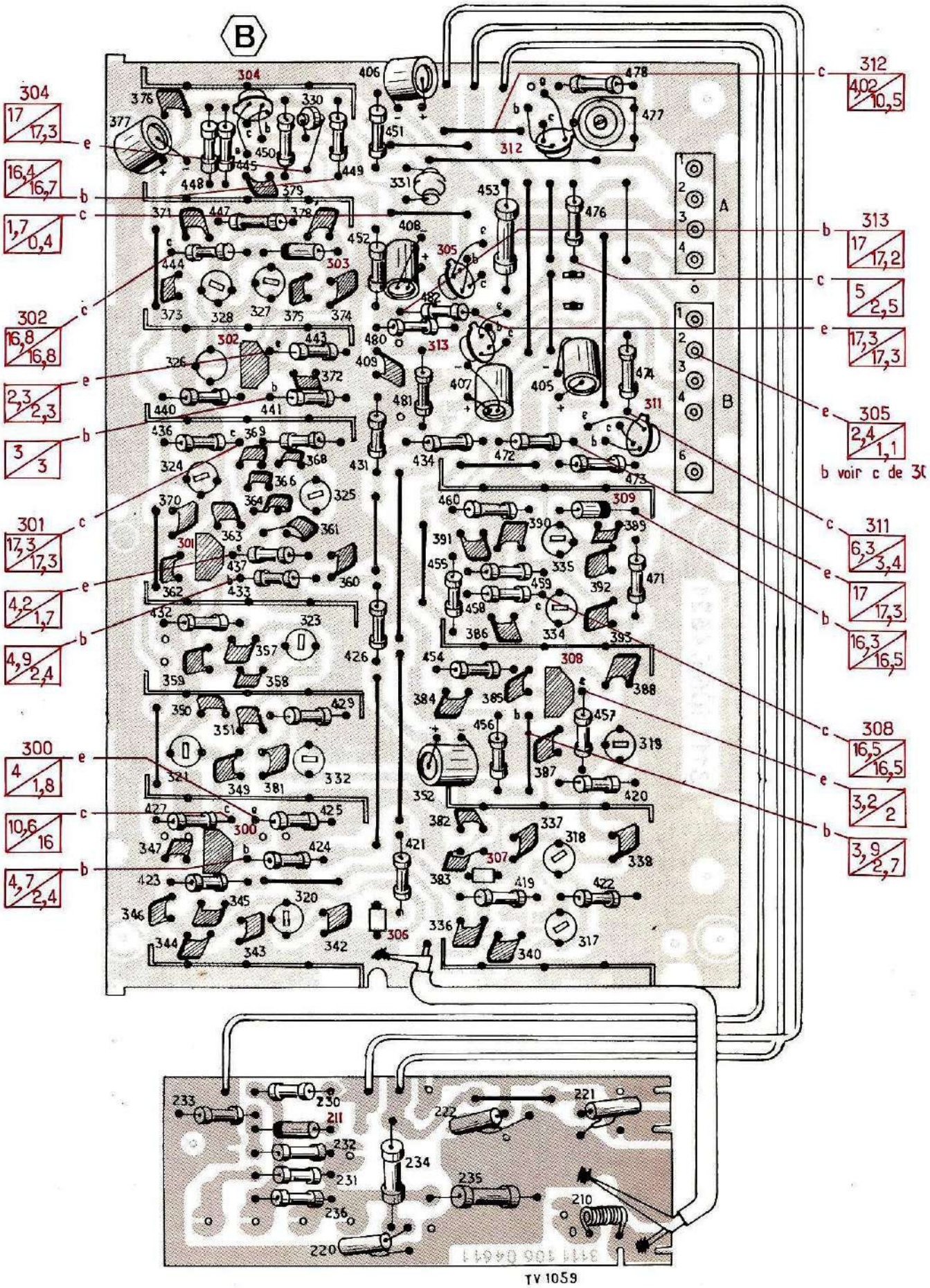

SCHÉMA DE PRINCIPE F.I. ET AUDIO

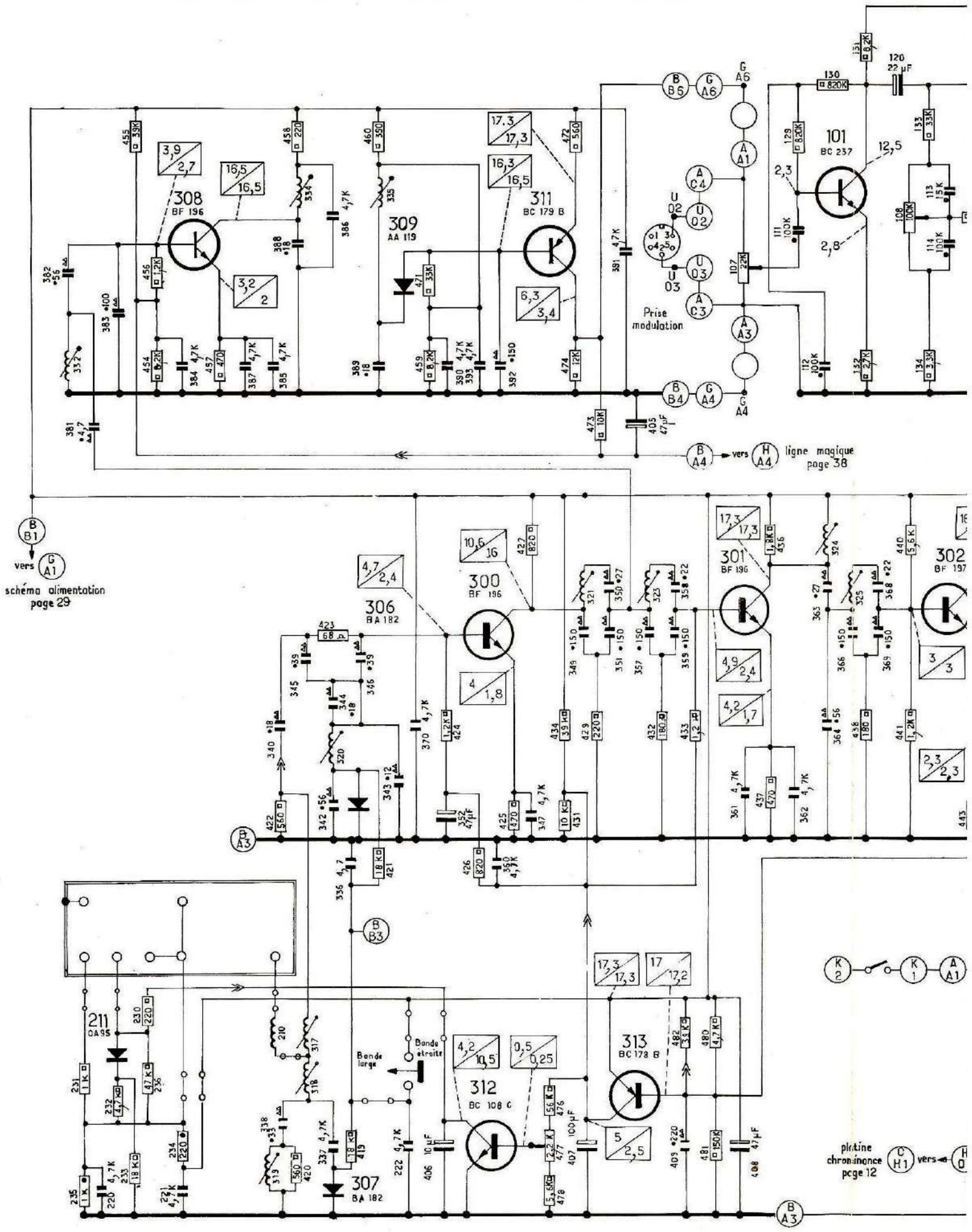

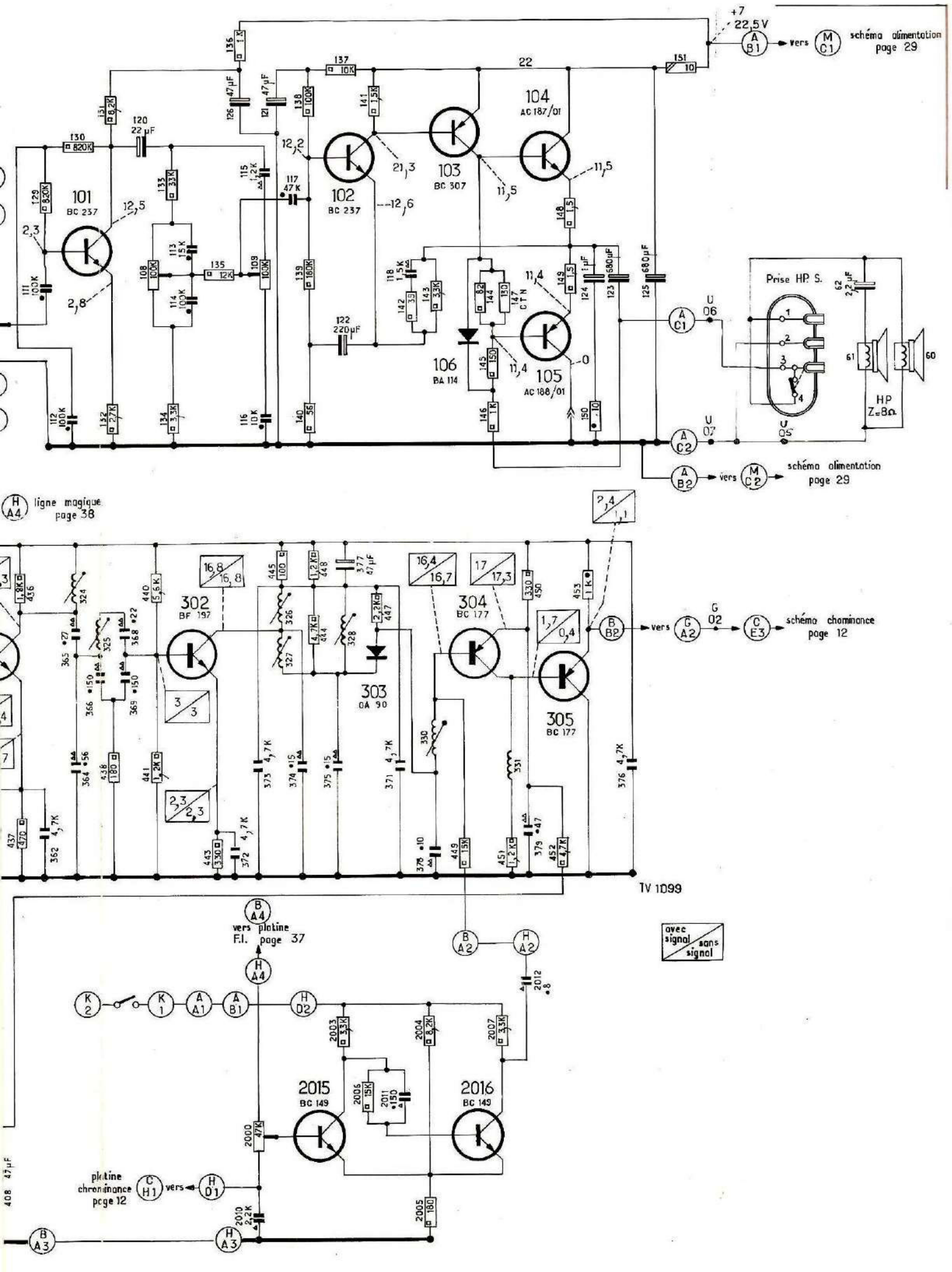
+7
22,5 V
vers
schéma alimentation page 29
101 BC 237
102 BC 237
103 BC 307
104 AC 187/01
105 AC 188/01
106 BA 114
CTN
Prise HP S.
HP Z=8Ω
ligne magique page 38
302 BF 197
303 OA 90
304 BC 177
305 BC 177
schéma chominance page 12
TV 1099
vers platine F.I. page 37
avec signal
sans signal
2015 BC 149
2016 BC 149
platine chrominance page 12

PLATINE F.I. (B) COTÉ "CUIVRE"

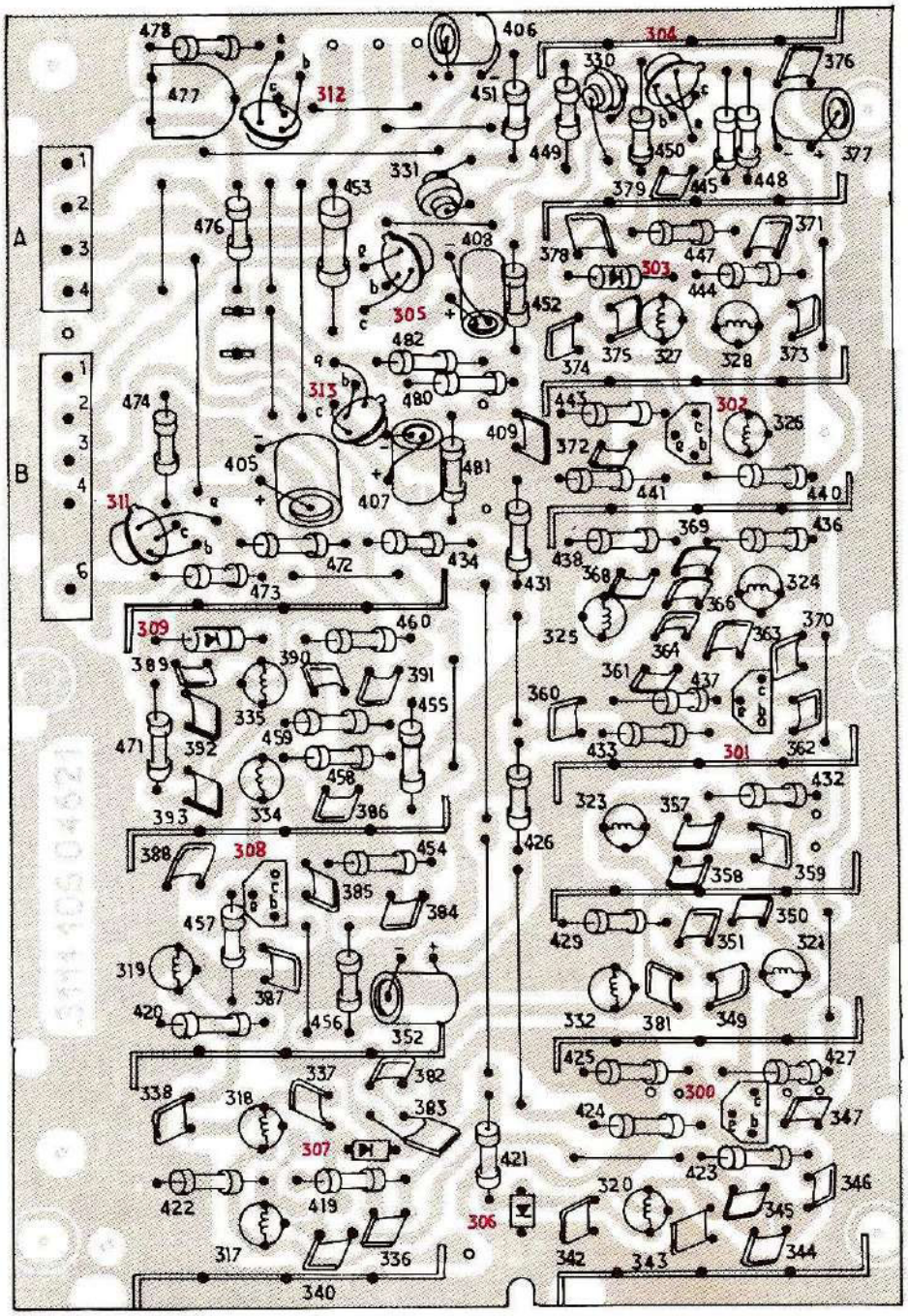

(B)

TV 1060

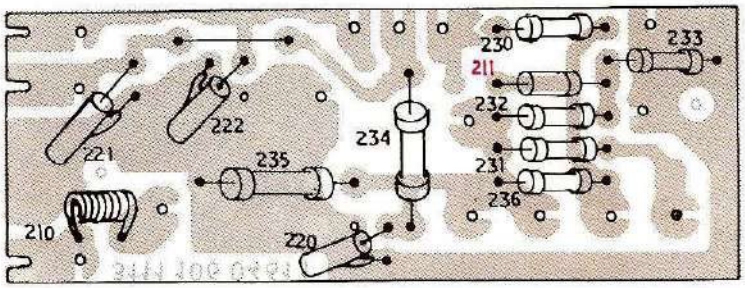

PLATINE CONVERGENCE (F) "COT

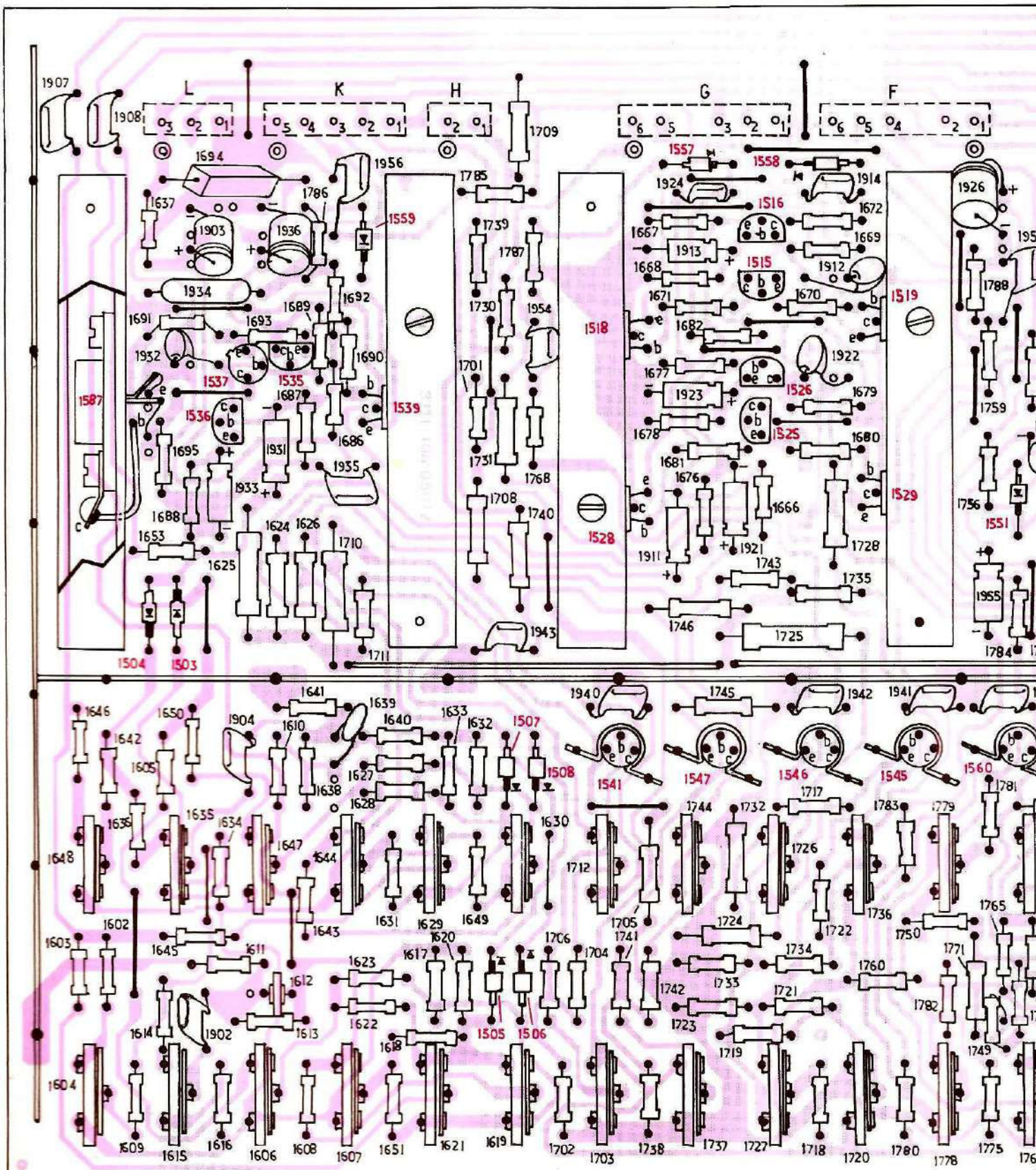

GENCE (F) "COTÉ CUIVRE"

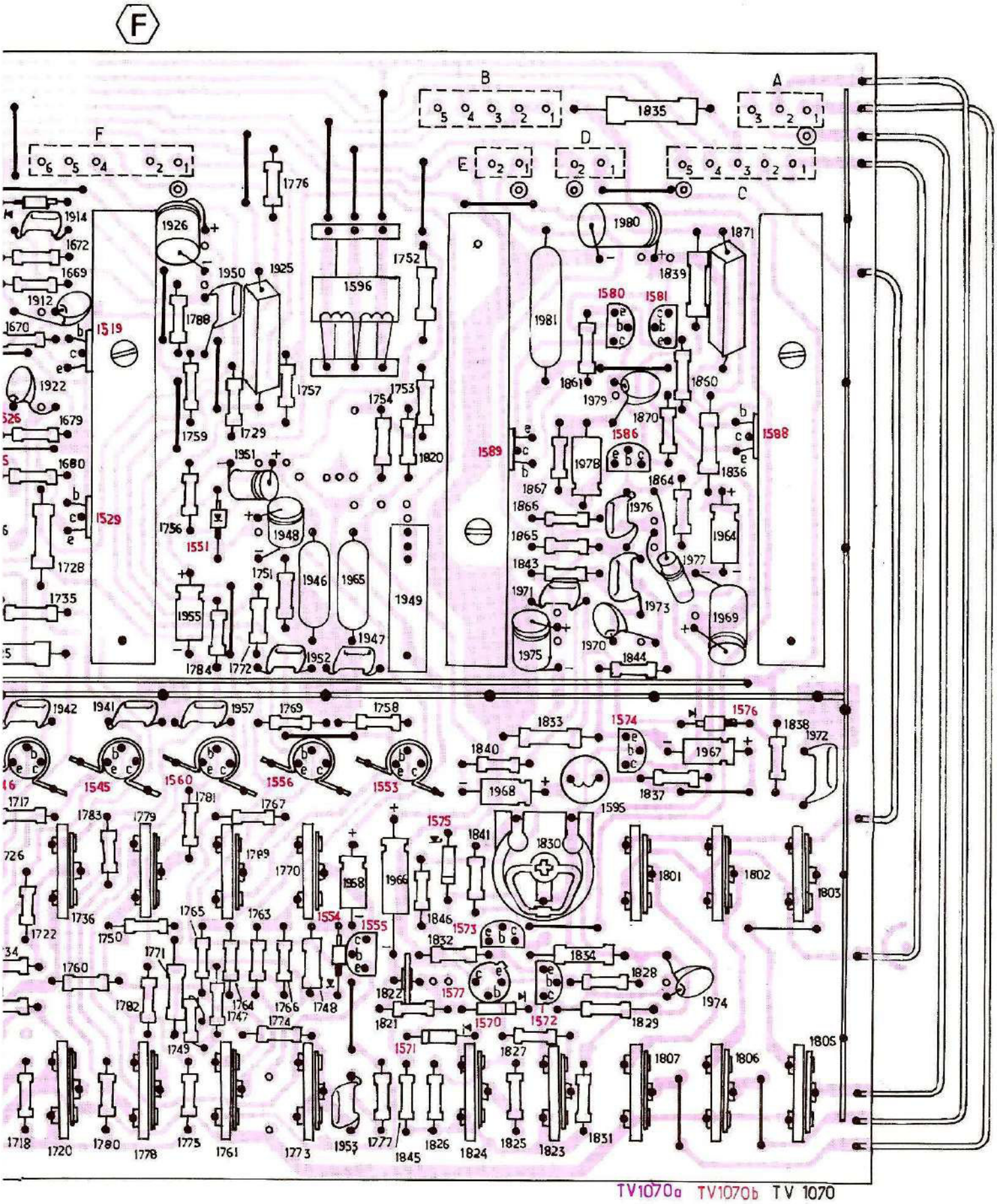

TV1070a TV1070b TV 1070

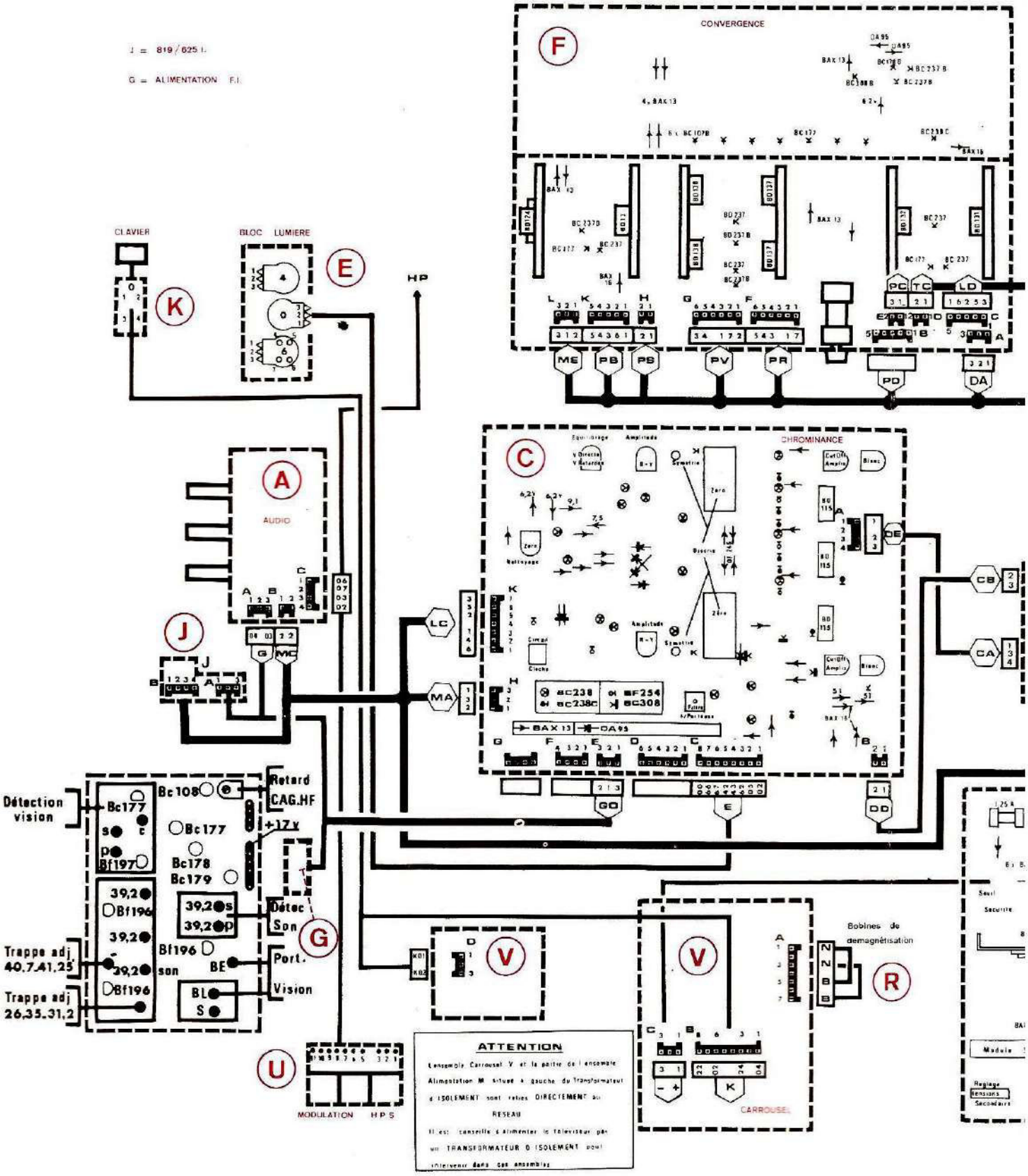
I = 819/625 l.
G = ALIMENTATION F.I.
CONVERGENCE
F
CLAVIER
K
BLOC LUMIERE
E
HP
A
AUDIO
J
CHROMINANCE
C
LC
MA
CB
CA
GO
E
DD
DE
ME
PB
PS
PV
PR
PD
DA
PC
TC
LD
Détection vision
Bc177
Bf197
Bc108
Bc177
Bc178
Bc179
Retard CAG.HF
+17v
39,2
Bf196
39,2
39,2
Bf196
Trappe adj 40,7.41,25
Trappe adj 26,35.31,2
39,2s
39,2p
Détec Son
G
Bf196
BE
Port. Vision
BL
S
V
V
R
Bobines de demagnétisation
CARROUSEL
U
MODULATION
H.P.S
ATTENTION
Ensemble Carrousel V et la partie de l'ensemble Alimentation M situé à gauche du Transformateur d'ISOLEMENT sont reliés DIRECTEMENT au RESEAU
Il est conseillé d'alimenter le Téléviseur par un TRANSFORMATEUR D'ISOLEMENT pour intervenir dans ces ensembles

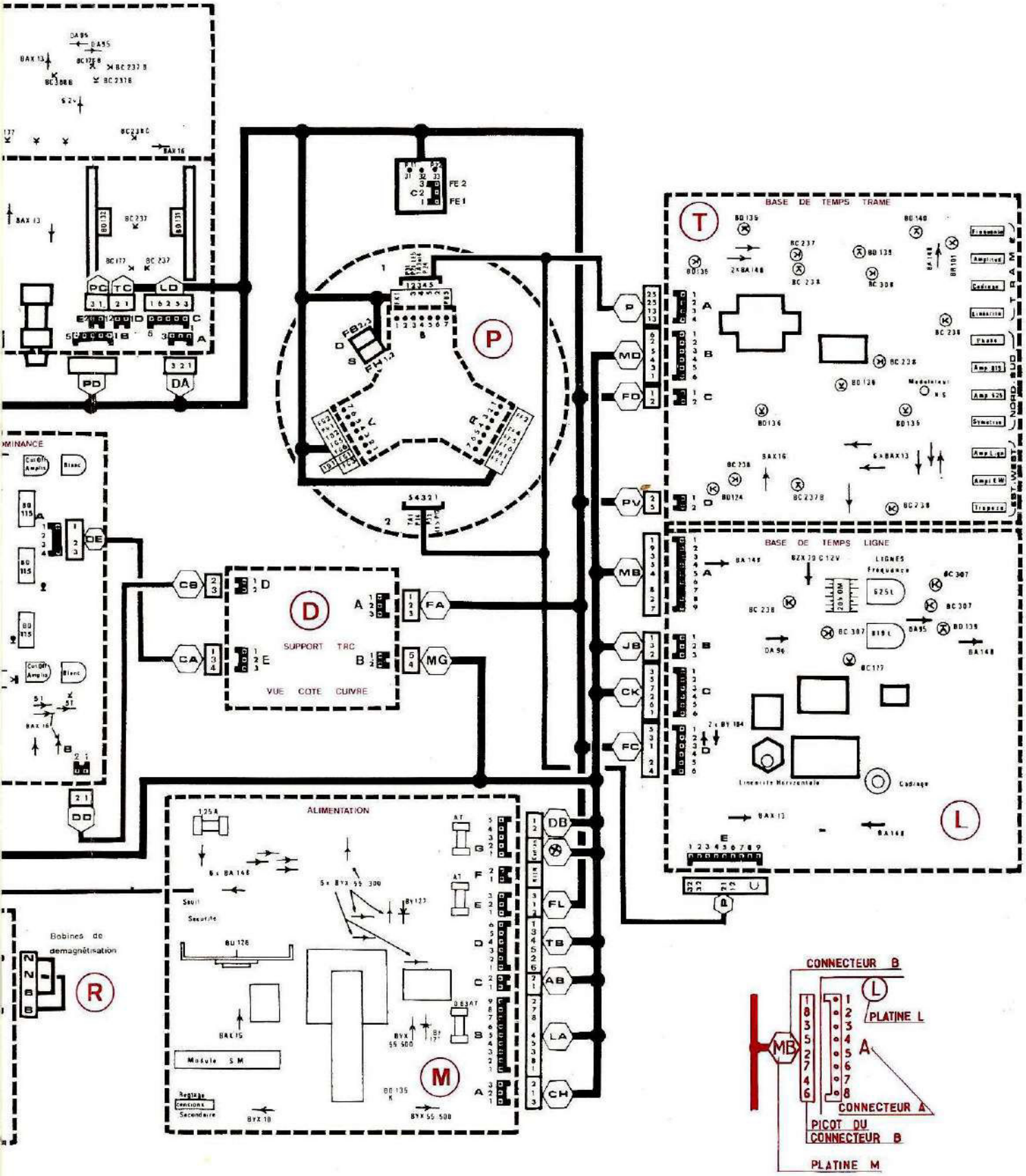

La liaison est effectuée entre le connecteur A de la platine L et le connecteur B de la platine M.
Le picot 1 du connecteur A de la platine L est relié au picot 1 du connecteur B de la platine M.
Le picot 2 du connecteur A de la platine L est relié au picot 9 du connecteur B de la platine M, etc...

PLATINE CARROUSEL (V) "COTÉ CUIVRE

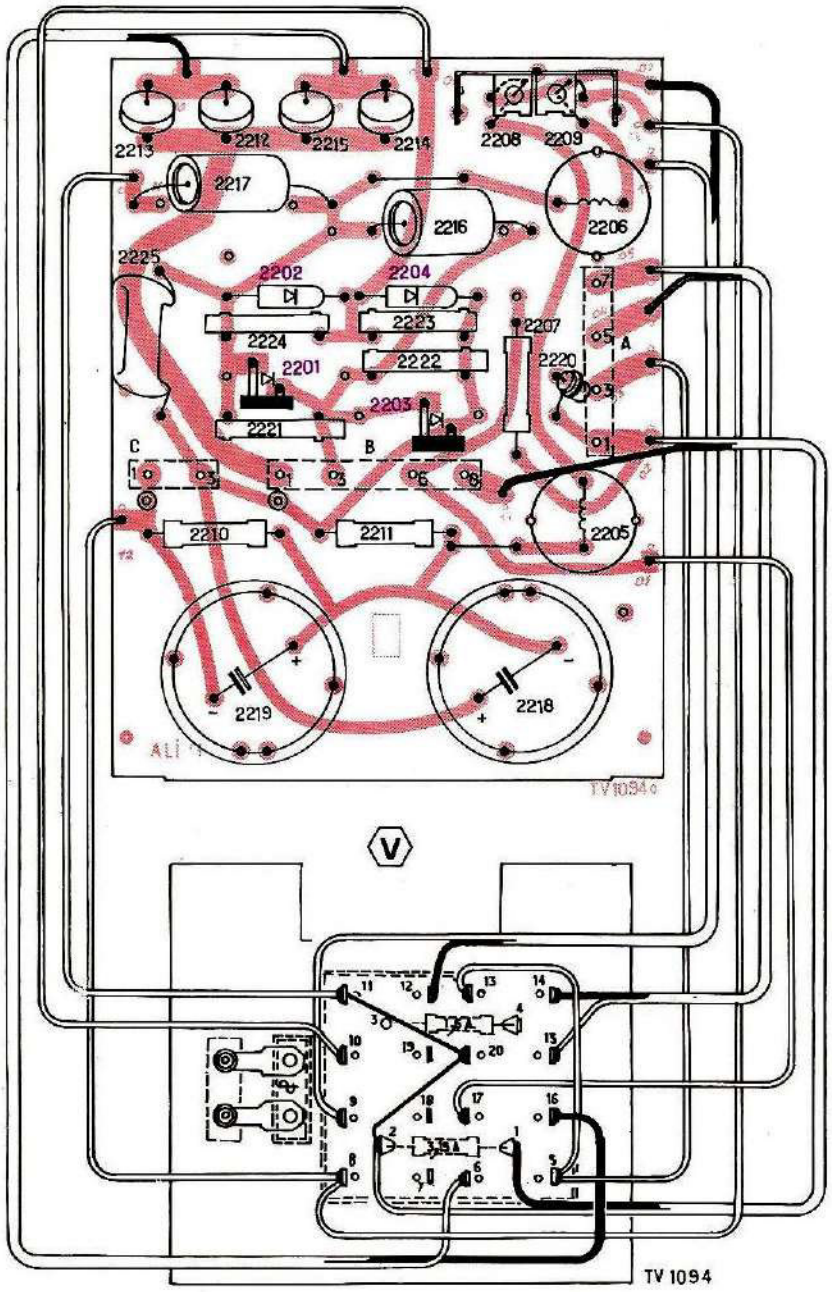

PLATINE TUBE IMAGE D

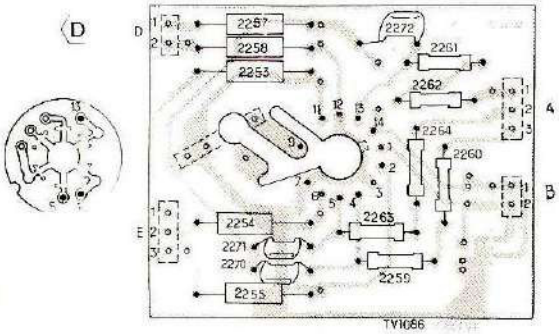

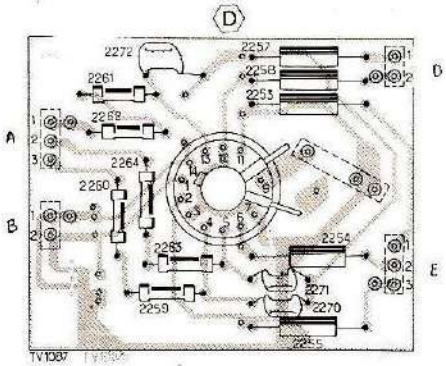

BROCHAGE DU TUBE

1 = Filament	**6** = Cathode vert	**11** = Cathode bleu
2 = Cathode rouge	**7** = G 1 vert	**12** = G 1 bleu
3 = G 1 rouge	**8** =	**13** = G 2 bleu
4 = G 2 rouge	**9** = G 3 bleu	**14** = Filament
5 = G 2 vert	**10** =	

MODIFICATIONS INTERVENUES EN COURS DE FABRICATION

– PLATINE ALIMENTATION

1) Pour assurer une meilleure commutation, l'alimentation du Relais 2107 a été modifiée suivant le dessin ci-dessous.

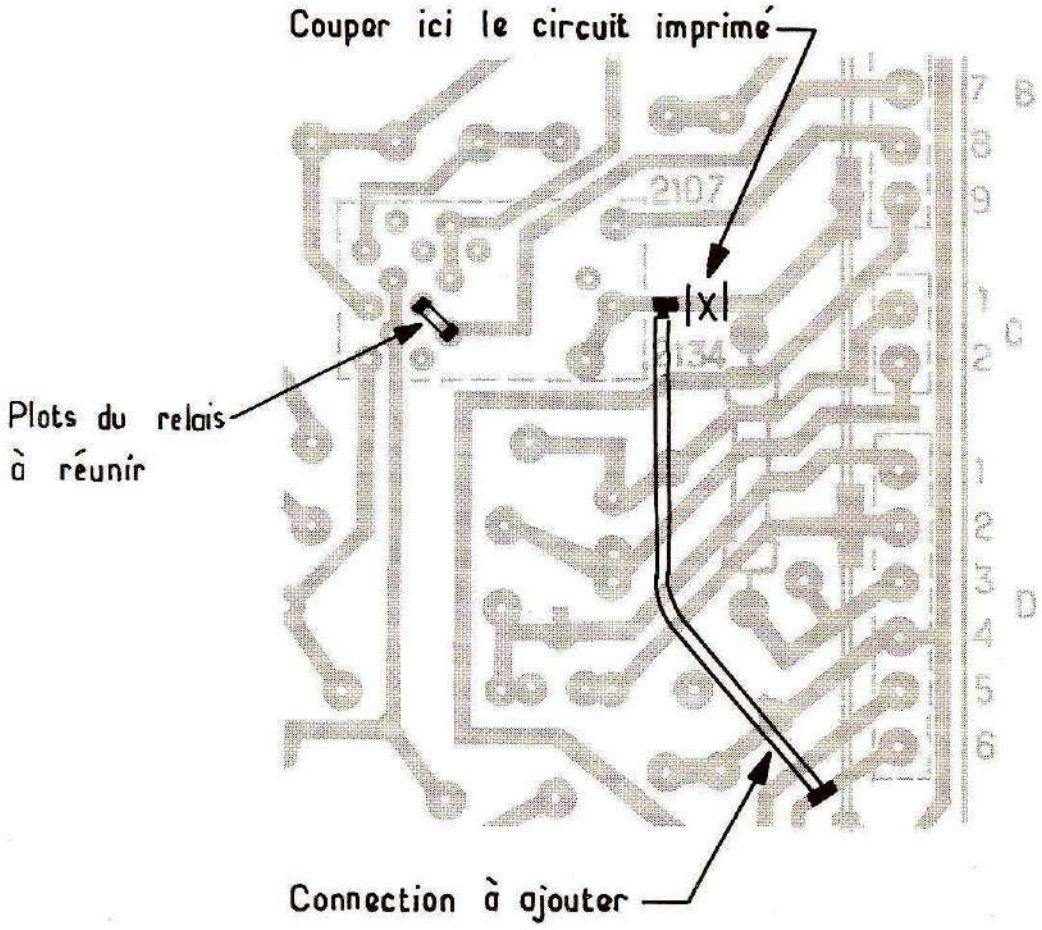

2) A la position 2082 sur la platine alimentation on pourra trouver dans certains cas un transistor BU 126 de marque TEXAS mécaniquement différent des transistors d'origine (semelle mince). Le service ne fournissant que des transistors d'origine (semelle épaisse), il conviendra donc, en cas de remplacement d'un transistor à semelle mince par un transistor à semelle épaisse, de remplacer également le capot plastique isolant ainsi que l'isolant se trouvant sous le transistor si celui-ci est déterioré même légèrement.

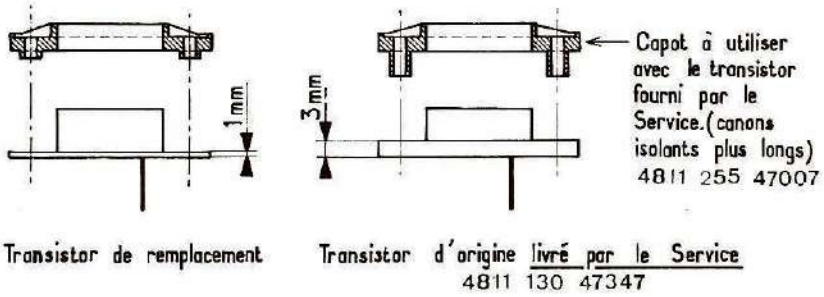

3) Protection de D 2090

– Ajouter un radiateur sur la diode 2090 suivant le dessin ci-dessous si les connexions sont trop courtes, remplacer la diode

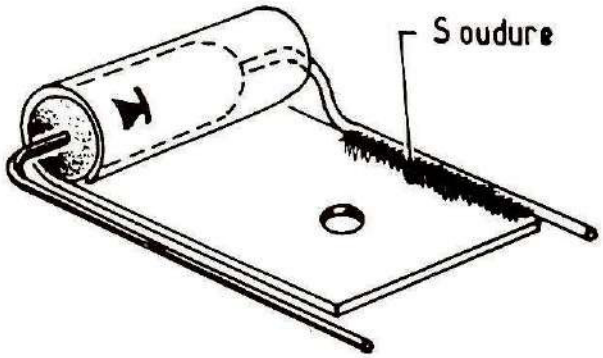

II BASE DE TEMPS LIGNES

– **Remplacer systématiquement C 1418** 6,8 nF vert foncé par un condensateur vert clair marqué ERO livré par le Service sous la même référence.

– **Supprimer D 1450**

Ajouter une diode BY 127 ou BY 188 (D 1454) en parallèle sur D 1452

– **Remplacer les diodes PY 127** par BY 127 dans tous les cas.

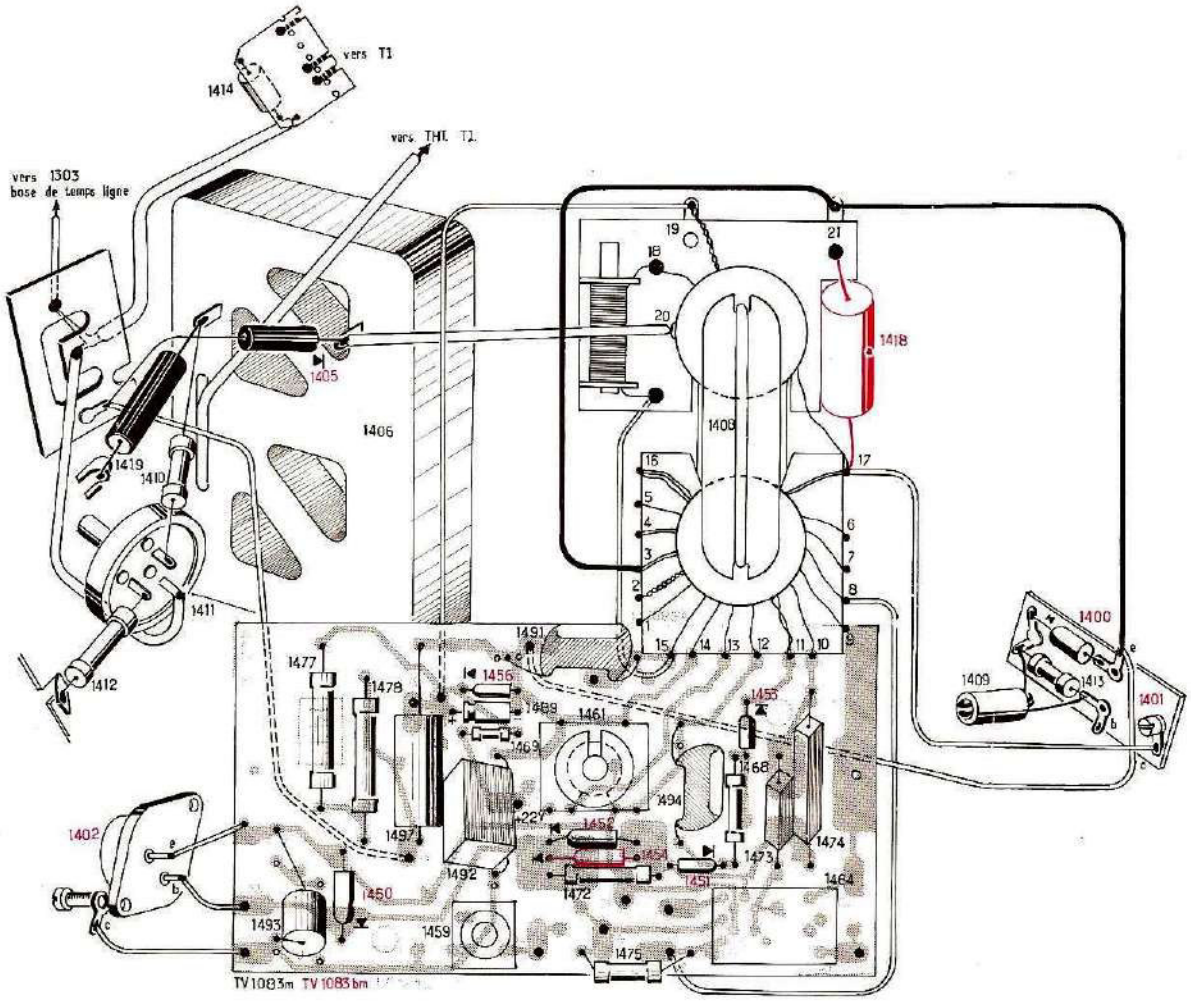

REMPLACEMENT DE LA BOBINE S 1461 4811 150 57001 PAR 4811 150 57002.

Bobines vues de dessous (on peut rencontrer 2 sortes de carcasses)

BOBINE D'ORIGINE

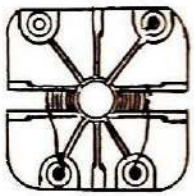

4811 150 57001

BOBINE MODIFIÉE

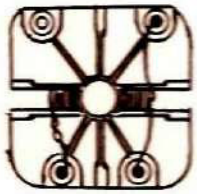

4811 150 57002

BOBINE D'ORIGINE

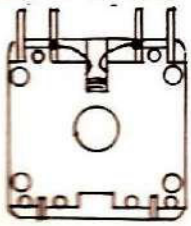

4811 150 57001

BOBINE MODIFIÉE

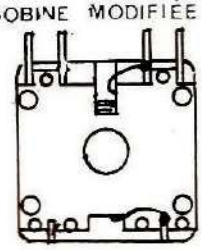

4811 150 57002

Cette nouvelle bobine comporte en enroulement supplémentaire servant à améliorer la protection du BU 126 T 1402.

1) Platines transformateur de lignes ancien modèle.

Il est impératif d'effectuer les modifications indiquées au verso (Fig. 1 et 2).

2) Platines transformateur de lignes nouveau modèle (voir fig. 3) ou platines ancien modèle modifiées lors d'une intervention précédente.
La nouvelle bobine seule peut équiper ces platines.

Ne jamais monter une ancienne bobine que vous auriez éventuellement en stock à la place d'une nouvelle bobine.

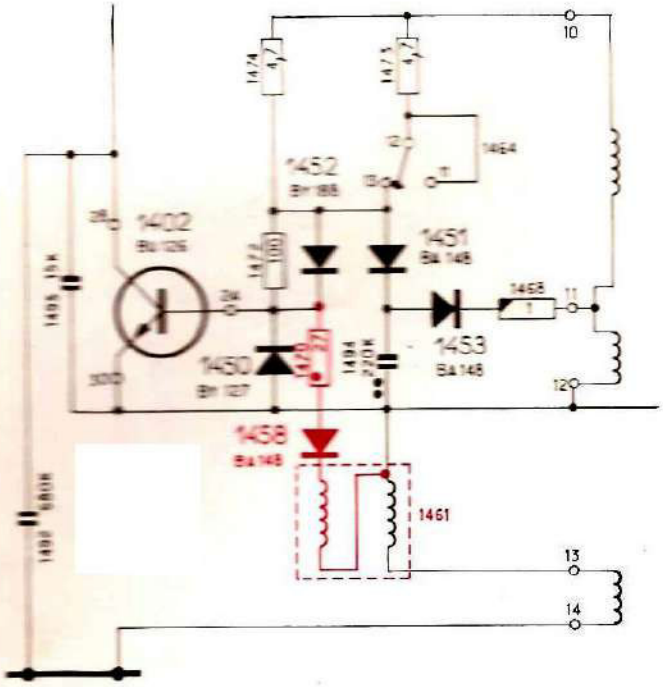

TV 1223 a

PLATINE TL MODIFIEE (COTE CUIVRE)

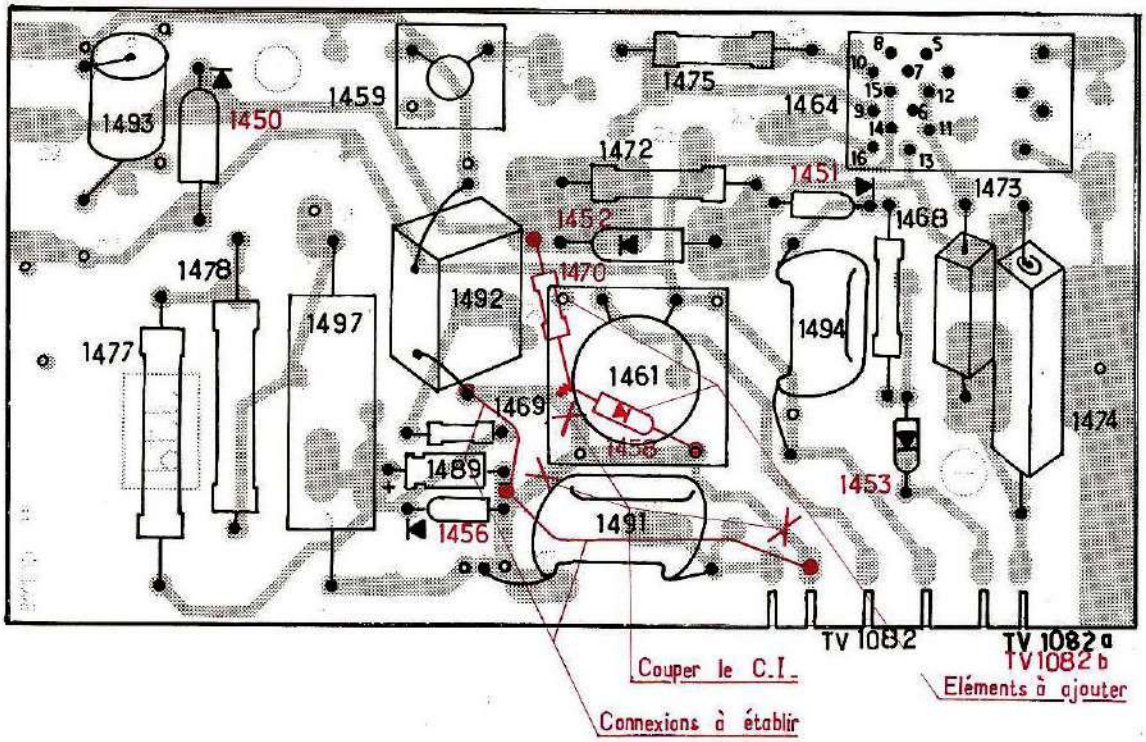

PLATINE TL NOUVEAU MODÈLE (COTE CUIVRE)

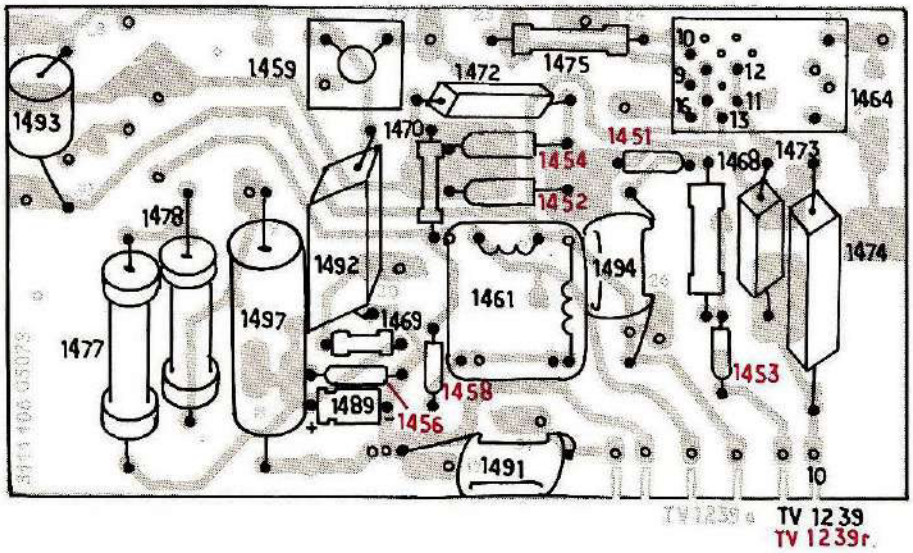

II) Base de temps trame : Protection des transistors de sortie.

- Remplacer R 1078 par une diode zener BZX 75/C 1,4 (cathode au collecteur de T 1005).
- **Ajouter une résistance de 1 KΩ** (R 1104) dans le collecteur de T 1006
- **Supprimer R 1103**
- **Supprimer C 1150**
- **Remplacer D 1034** par un court-circuit
- **Remplacer R 1068** 390Ω par 220Ω

Remarque : Si après avoir effectué ces modifications, un clignotement noir blanc, couleur apparait ;

- Remplacer C 940 220 nF par 150 nF et vérifier que R 780 fait bien 1,8KΩ pour les appareils équipés de platine chroma IC
- Sur les appareils à platine chroma sans IC, remplacer C 953 220 nF par 150 nF vérifier que R 780 fait bien 1,8 KΩ

3) Corrections Est Ouest : Protection de T 1028

Ajouter une résistance de 1 KΩ (R 1110) dans le collecteur de T 1028

4) Corrections Nord-Sud

Remplacer C 1153 par un condensateur polyester même valeur.

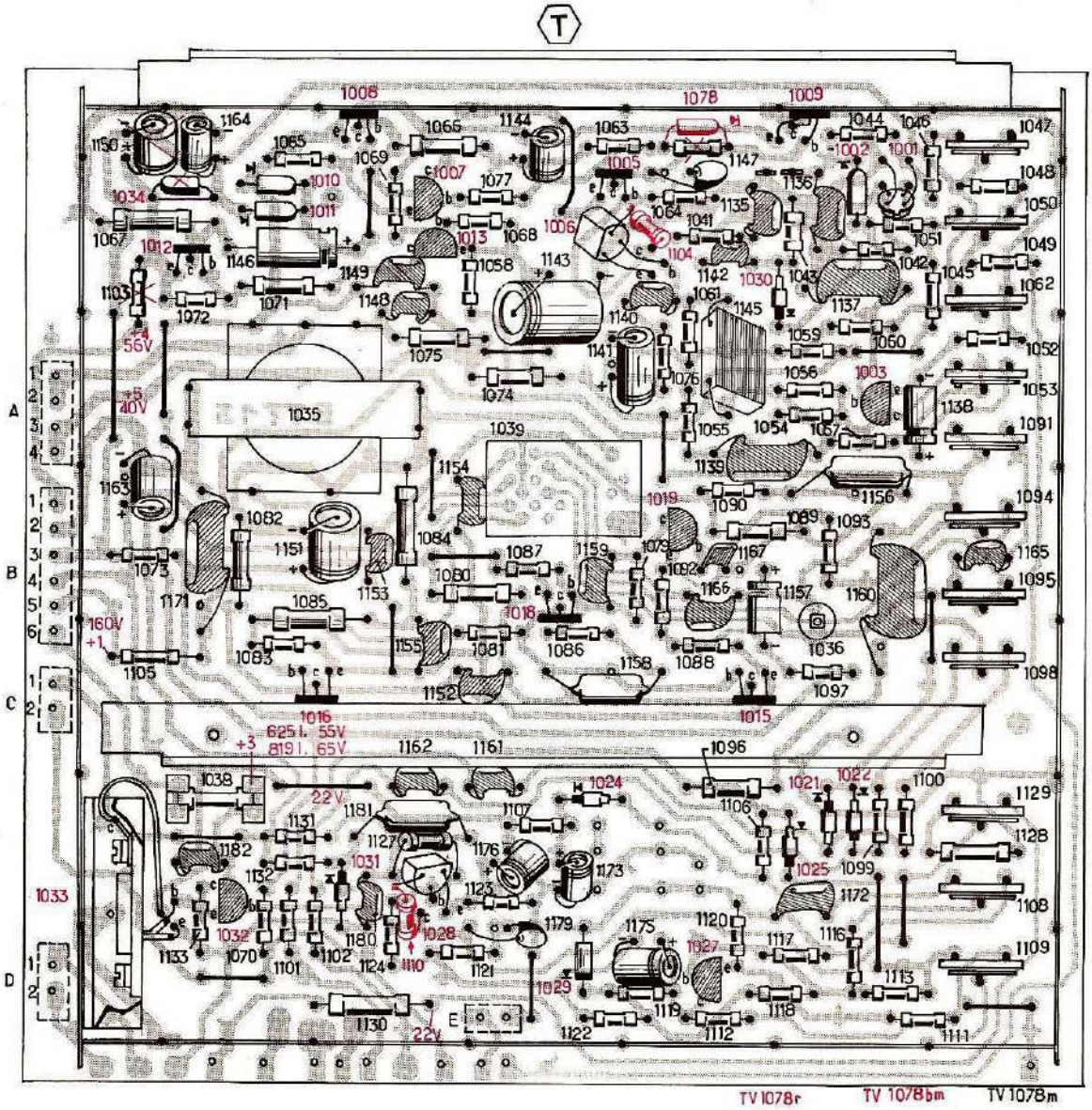

IV MATÉRIEL NÉCESSAIRE POUR EFFECTUER LES MODIFICATIONS.

1	Radiateur		4822 255 40035
1	Diode BYX 55/350	D 2090	4811 130 37148
1	Condensateur 6,8 μ F	C 1418	4811 121 37004
1	Diode BY 127	D 1454	4811 130 37018
1	Diode BZYX 75/C 1,4	1078	4822 130 30814
1	Condensateur placo 150 nF	C 940 ou C 953	4822 121 40104
1	Condensateur polyester 82 nF	C 1153	4822 120 41158
1	Résistance 1,8 KΩ 1/8 W	R 780	4822 110 61114
2	Résistance 1 KΩ 1/8 W	R 1104 – R 1110	4822 110 61107
1	Résistance 220Ω 1/8 W	R 1068	4822 110 61089

INTERCHANGEABILITÉ DE CERTAINS ÉLÉMENTS

– Remplacement du circuit intégré oscillateur sur la base de temps horizontale

Le circuit intégré TBA 720 ou (205 OM) est remplacé par un TBA 720 A. Lors du remplacement du 720 par **720 A,** il est nécessaire d'ajouter une résistance de 33 KΩ 1/4 W entre le plot 14 (actuellement libre) et le plot 11 du même circuit intégré. Inversement, il est possible de monter un 720 à la place du 720 A mais dans ce cas, veiller à ce que le plot 14 du circuit intégré soit libre.

– Remplacement du tripleur THT

Deux sortes de tripleurs THT peuvent être montés sur les téléviseurs : le tripleur TVK 31 et le TVK 52. La différence entre les deux est le condensateur de focalisation (1419 – 2,5 nF – 10 kV).

Dans le TVK 52 le condensateur se trouve incorporé au tripleur. Le service ne fournit que des tripleurs TVK 52
En cas de remplacement d'un TVK 31 par un TVK 52, il faudra donc supprimer le condensateur C 1419.

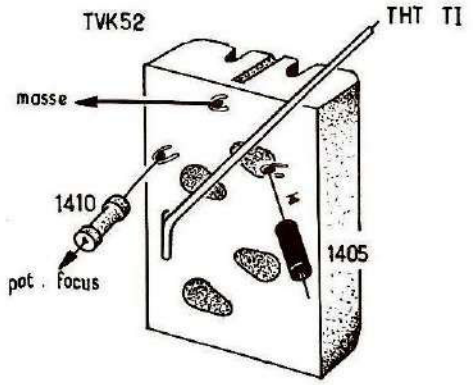

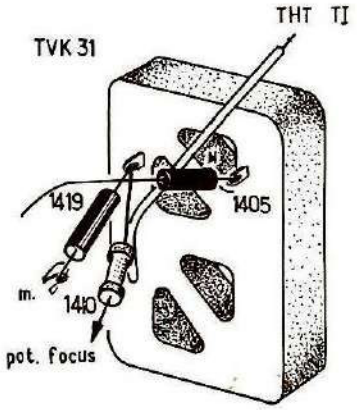

TV1189

— Remplacement de certains transistors

Sur les platines base de temps et convergences les transistors 1033 et 1587 — BD 124 peuvent être remplacés par des BD 235. Des trous ont été prévus à cet effet, dans les circuits imprimés, ainsi que sur les radiateurs, pour en permettre la fixation.

Ces transistors ne possédant aucun repère, le dessin ci-contre donne la position des électrodes.

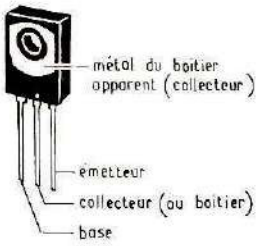

— Remplacement du transistor T 1588 sur les platines convergences

A la position T 1588 deux transistors peuvent être montés le BD 131 prévu dans la documentation ou bien le BD 235. Dans le cas où l'on monte un BD 235, il est instamment recommandé de brancher une résistance de 220Ω en parallèle sur le primaire du transformateur de coins (transformateur fixé sur l'ensemble déflecteur dont le primaire correspond à l'arrivée du connecteur).

— Remplacement des bobines de convergences

De nouvelles bobines de convergences sont montées sur les déflecteurs de TVC 5 Les caractéristiques de ces bobines sont identiques aux anciennes, et bien que les dimensions soit légèrement différentes, elles peuvent se monter indifféremment ; seuls les connecteurs sont à modifier.

Les nouvelles bobines sont montées avec des connecteurs 6 voies qui peuvent être confectionnés à l'aide du sachet 4811 310 37021.

Les anciennes bobines sont montées avec des connecteurs « STOKO » bleu : 4822 266 40032.
rouge : 4822 266 40029.
vert : 4822 266 40031.

Dans le cas où une bobine doit être remplacée, la correspondance de branchement entre les deux connecteurs est donnée par des dessins au verso.

Dans le cas où tout l'ensemble est remplacé et que les bobines de convergences ne sont pas défectueuses, on peut récupérer et monter celles-ci sur le nouvel ensemble.

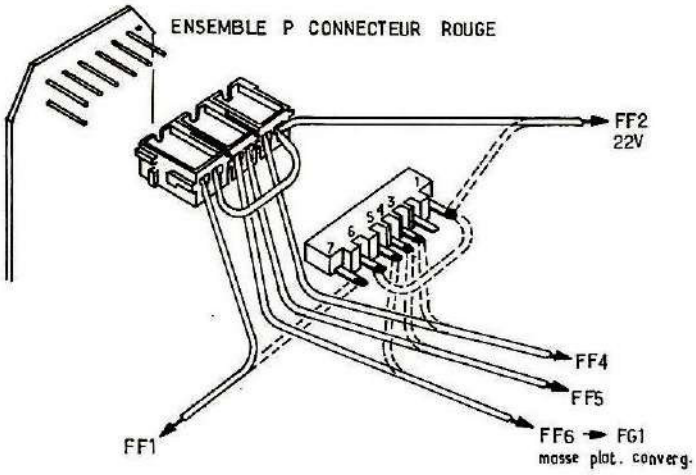
ENSEMBLE P CONNECTEUR ROUGE
FF2
22V
FF4
FF5
FF6 → FG1
masse plat. converg.
FF1

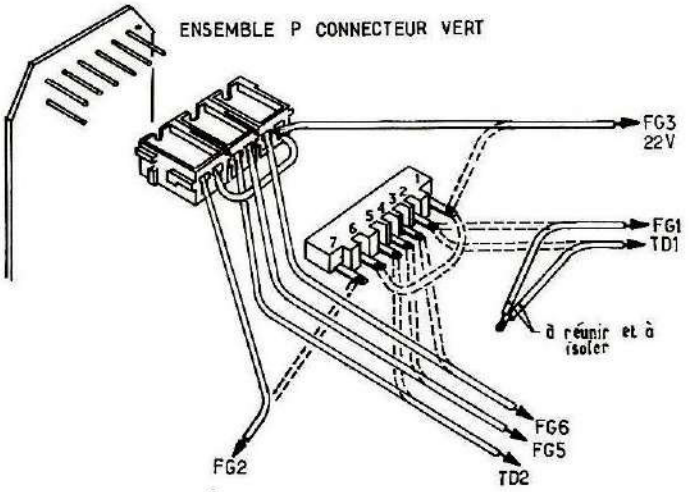
ENSEMBLE P CONNECTEUR VERT
FG3
22V
FG1
TD1
à réunir et à isoler
FG6
FG5
TD2
FG2

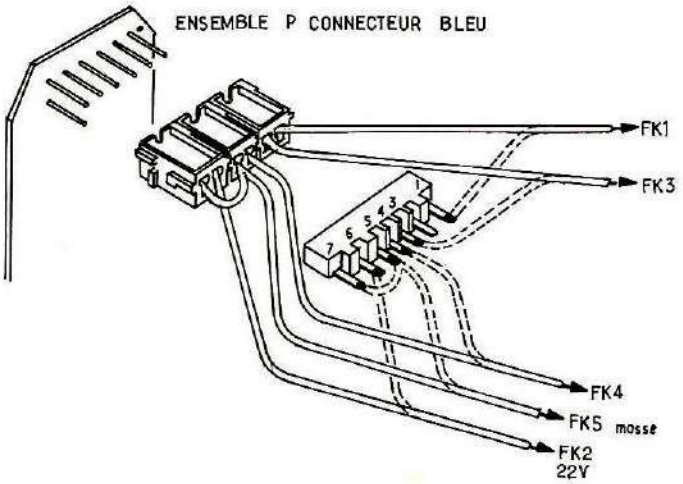
ENSEMBLE P CONNECTEUR BLEU
FK1
FK3
FK4
FK5 masse
FK2
22V

Diode D 1400 — BY 188 Page 19

La diode équipant les premiers appareils était sélectionnée et marquée par un point rouge. Son remplacement par une diode BY 188 normale, implique obligatoirement les modifications suivantes :

— Ajouter une résistance R 1413 de 27 et une self 1409 entre base et K de D 1400.

— Modifier le circuit de base de T 1209 suivant le schéma ci-dessous (R 1308 de 3,3 passe à 12

Une résistance de 1,2 K et un condensateur de 2,2 nF sont ajoutés).

— Sachet de transformation 4811 310 17038

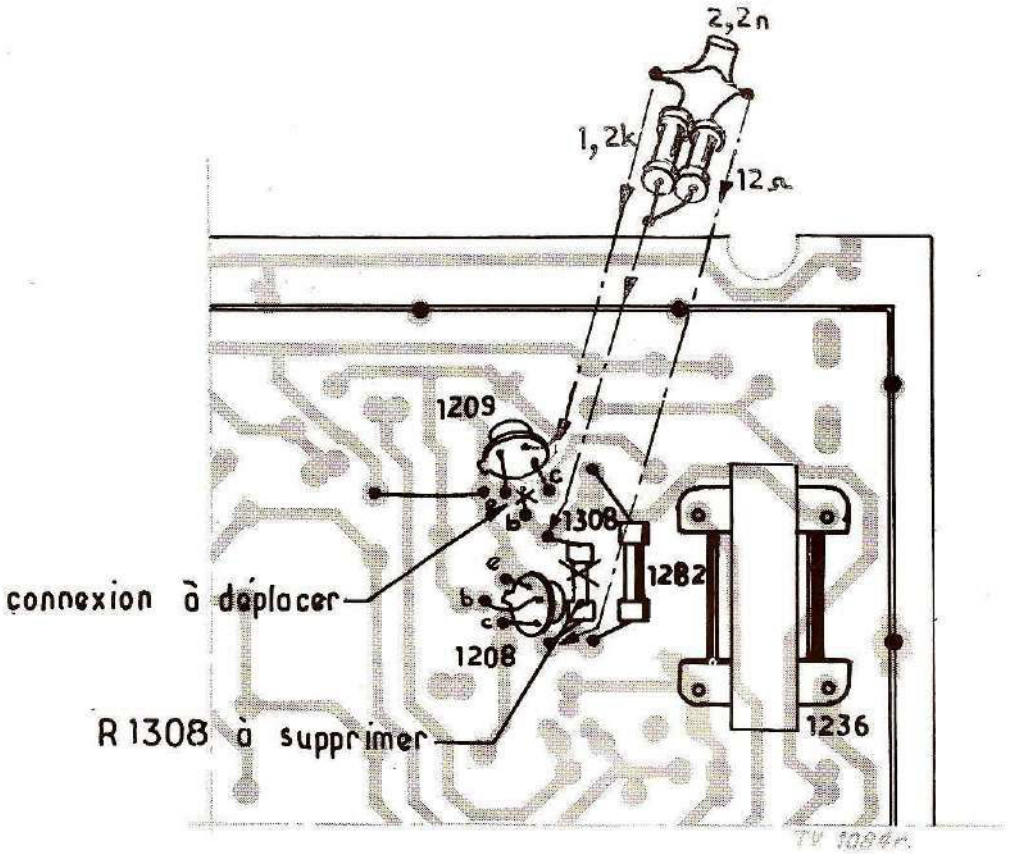

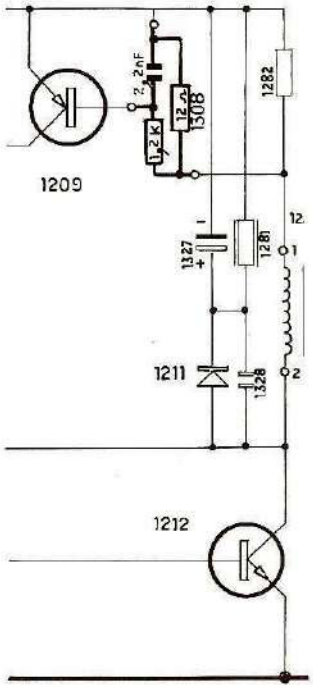

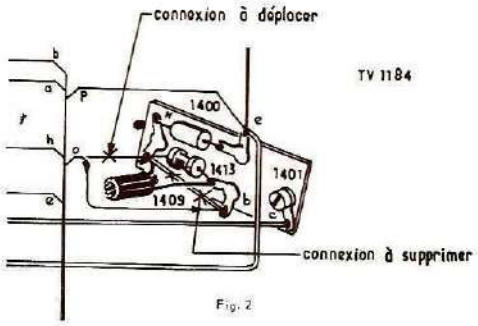

Fig. 2

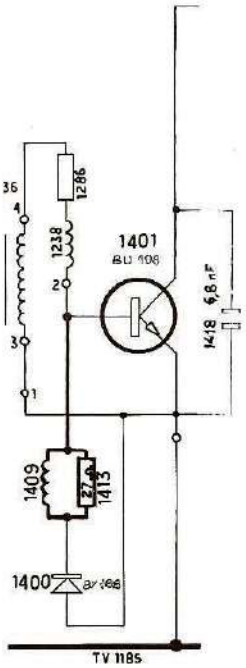

PIECES SPÉCIALES
PLATINE CONVERGENCE

RÉSISTANCES - POTENTIOMETRES

- INVERSEURS COUPURE G 2

Indice	Désignation	Code commande
1604	Pot. 4,7 KΩ	4811 101 17056
1606	Pot. 4,7 KΩ	4811 101 17056
1607	Pot. 1 KΩ	4811 101 17067
1612	Rés. VDR Ω	4822 116 20069
1615	Pot. 470 Ω	4811 101 17066
1619	Pot. 4,7 KΩ	4811 101 17056
1621	Pot. 4,7 KΩ	4811 101 17056
1629	Pot. 4,7 KΩ	4811 101 17056
1630	Pot. 4,7 KΩ	4811 101 17056
1635	Pot. 470 Ω	4811 101 17066
1639	Rés. VDR Ω	4822 116 20069
1644	Pot. 1 K Ω	4811 101 17067
1647	Pot. 4,7 KΩ	4811 101 17056
1648	Pot. 4,7 KΩ	4811 101 17056
1684	Rés. bobinée fusible 56 Ω ± 10 % 4 W	4811 113 97001
1694	Rés. bobinée fusible 56 Ω ± 10 % 4 W	4811 113 97001
1703	Pot. 4,7 KΩ	4811 101 17056
1712	Pot. 47 KΩ	4811 101 17065
1720	Pot. 4,7 KΩ	4811 101 17056
1726	Pot. 1 KΩ	4811 101 17067
1727	Pot. 4,7 KΩ	4811 101 17056
1736	Pot.47 KΩ	4811 101 17065
1737	Pot. 4,7 KΩ	4811 101 17056
1744	Pot. 47 KΩ	4811 101 17065
1749	Rés. CTN 680 Ω ± 20 %	4811 116 37018
1761	Pot. 10 KΩ	4811 101 17058
1770	Pot. 4,7 KΩ	4811 101 17056
1773	Pot. 4,7 KΩ	4811 101 17056
1778	Pot. 10 KΩ	4811 101 17058
1779	Pot. 10 KΩ	4811 101 17058
1789	Pot. 1 K Ω	4811 101 17067
1801	Pot. 2,2 M Ω (G2 bleu)	4811 101 17064
1802	Pot. 2,2 M Ω (G2 vert)	4811 101 17064
1803	Pot. 2,2 M Ω (G2 rouge)	4811 101 17064
1805	Invers. (coupure canon rouge)	4811 273 47007
1806	Inverseur (coupure canon vert)	4811 273 47007
1807	Inverseur (coupure canon bleu)	4811 273 47007
1822	Rés. VDR	4811 116 27017
1823	Pot. 4,7 KΩ	4811 101 17056
1824	Pot. 4,7 KΩ	4811 101 17056
1830	Pot. 4,7 KΩ	4822 101 10026
1871	Rés. bobinée fusible 56 Ω ± 10 % 4 W	4811 113 97001

CONDENSATEURS

Indice	Désignation	Code commande
1903	Chimique 47 μ F 63 V	4822 124 20501
1911	Chimique 1,5 μ F 63 V	4822 124 20342
1913	Chimique 47 μ F 10 V	4822 124 20373
1921	Chimique 1,5 μ F 63 V	4822 124 20342
1923	Chimique 47 μ F 10 V	4822 124 20373
1926	Chimique 47 μ F 63 V	4822 124 20501
1931	Chimique 1,5 μ F 63 V	4822 124 20342
1933	Chimique 47 μ F 10 V	4822 124 20373
1936	Chimique 47 μ F 63 V	4822 124 20501
1948	Chimique 33 μ F 40 V	4822 124 20366
1949	Métallisé 3,3 μ F ± 10 % 100 V	5322 121 40283
1951	Chimique 47 μ F 25 V	4822 124 20369
1955	Chimique 47 μ F 10 V	4822 124 20373
1958	Chimique 1,5 μ F 63 V	4822 124 20342
1964	Chimique 4,7 μ F 63 V	4822 124 20494
1966	Chimique 33 μ F 40 V	4822 124 20365
1967	Chimique 6,8 μ F 63 V	4811 124 27066
1968	Chimique 4,7 μ F 63 V	4822 124 20494
1969	Chimique 47 μ F 63 V	4822 124 20501
1975	Chimique 33 μ F 40 V	4822 124 20365
1978	Chimique 47 μ F 10 V	4822 124 20373
1980	Chimique 150 μ F 63 V	4822 124 20536
1981	Placo 820 K ± 20 % 250 V	4822 121 40286

PIECES MÉCANIQUES

Désignation	Code commande
Refroidisseurs pour transistors BC 177 - BC 107	4811 255 47009

BOBINAGES

Indice	Désignation	Code commande
1595	Self 5 mH modulateur N.S.	4811 158 27001
1596	Bobine de convergence latérale	4811 156 47099

PIECES SPÉCIALES
PLATINE SUPPORT TUBE IMAGE

Désignation	Code commande
Platine Support TRC complète	4811 212 27051
Support tube image	4811 255 77038
2270, 2271, 2272 Cond. Placo 33 K ± 20 % 630 V	4811 121 47024
2274 Eclateur	4811 252 67084

PIECES SPÉCIALES BLOC LUMIERE

	Désignation	Code commande
90	Pot. contraste 470 Ω linéaire	4811 101 27098
94	Pot. lumière 10 KΩ linéaire	4811 101 27106
96	Pot. saturation 1 KΩ	4811 102 37017

PIECES SPÉCIALES ALIMENTATION

BOBINAGES

Indice	Désignation	Code commande
2095	Self de choc	4811 158 17022
2096	Self de choc	4811 158 17022
2097	Self de choc	4811 158 17022
2098	Self de choc	4811 158 17022
2100	Transfo driver	4811 142 67002
2101	Transfo alimentation	4811 148 67002
2107	Relais	4811 280 77015
2108	Self de choc	4811 158 17022
2109	Self de choc	4811 158 17022
2205	Self antirayonnement	4822 157 50308
2206	Self antirayonnement	4822 157 50308

CONDENSATEURS

Indice	Désignation	Code commande
2051	Micropo 5,6 K ± 2 % 63 V	4811 121 57105
2052	Micropo 220 pF ± 1 % 250 V	4811 121 57106
2054	Micropo 390 pF ± 2 % 250 V	4811 121 57107
2055	Micropo 3,9 K ± 5 % 125 V	4811 121 57108
2056	Céramiq. plaquette 1 K ± 10 %	4811 122 37077
2057	Céramique plaq. 2,2 K ± 10 %	4811 122 37078
2058	Chimique 47 μ F 63 V	4822 124 20494
2059	Chimique plaquet 56 pF ± 2 %	4811 122 37079
2061	Chimique 10 μ F 63 V.	4822 124 20353
2153	Placo 1 μ F ± 10 % 400 V	4811 121 47095
2155	Chimique 2 x 25 μ F 400 V	4811 124 47018
2160	Polyester plat 1,5 K	4811 121 47092
2161	Polyester plat 0,1 μ F ± 10 % 400 V	4811 121 47093
2162	Chimique 33 μ F 40 V	4822 124 20365
2163	Métallisé 1,5 μF ± 10 % 100 V	4811 121 97002
2167	Chimique 10 μF 63 V	4822 124 20353
2168	Polyester plat 1,5 K	4811 121 47092
2169	Chimique 22 μ F 63 V	4822 124 20363
2170	Polyester plat 5,6 K ± 10 % 630 V	4811 121 47094
2171	Chimique 40μ F 200 V	4811 124 27067
2172	Chimique 10 μ F 200 V	4822 124 20191
2173	Chimique 10 μ F 200 V	4822 124 20191
2174	Chimique 33 μ F 40 V	4822 124 20365
2177	Chimique 50 μ F 100 V	4822 124 20306
2178	Chimique 20 μ F 100 V	4822 124 20304
2179	Chimique 10 μ F 63 V	4822 124 20353
2180	Chimique 200 μF 63 V	4822 124 20396
2181	Chimique 100 μF 40 V	4822 124 20488
2182	Chimique 470 μF 25 V	4822 124 20406
2186	Sécurité 5 K	4822 121 20067
2187	Chimique 60 μF 63 V	4822 124 20381
2189	Chimique 100 μ F 40 V	4822 124 20488
2192	Chimique 220 μ F 25 V	4822 124 20398
2216	Sécurité 470 K − 10 % + 20 %	4811 121 97004
2217	Sécurité 470 K − 10 % + 20 %	4811 121 97004
2218	Chimique 400 μ F 180 V	4811 124 47019
2219	Chimique 400 μ F 180 V	4811 124 47019
2225	Placo 1 F ± 20 % 400 V	4811 121 47095

RÉSISTANCES

Indice	Désignation	Code commande
2122	Rés. 56 KΩ ± 5 % 2 W	4811 113 67002
2123	Rés. 22 KΩ ± 5 % 2 W	4811 113 67003
2126	Rés. bobin. 3,3 KΩ ± 5 % 7 W	4811 113 87019
2131	Pot. ajustable 100 Ω	4822 101 10108
2132	Rés. bobinée 0,39 Ω ± 10 %	5322 113 60093
2136	Pot. ajustable 2,2 KΩ	4811 101 17057
2139	Rés. 33 Ω ± 5 % 1/4 W	4822 111 30004
2142	Rés. Bobinée 47 Ω ± 5 % 9 W	4811 113 87021
2143	Rés. 47 Ω ± 5 % 1/ 4 W.	4822 111 30006
2144	Rés. 47 Ω ± 5 % 1/4 W.	4822 111 30006
2145	Rés. 100 Ω ± 5 % 1/8 W	4811 111 97004
2208	Rés. bobinée 3,3 Ω ± 5 % 17 W	4811 113 97009
2209	Rés. bobin. 3,3 Ω ± 10 % 9 W	4811 113 97011
2210	Rés. 47 KΩ ± 5 % 1 W.	4822 110 211 52
2211	Rés. 47 KΩ ± 5 % 1 W	4822 110 211 52
2212	Rés. CTP 15 Ω	4822 116 47001
2213	Rés. CTP 15 Ω.	4811 116 47001
2214	Rés. CTP 50 Ω ± 20 %	4811 116 47002
2215	Rés. CTP 50 Ω ± 20 %	4811 116 47002

PIECES ÉLECTRIQUES DIVERSES

PIECES MÉCANIQUES

Indice	Désignation	Code commande
	Module de commande alimentation complet	4811 212 27046
	Support pour module 10 contacts	4811 310 37002
	Pince support de fusible (x 2)	4822 492 60063
	Capot plastique pour transistor BU 126	4811 255 47007
	Plaquette isolante pour transistor BU 126	4811 466 97072
	Support de relais	5322 255 60007
2103	Fusible 1 A temporisé	4822 253 30021
2104	Fusible 1 A temporisé	4822 253 30021
2105	Fusible 1,25 A fusion rapide	4822 253 20019
2106	Fusible 0,63 A temporisé	4822 253 30018
	Platine imprimée derrière carrousel	4811 212 27053
	Support pour carrousel et plaque imprimée	4811 404 37068
	Ens. carrousel (plaq. et bouch.)	4811 272 17021
2229	Fusible 3,15 A temporisé	4822 253 30027
2230	Fusible 1,6 A temporisé	4822 253 30024

PIECES SPÉCIALES AMPLI AF.

Platine imprimée complète. 4811 212 27052

RÉSISTANCES

Indice	Désignation	Code commande
107	Pot. 22 KΩ (puissance)	4811 101 37016
108	Pot. 100 KΩ (graves)	4811 101 37017
109	Pot. 100 KΩ (aiguës)	4811 101 37017
147	Rés. CTN 130 Ω	4822 116 30016
150	Rés. Sécur. 10 Ω ± 5 % 1/4 W	4822 111 30114
151	Rés. 10 Ω ± 5 % 1/4 W	4822 111 50296

CONDENSATEURS

Indice	Désignation	Code commande
115	Céramique plaqu. 1,2 K ± 10 %	4811 122 37081
118	Céramique plaqu. 1,5 K ± 10 %	4811 122 37082
120	Chimique 22 μ F 25 V	4822 124 20362
121	Chimique 47 μ F 25 V	4822 124 20369
122	Chimique 220 μ F 16 V	4822 124 20395
123	Chimique 680 μ F 16 V	4822 124 20411
124	Chimique 1 μ F 63 V	4822 124 20341
125	Chimique 680 μ F 25 V	4822 124 20412
126	Chimique 47 μ F 25 V	4822 124 20369

PIECES SPÉCIALES

PLATINE CHROMINANCE

entretoisé pour transistor de sortie 4811 325 27001

BOBINAGES — LIGNES A RETARD — FILTRES

Indice	Désignation	Code commande
621	Ligne à retard 620 nS 1,5 KΩ . .	4811 218 27014
625	Filtre sous-porteuse luminance . .	4811 156 17019
626		
628	Self 47 μ H	4811 157 47043
630		
633	Filtre sous-porteuse Chroma . . .	4811 212 27032
635	Discri R-Y	4811 212 27033
637	Discri B-Y	4811 212 27034
639	Filtre sous-porteuse Chroma. . . .	4811 212 27032
640	Circuit cloche	4811 156 17019
642	Self 240 μH	4811 157 47042
644	Filtre de remise en forme	4811 212 27035
645 } 646 }	Self 9 μ H	4811 157 47058
647	Ligne à retard 64 μ S	4811 218 27015
649 } 650 }	Self 47 μ H	4811 157 47043

PIECES SPÉCIALES AU BLOC HF-FI

BOBINAGES

Indice	Désignation	Code commande
210	Bobine de choc	4811 157 47041
317	Filtre de bande	4811 156 27075
318	Filtre de bande (BL)	4811 156 27077
319	Filtre de bande (BE)	4811 156 27076
320	1er rejecteur (26,3 MHz)	4811 156 27079
321	3e rejecteur (39,2 MHz)	4811 156 27081
323	2e rejecteur (41 MHz)	4811 156 27078
324	Circuit bouchon	4811 156 27078
325	4e rejecteur (39,2 MHz)	4811 156 27078
326	Primaire détection vision	4811 156 27079
327	Couplage	4811 156 27107
328	Secondaire détection vision . . .	4811 156 27105
330	Correction 22 μ H	4811 157 47036
331	Correction 60 μ H	4811 157 47062
332	FI son	4811 156 27106
334	Primaire détection son	4811 156 27081
335	Secondaire détection son . . .	4811 156 27082

POTENTIOMETRE

Indice	Valeur	Désignation	Code commande
477	2 200 Ω	Pot Réglage CAG HF	4822 100 10029

CHIMIQUES

Indice	Valeur	Désignation	Code commande
406	10 μ F	63 V	4822 124 20353
405 - 352			
377	47 μ F	10 V	4822 124 30373
408	47 μ F	25 V	4822 124 20369
407	100 μ F	10 V	4822 124 20383

RÉSISTANCES — POTENTIOMETRES

Indice	Désignation	Code commande
692	Rés. 6,8 KΩ ± 5 % 1 W	4811 111 77009
708	Rés. bobin. 3,3 KΩ ± 5 % 4 W	4811 113 97008
711	Pot. ajustable 2,2 KΩ	4822 101 10023
712	Pot. ajustable 220 Ω	4822 101 10046
728	Rés. bobin. 3,3 KΩ ± 5 % 4 W	4811 113 97008
749	Rés. bobin. 3,3 KΩ ± 5 % 4 W	4811 113 97008
752	Pot. ajustable 2,2 KΩ	4822 101 10023
753	Pot. ajustable 220 Ω	4822 101 10046
764	Rés. 3,3 KΩ ± 5 % 1 W	4811 111 77004
766	Pot. ajustable 1 KΩ	4822 101 10018
768	Rés. 3,3 KΩ ± 5 % 1 W	4811 111 77004
773 } 800 }	Pot. ajustable 220 Ω	4822 101 10046
848	Pot. ajustable 470 Ω	4822 101 10063

CONDENSATEURS

Indice	Désignation	Code commande
900	Micropoco 330 pF ± 250 V . .	4811 121 57111
901	Polystyr. 22 pF ± 10 % 630 V	4811 121 57112
903	Chimique 6,8 μ F 63 V	4811 124 27066
908 } 911 } 914 }	Chimique 1,5 μ F 63 V	4822 124 20342
926	Chimique 33 μ F 16 V	4822 124 20368
927 } 928 }	Chimique 1,5 μ F 63 V	4822 124 20342
931 } 951 }	Ajustable 22 pF	4822 125 50018
956	Micropoco 330 pF ± 5 % 250 V	4811 121 57111
957	Micropoco 5,6 K ± 2 % 63 V	4811 121 57105

CONDENSATEURS CÉRAMIQUE PLAQUETTE ET CHIMIQUE

Indice	Valeur	Code commande
381	4,7 pF	4811 122 37021
378	10 pF	4822 122 30006
343	12 pF	4811 122 37014
374-375	15 pF	4811 122 37012
340-344	18 pF	4811 122 37029
388-389	18 pF	4811 122 37072
358-368	22 pF	4811 122 37011
350-363	27 pF	4811 122 37022
338	33 pF	4811 122 37009
345-346	39 pF	4811 122 37013
379	47 pF	4811 122 37027
342-364-382	56 pF	4811 122 37005
383	100 pF	4811 122 37024
349-351-357-359	150 pF	4811 122 37016
366-369-392		
409	220 pF	4811 122 37023
220-221-222		
336-337-347		
360-361-362		
370-371-372-373	4,7 nF	4811 122 37071
376-384-385		
386-387-390		
391-393		

PIECES ÉLECTRIQUES DIVERSES PIECES MÉCANIQUES

Désignation	Code commande
Ens. sélecteur UV1	4811 210 47012
Pignon sur axe du sélecteur	4822 522 30689
Vis pour dº	4822 502 10668
Ens. mécanisme clavier	4822 276 60046
Pignon d'entraînement tambour cadran	4822 522 30687
Tambour support de cadran	4822 459 10172
Ressort de rappel dº	4822 492 40235
Cale plastique sur basculeur épaisse. . . (bande large 819 l)	4811 528 37007
Cale plastique sur basculeur mince . . (bande large 625 l)	4811 528 37006
Ens. doigt de commande commutation lignes (voir dessin)	4811 310 27119
Ens. commutateur lignes et bandes . . .	4811 270 17012
Tampon de caoutchouc (entre platine FI et blindage)	4811 462 77204

PIECES SPÉCIALES
BASE DE TEMPS LIGNES

BOBINAGES

Indice	Désignation	Code commande
1236	Transfo driver	4811 142 47033
1238	Self de base	4811 157 57016
1240	Self de linéarité	4822 157 50674
1241	Self de choc cadrage	4811 157 57017
1243	Transfo de focus	4811 140 67023
1247	Relais	4811 280 77015
1406	Tripleur THT	4811 130 17013
1408	Transfo de lignes	4811 140 17028
1459	Self de choc	4811 157 57015
1461	Bobine d'équilibrage	Voir Page 47
1464	Relais	4811 280 77015

POTENTIOMETRES – RÉSISTANCES

Indice	Désignation	Code commande
1265	Rés. métaloxyde ± 1 % 33,2 KΩ	4811 116 67002
1266	Pot. ajustable 22 KΩ	4822 101 10024
1267	Pot. ajustable 22 KΩ	4822 101 10024
1276	Rés. 2,2 Ω ± 5 % 1/2 W	4811 111 57037
1281	Rés. bobinée 120 Ω ± 5 % 7 W	4811 113 97004
1282	Rés. bobin. 1 Ω. ± 0,5 % 0,4 W	5322 112 10027
1286	Rés. bobinée 1Ω ± 0,5 % 4 W	4811 113 97005
1287	Rés. bobinée 18 Ω ± 10 % 9 W	4811 113 97006
1292	Pot. bobiné 11 + 11 Ω.	4811 103 17001
1300	Rés. bobin. 820 Ω ± 5 % 4 W	4811 113 97007
1301	Rés. de sécurité 1 KΩ ± 5 %	4822 111 50143
1410	Rés. HT 25 MΩ 1 W	4811 111 77027
1411	Pot. 20 M Ω (concentration)	4811 101 97002
1412	Rés. HT 47 M Ω 1,5 W	4811 111 77028
1414	Rés. 100 KΩ ± 10 % 1 W	4811 111 77029
1468	Rés. 1 Ω ± 10 % W	4811 111 77026
1472	Rés. 100 Ω ± 5 %	4811 113 97012
1473	Rés. bobinée 4,2 Ω ± 5 % 4 W	4811 113 97003
1474	Rés. bobin. 4,7 Ω ± 10 % 7 W	4811 113 97002
1475	Rés. 4,7 Ω ± 5 %	4811 111 77025
1477	Rés. 330 KΩ ± 5 %	4822 110 10174
1478	Rés. 330 KΩ ± 5 %	4822 110 10174

CONDENSATEURS

Indice	Désignation	Code commande
1312	Chimique 15 μ F 40 V	4822 124 20359
1317	Placo 680 K ± 10 % 250 V	4822 121 40268
1319	Chimique 47 μ F 10 V	4822 124 20373
1320	Polystyrène 1,2 K ± 5 % 160 V	4811 121 57109
1326	Chimique 220 μ F 63 V	4822 124 20396
1327	Chimique 47 μ F 25 V	4822 124 20369
1343	Placo 1 μ F ± 10 % 400 V	4811 121 47095
1418	Bi-film 6,8 K ± 5 % 1500 V	4811 121 37004
1419	2,5 K − 20 % +50 % 10 KV	4811 121 97003
1489	Chimique 4,7 μ F 63 V	4822 124 20494
1492	Métallisé 6,8 μ F ± 10 % 100 V	5322 121 40252
1493	Bi-film 15 K ± 5 % 750 V	4811 121 37003
1497	0,1 μ F ± 20 % 1600 V	4811 121 47091

PIECES ÉLECTRIQUES DIVERSES,

PIECES MÉCANIQUES

Désignation	Code commande
Capot plastique pour BU 126	4811 255 47007
Mica pour BU 126	4811 466 97058
Support plastiq. isolateur pour BU 108	4811 404 37067
Plaquette bakélite sortie câble focus	4811 466 17013
Charnière plastique	4811 417 17248
Axe pour d°	4811 535 37001
Plaquette bakélite sur BU 108	4811 466 17014
Ens. câble focus (concentration)	4811 212 27047
Plaquette bakélite sous tripleur THT.	4811 466 97073
Support pour circuit intégré 205 OM.	4811 255 47011
Support de relais	5322 255 60007

PIÉCES SPÉCIALES
BASE DE TEMPS - Trame (image)

RÉSISTANCES-POTENTIOMETRES

Indice	Désignation	Code commande
1043	Rés. 2,2 M Ω ± 10 % 1/8 W	4822 110 60196
1047	Pot. ajustable 100 KΩ	4811 101 17063
1050	Pot. ajustable 470 KΩ	4811 101 17062
1053	Pot. ajustable 100 KΩ	4811 101 17063
1062	Pot. ajustable 22 KΩ	4811 101 17061
1091	Pot. ajustable 100 KΩ	4811 101 17059
1094	Pot. ajustable 10 KΩ	4811 101 17058
1095	Pot. ajustable 22 KΩ	4811 101 17061
1098	Pot. ajustable 22 KΩ	4811 101 17057
1103	Rés. 47 Ω ± 5 %	4822 111 30006
1105	Rés. 100 Ω ± 5 %	4811 111 57017
1108	Pot. ajustable 4,7 KΩ	4811 101 17056
1109	Pot. ajustable 4,7 KΩ	4811 101 17056
1129	Pot. ajustable 4,7 KΩ	4811 101 17056

BOBINAGES

Indice	Désignation	Code commande
1035	Transfo.de correction N.S.	4811 140 27008
1036	Modulateur N.S.	4811 158 27001
1039	Relais	4811 280 77015

CONDENSATEURS

Indice	Désignation	Code commande
1137	Placo 680 K ± 10 % 250 V	4822 121 40268
1138	Chimique 6,8 μ F 63 V	4811 124 27066
1139	Placo 680 K ± 10 % 250 V	4822 121 40268
1141	Chimique 470 μ F 6,3 V	4822 124 20405
1143	Chimique 1000 μ F 25 V	4822 124 20419
1144	Chimique 100 μ F 40 V	4822 124 20488
1145	Métallisé 3,3 μ F ± 10 % 100 V	4822 121 40283
1146	Chimique 47 μ F 40 V	4822 124 20487
1150	Chimique 150 μ F 25 V	4822 124 20481
1151	Chimique 220 μ F 40 V	4822 124 20399
1157	Chimique 10 μ F 63 V	4822 124 20353
1163	Chimique 220 μ F 25 V	4822 124 20398
1164	Chimique 10 μ F 63 V	4822 124 20353
1167	Céramique plaq. 1, 8 K ± 10 %	4811 122 37036
1173 1174 1175	Chimique 47 μ F 25 V	4822 124 20369
1176	Chimique 47 μ F 10 V	4822 124 20373

PIECES ÉLECTRIQUES

PIECES MÉCANIQUES DIVERSES

Désignation	Code commande
Support de relais	5322 255 60007
Rondelle mica (sous les transistors)	4811 532 57145
Matériel d'isolation pour BD 124	5322 255 40069
Support de fusible (X2)	4822 492 60063
Fusible 1,25 A. fusion rapide	4822 253 20019

PIECES ÉLECTRIQUES
ET PIECES MÉCANIQUES DIVERSES

Indice	Désignation	Code commande
60	HP octogonal 16 cm Z = 8 Ω	4811 240 17021
61	HP elliptique 8 x 13 cm Z = 8 Ω	4811 240 27007
62	Condensateur chimique 2,2 μF 63 V	4822 124 20343
65-66	Bobines de démagnétisation . .	4811 395 37014
71	Bobines de convergences (bleu latéral)	4811 150 27003
	Circuit de correction avec transfo (sur déflecteur) . .	4811 212 27048
	Déflecteur avec boitier	4811 150 17011
	Bobines de convergences radiales R et V	4811 150 27006
	Bobine de convergences radiales bleu	4811 150 27007
	Anneaux de pureté	4822 256 90099
	Circuit imprimé ligne magique	4811 212 27029
	Circuit imprimé aliment FI .	4811 212 27028
	Circuit impr. avec prises HPS et modulation	4811 212 17015

Désignation	Code comma de
Ampoule témoin 6,3 V 0,1 A	4811 134 47
Support pour ampoule	4811 255 17 5
Ens. clavier 2 touches (complet)	4811 276 27 2
Ens. pièces de fixat. bloc HF FI	4811 310 27
Cordon secteur	4811 321 17
Passe-fil pour platine alimentation	4811 325 87 6
Connecteur bleu sur bobines de convergences radiales	4822 266 400
Connecteur rouge sur bobines de convergences radiales	4822 266 400
Connecteur vert sur bobines de convergences radiales	4822 266 400
Connecteur blanc sur bobines de convergences (bleu latéral)	4811 266 270
Connecteur bleu sur bobines de convergences (bleu latéral)	4822 266 200
Ensemble jeu de connecteurs	4811 310 370

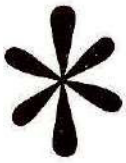

Édition Service S.A. — N° 3314/2

CENTRE PERFECTIONNEMENT — BUREAU TECHNIQUE : 249, Rue de Crimée { 75924 PARIS - CEDEX 1
MAGASINS - PIÈCES DÉTACHÉES : 183, Boulevard MacDonald { TÉL. 202 99.12

Strictement confidentiel

Reproduction inte

Service
Service
Service sa

Diffusion exclusive des documentations techniques

SIÈGE SOCIAL : 249, Rue de Crimée
B.P. 26 - 75924 PARIS - CEDEX 19
TÉL. : 202-99-12

SOCIÉTÉ ANONYME AU CAPITAL DE 5 000.000 DE FRANCS - SIREN R.C. PARIS B 632 042 560

CHASSIS COULEURS

TVC 5

ADDITIF N° 1

Platine chrominance à circuits intégrés.

Nouveau bloc HF-FI ; à accord par diodes à capacités variables

Ce bloc HF FI comprend :

— 1 platine imprimée HF FI sur laquelle sont montés les sélecteurs UHF (U 7) et VHF (V 7) à diode à capacité variable ;

— 1 platine imprimée dite de « commutation » délivrant les tensions nécessaires à la commutation des bandes : I pair, III pair, III impaire, IV et V ;

— 1 clavier 6 touches permettant la sélection des programmes. les touches 1 et 6 sont réservées aux programmes 819 lignes et les touches 2-3-4-5 aux programmes UHF et VHF 625 lignes ;

— 1 tiroir de réglage permettant de présélectionner chacune des 6 touches sur le programme choisi.

Pour le service des appareils équipés de ce bloc, il conviendra de se reporter à la présente documentation ainsi qu'au document édité pour chaque appareil.

FORMATION – BUREAU D'ÉTUDES : 249, rue de Crimée
MAGASINS – PIÈCES DÉTACHÉES : 191, boulevard Macdonald
75924 PARIS CÉDEX 19

Strictement confidentiel

Reproduction interdite

PLATINE FI COTÉ ÉLÉMENTS

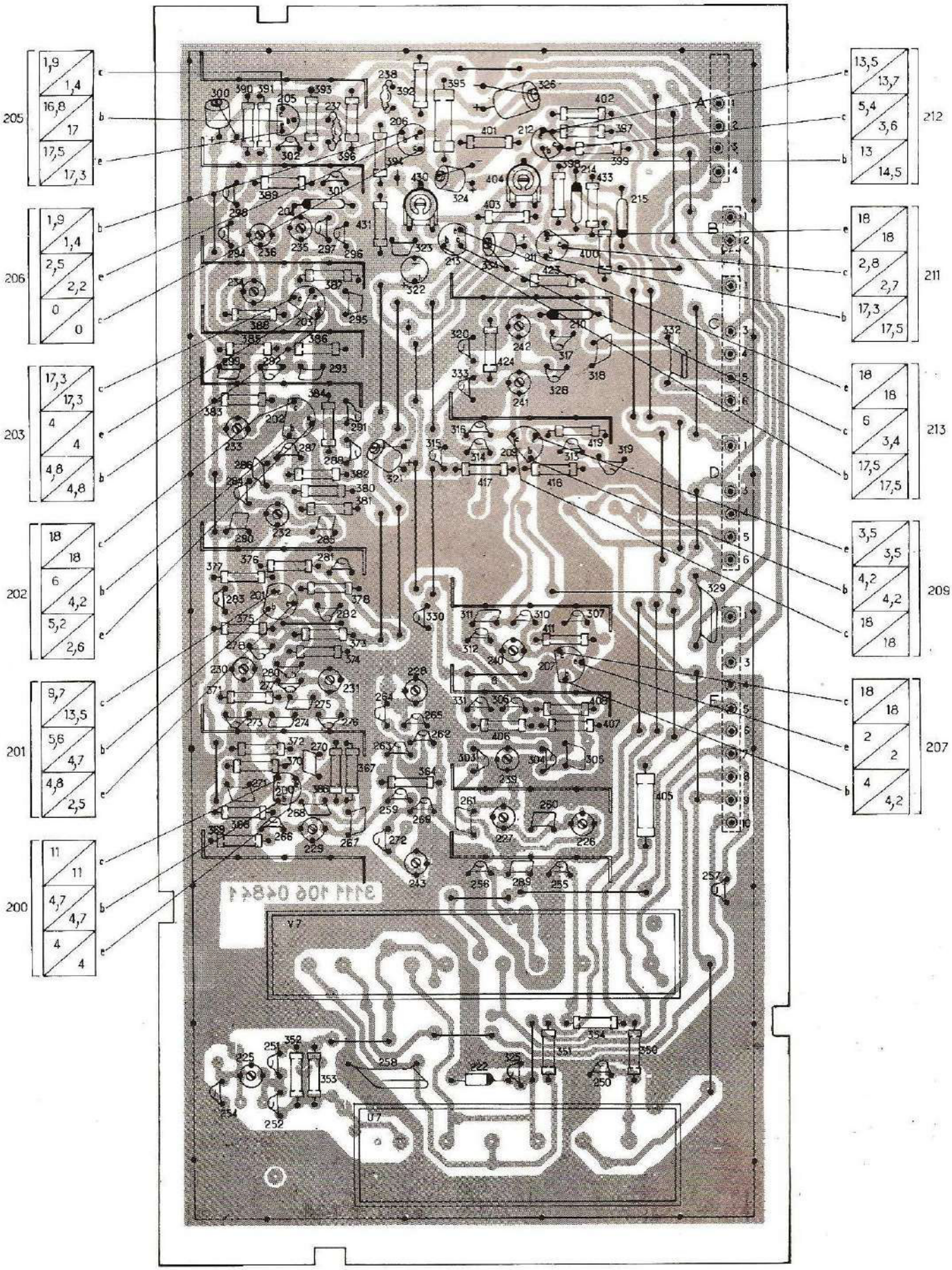

Les tensions en volts ont été mesurées à l'aide d'un voltmètre R 40 000 Ω/V

sans signal / avec signal

TV 1122
TV 1132

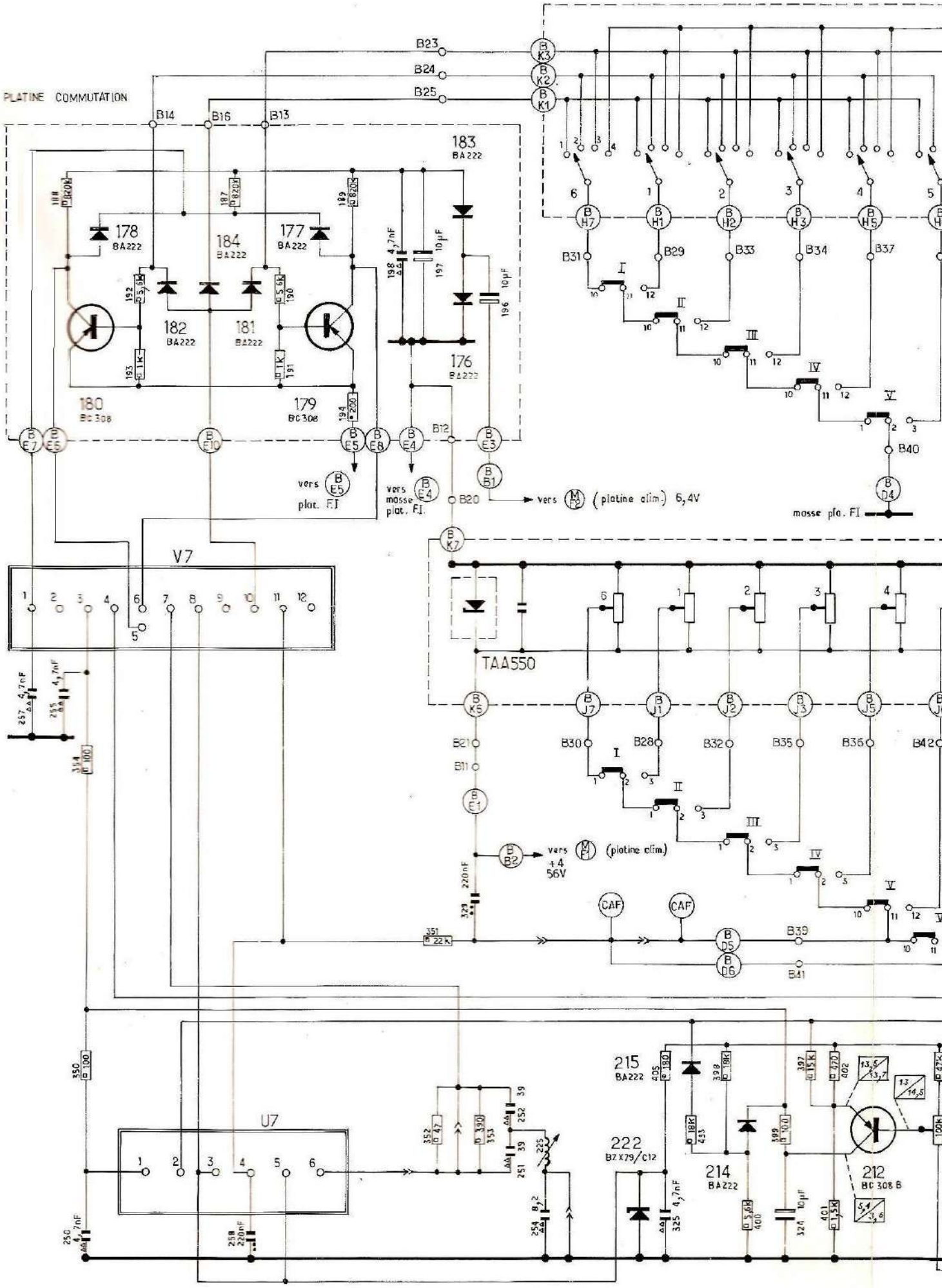
PLATINE COMMUTATION
B23
B24
B25
B14
B16
B13
183
BA222
178
BA222
184
BA222
177
BA222
182
BA222
181
BA222
176
BA222
180
BC308
179
BC308
vers
plat. FI
vers
masse
plat. FI
B20
vers (platine alim.) 6,4V
masse pla. FI
B40
B31
B29
B33
B34
B37
V7
TAA550
B21
B11
B30
B28
B32
B35
B36
vers
+4
56V
(platine alim.)
CAF
CAF
B39
B41
U7
215
BA222
222
BZX79/C12
214
BA222
212
BC308B

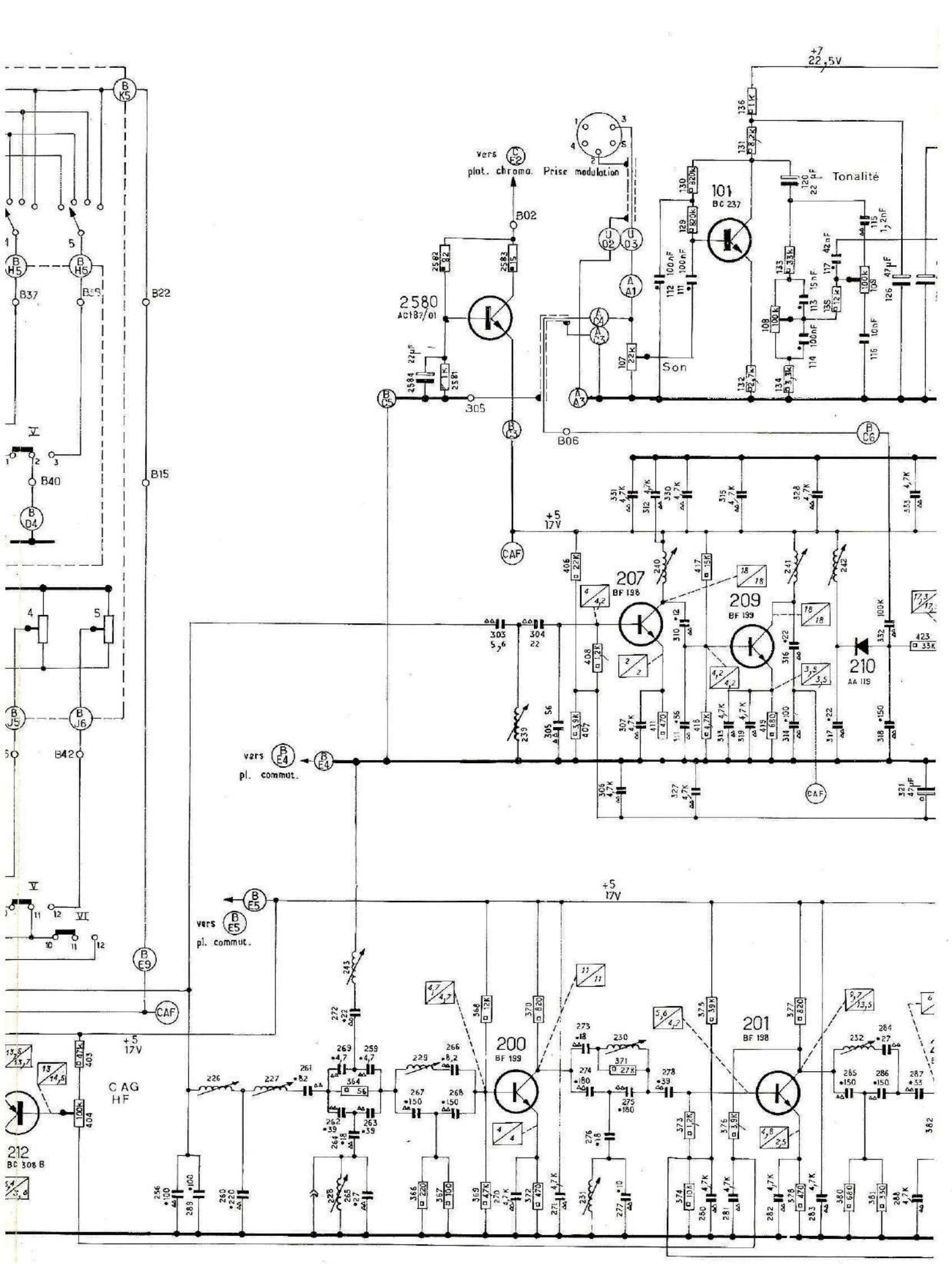
+7
22,5V
vers
plat. chroma.
Prise modulation
B02
2580
AC187/01
101
BC 237
Tonalité
Son
B06
+5
17V
CAF
207
BF 198
209
BF 199
210
AA 119
vers
pl. commut.
B22
B15
B37
B40
B42
212
BC 308 B
CAG
HF
200
BF 199
201
BF 198

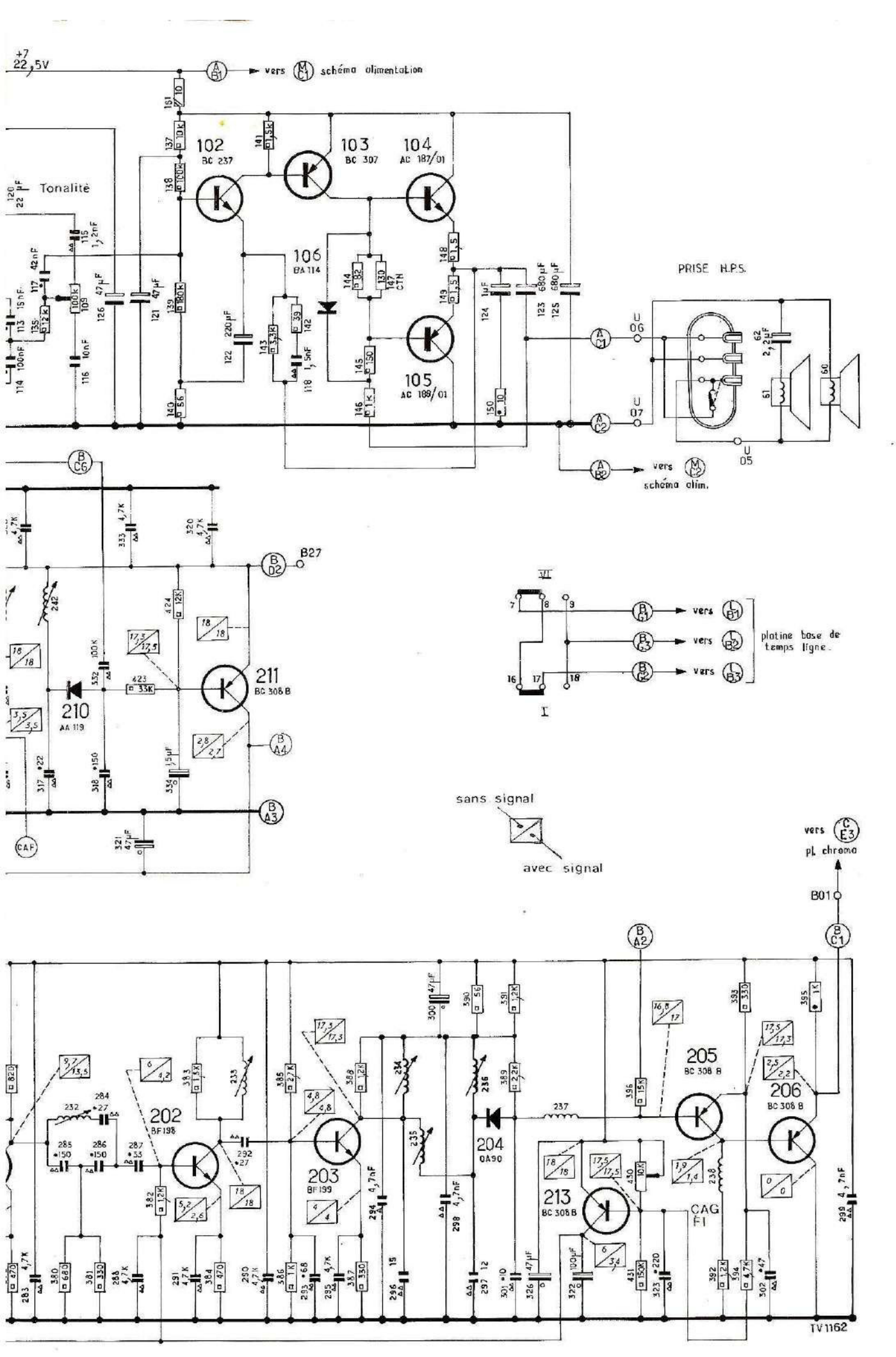
+7
22,5V
vers schéma alimentation
Tonalité
102
BC 237
103
BC 307
104
AC 187/01
105
AC 188/01
106
BA 114
PRISE H.P.S.
vers schéma alim.
B27
211
BC 308 B
210
AA 119
CAF
platine base de temps ligne.
sans signal
avec signal
vers pl. chroma
B01
202
BF198
203
BF199
204
OA90
205
BC 308 B
206
BC 308 B
213
BC 308 B
CAG
FI
TV1162

CIRCUIT E "571" TBA 850

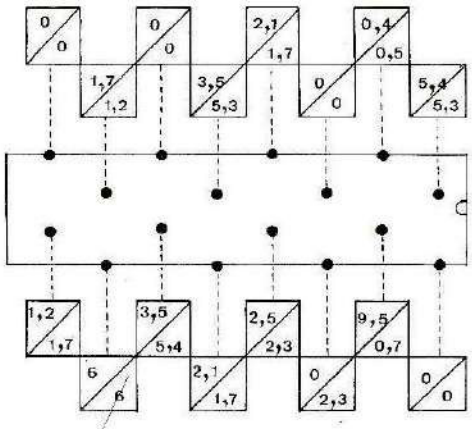

CIRCUIT F "572" TBA 850

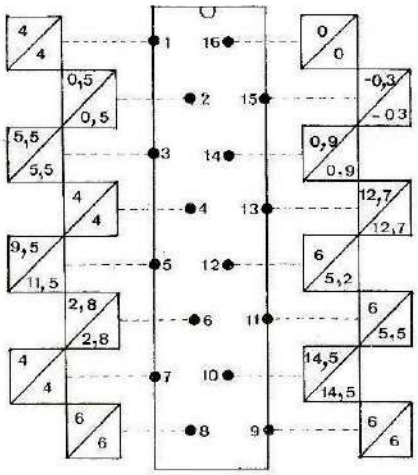

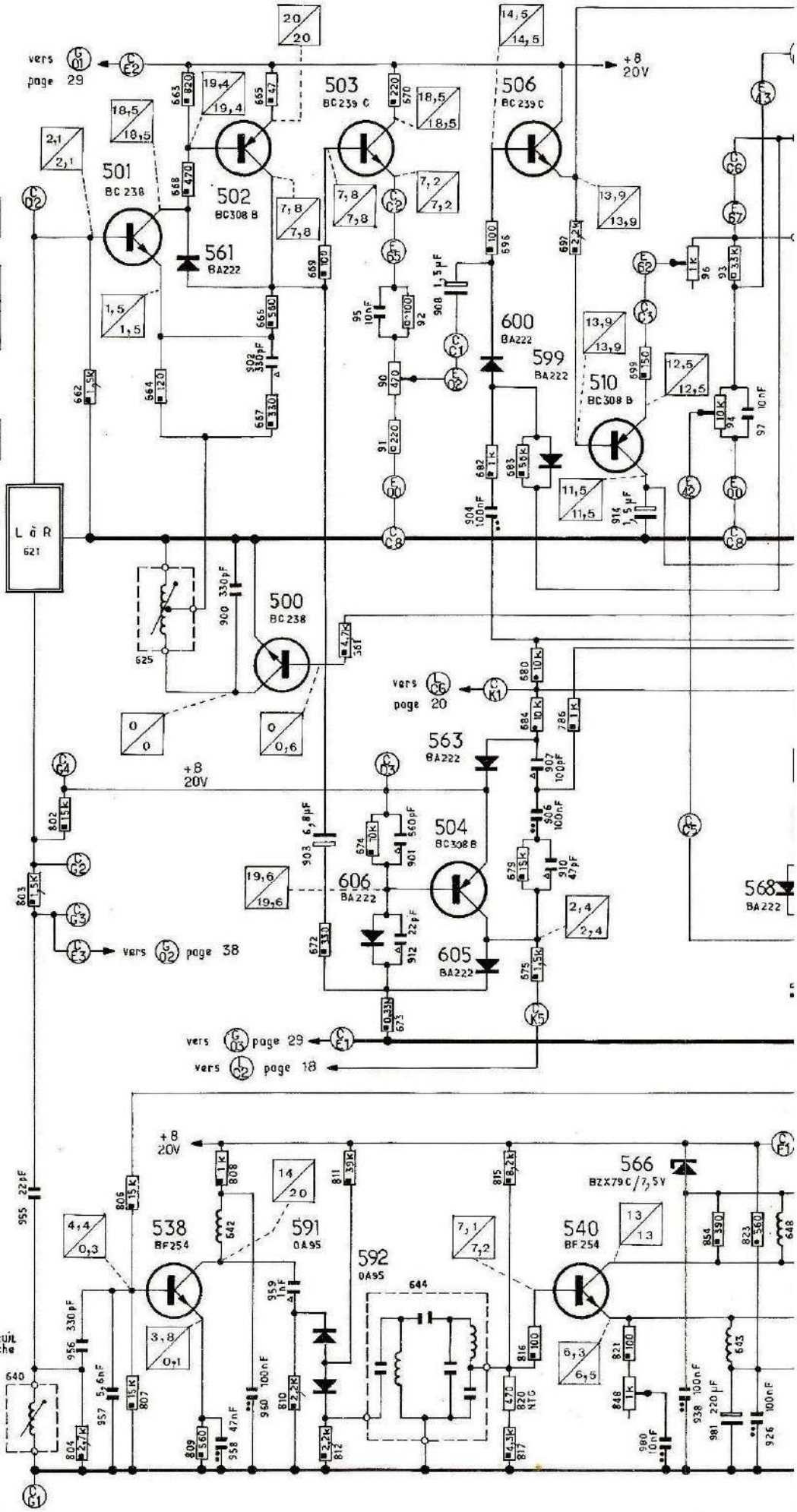

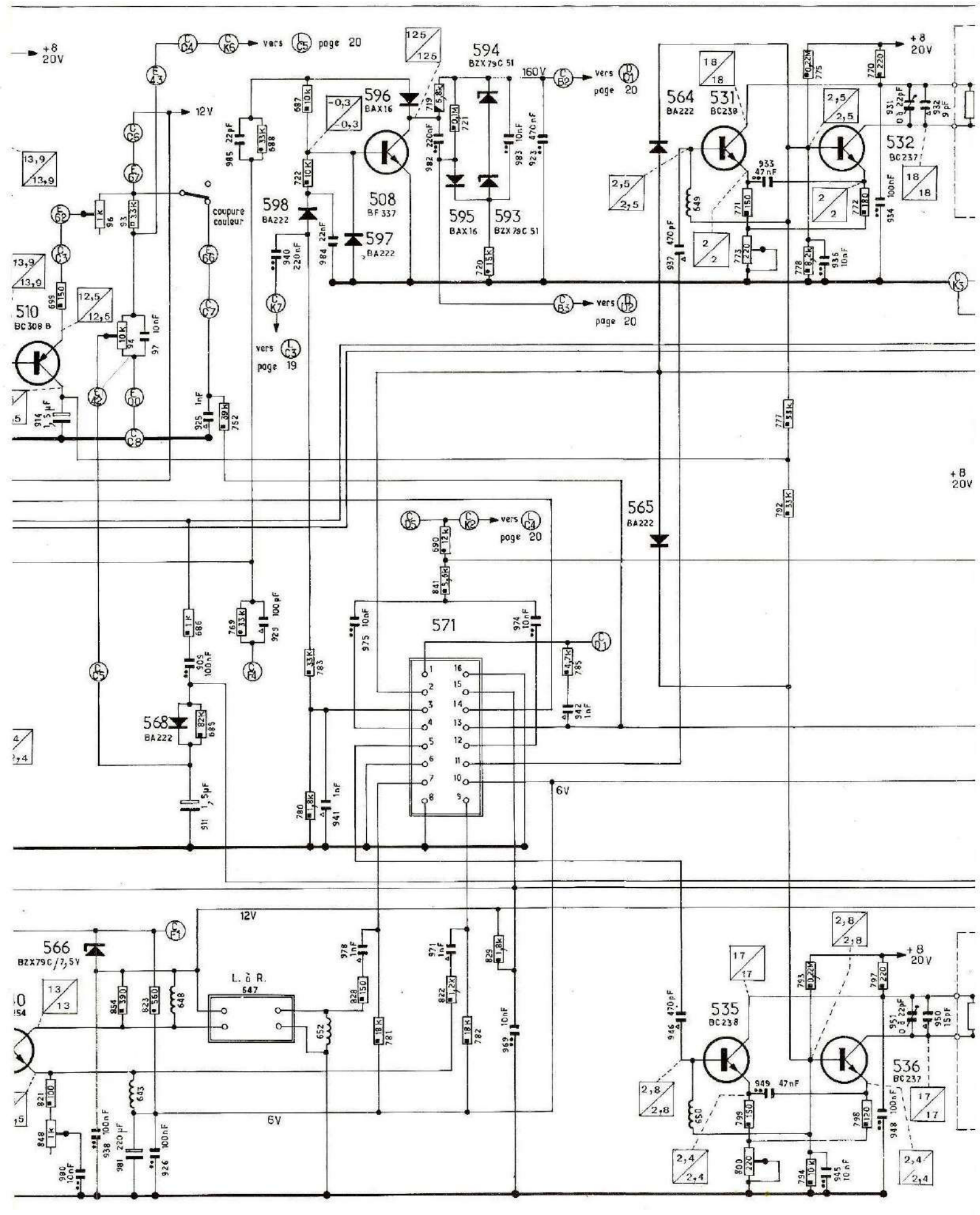

tensions relevées sur mire de barres couleurs lumiere, contraste, saturation au "maximum"

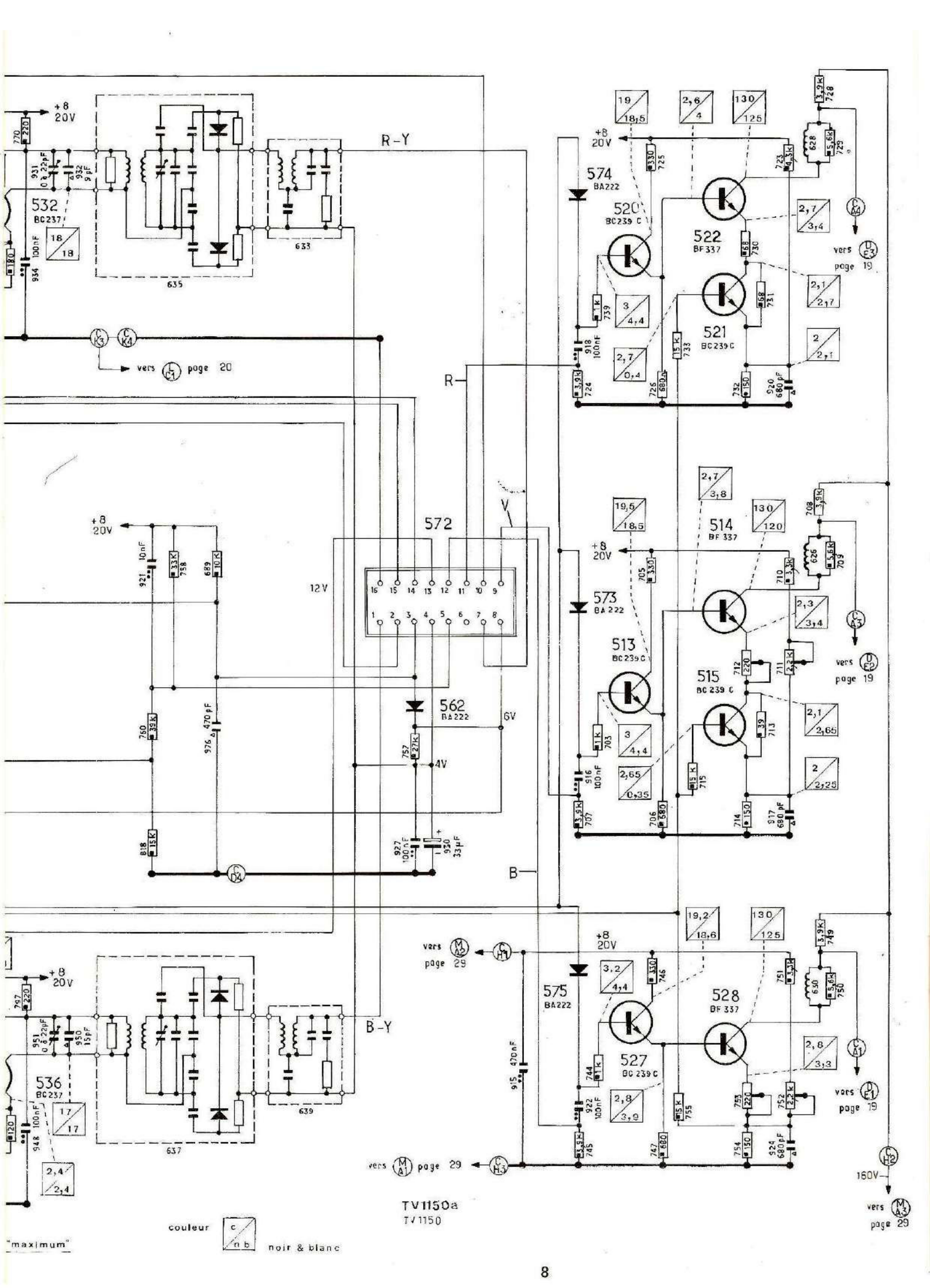
+8 20V
R-Y
532 BC237
635
633
vers page 20
R
572
12V
562 BA222
6V
4V
B
B-Y
536 BC237
637
639
574 BA222
520 BC239 C
522 BF337
521 BC239C
vers page 19
573 BA222
513 BC239C
514 BF 337
515 BC 239 C
575 BA222
527 BC 239 C
528 BF 337
vers page 29
160V
TV1150a
TV1150
couleur
noir & blanc
"maximum"

Oscillogrammes relevés sur les circuits intégrés côté soudures

CONDITIONS DE MESURE : Mire de barres O. R. T. F.

lumière - contraste - saturation - au maximum

Oscilloscope synchronisé extérieurement : en Ligne sur R 690 - en Trame sur D 537

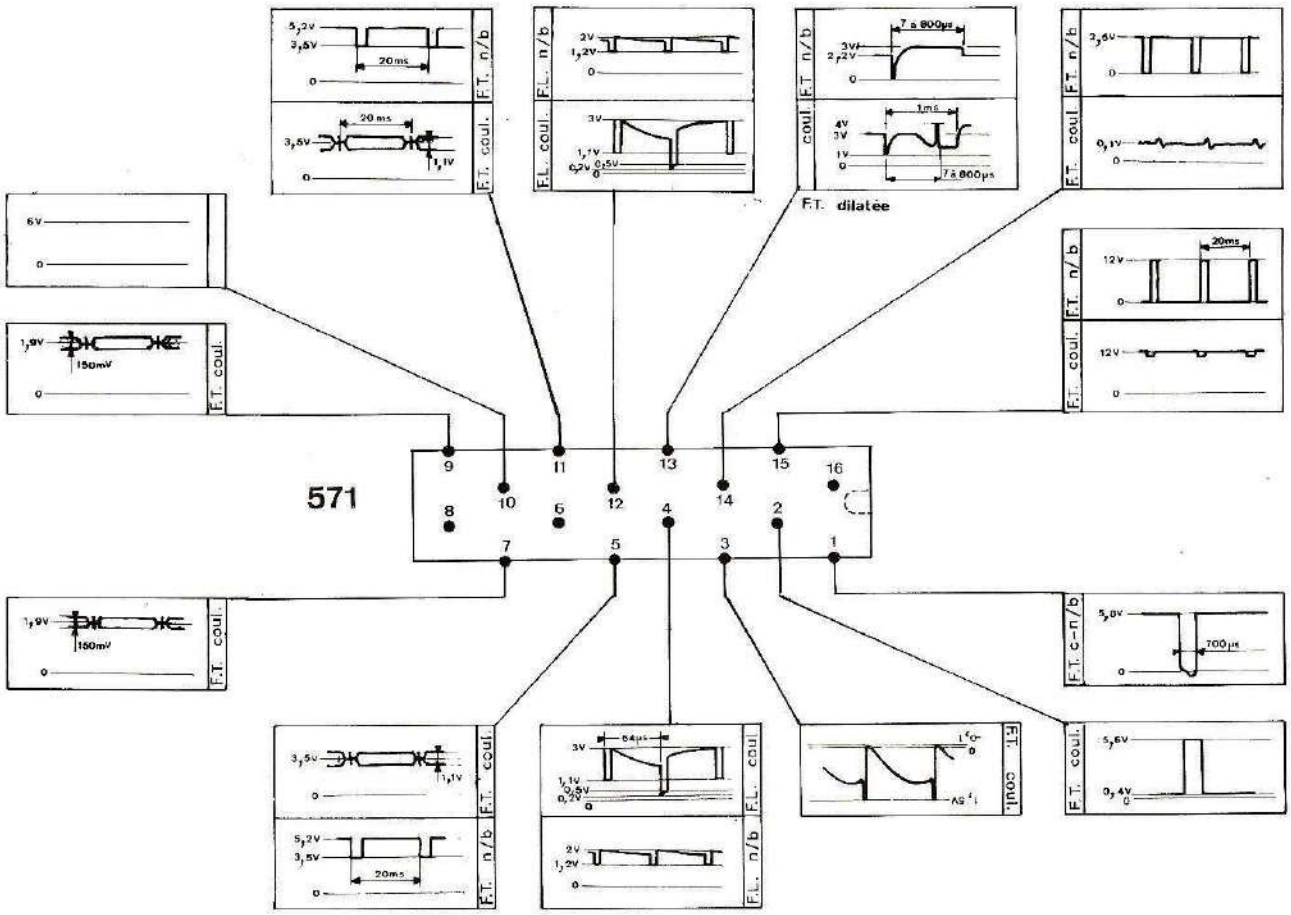

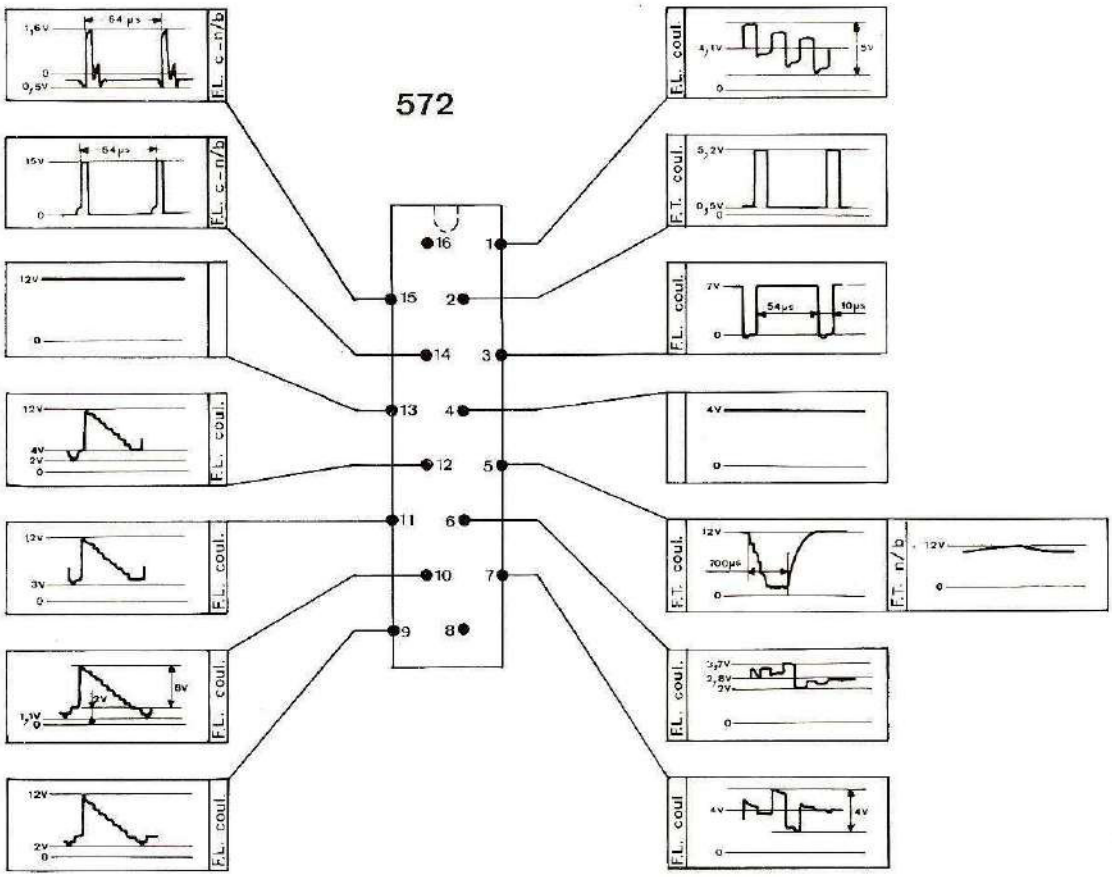

PLATINE CHROMINANCE CÔTÉ ÉLÉMENT

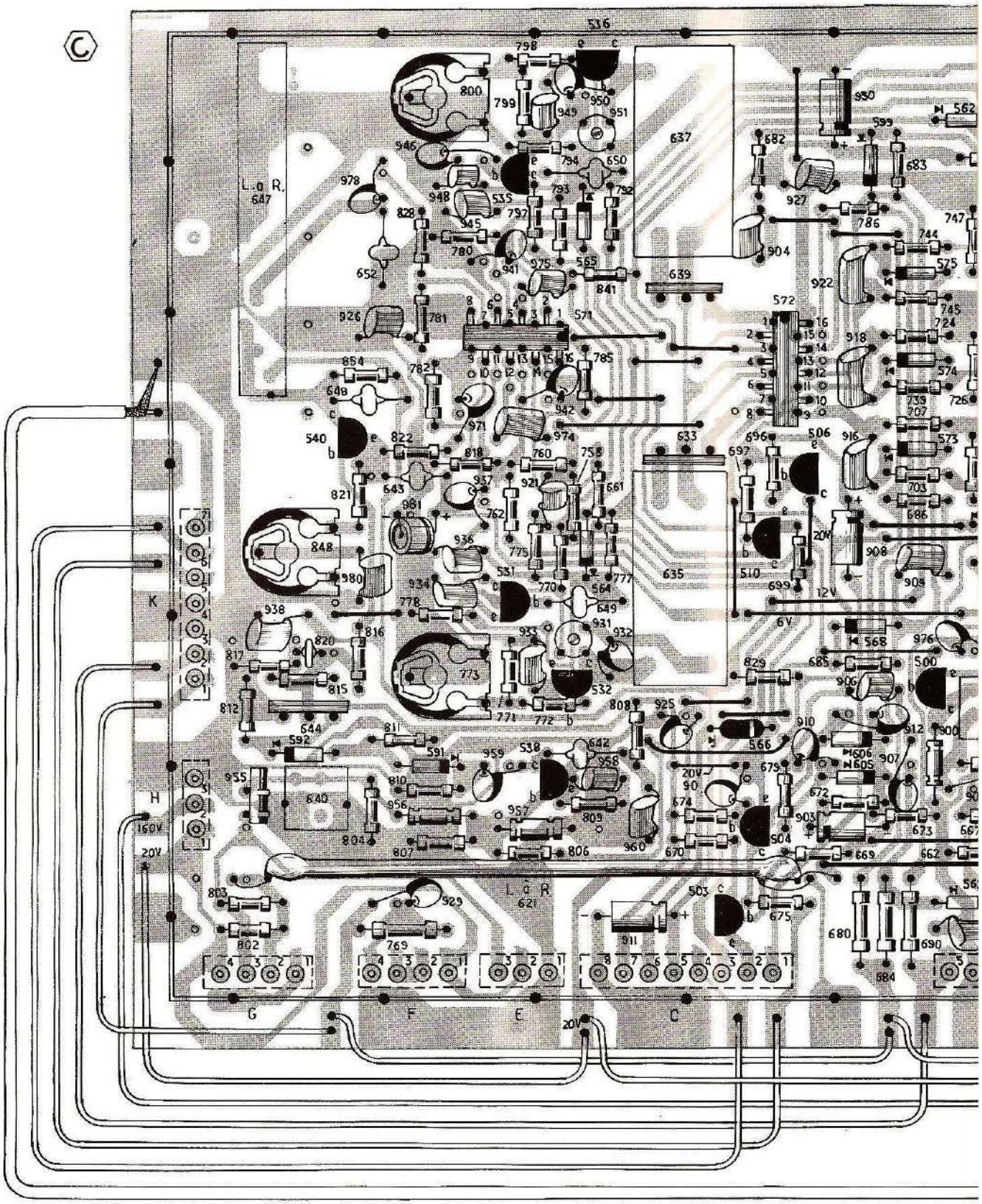

ROMINANCE CÔTÉ ÉLÉMENTS

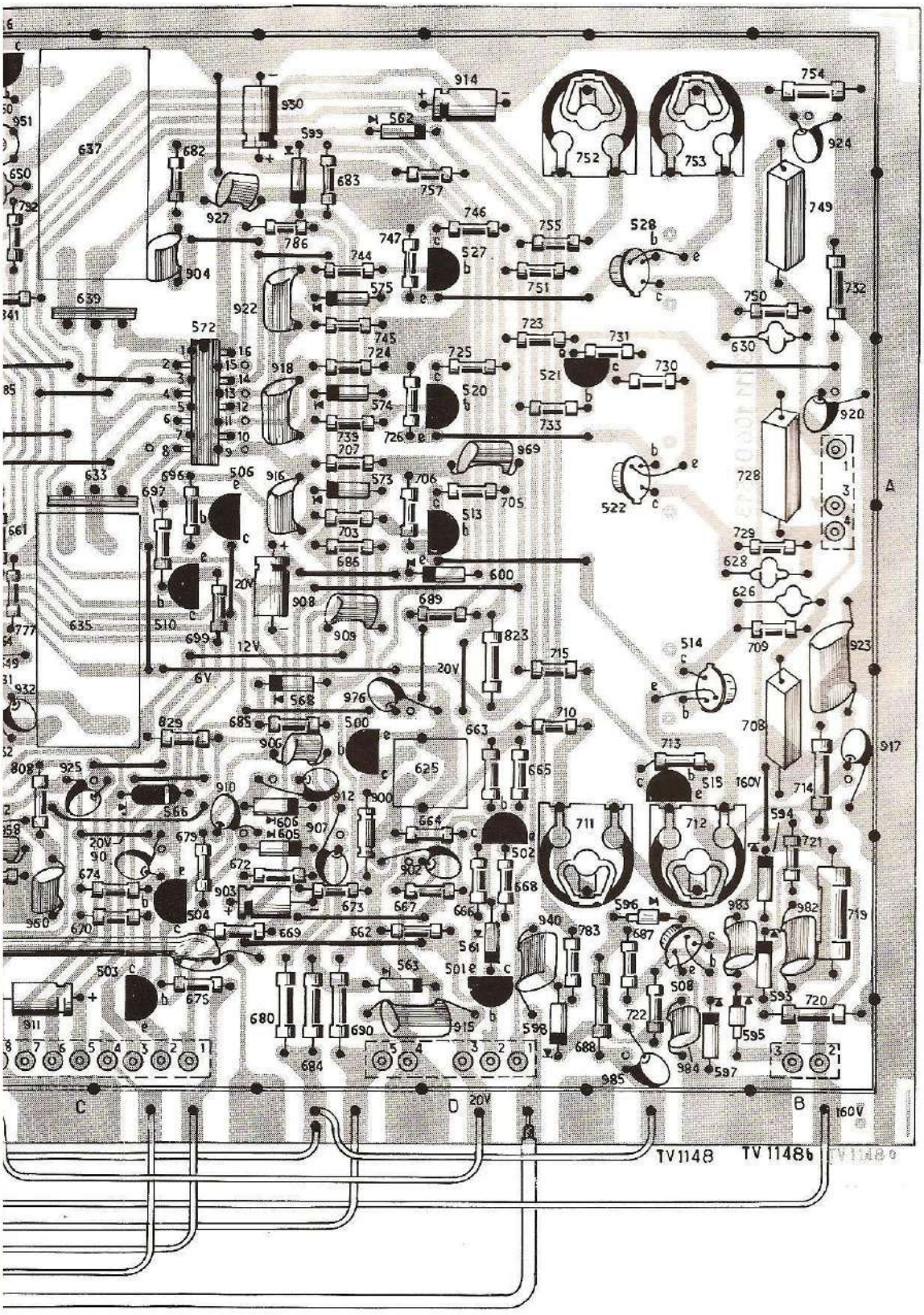

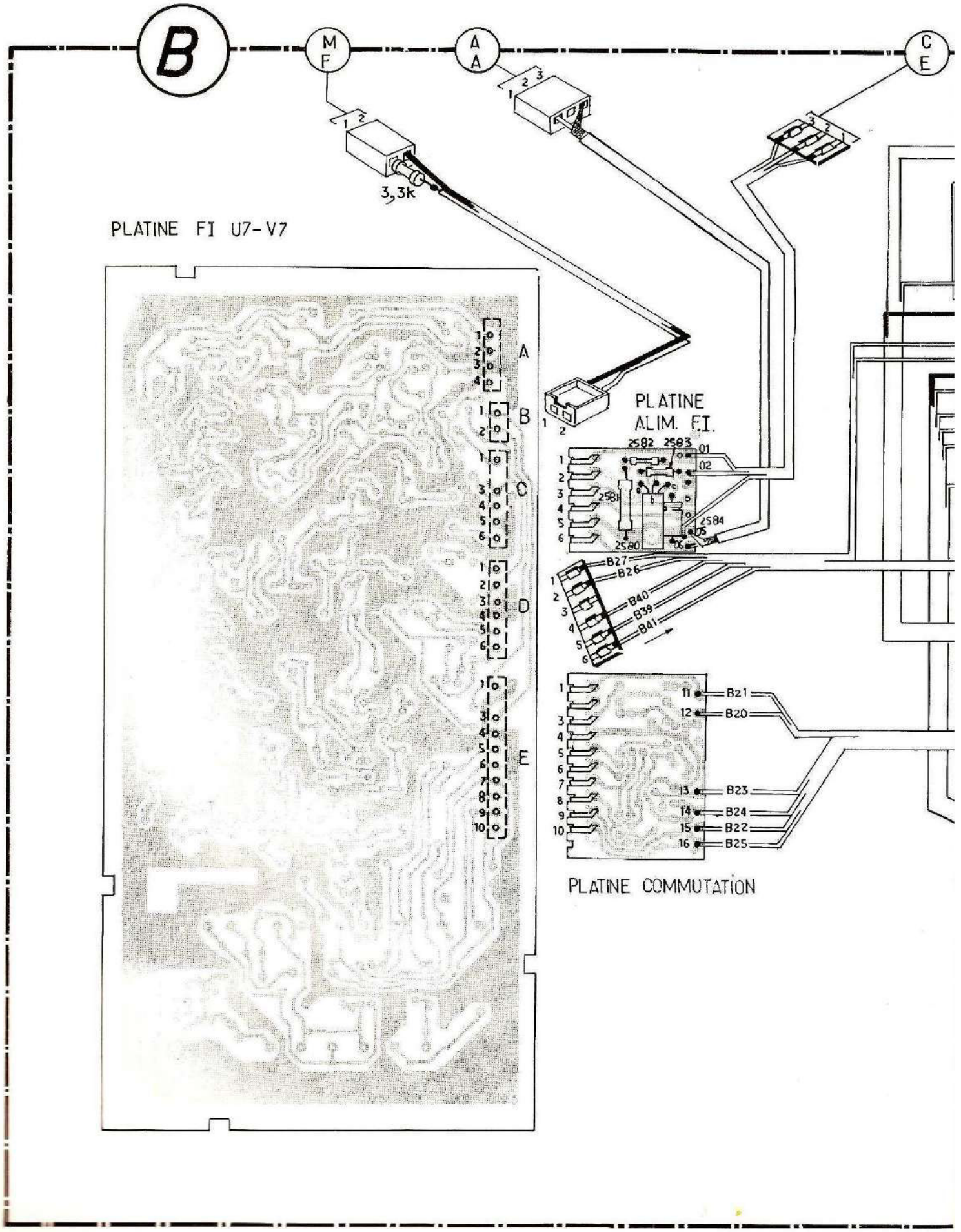
B
M F
A A
C E
3,3k
PLATINE FI U7-V7
A
B
C
D
E
PLATINE ALIM. F.I.
2582
2583
2581
2584
2580
01
02
05
06
B27
B26
B40
B39
B41
B21
B20
B23
B24
B22
B25
PLATINE COMMUTATION

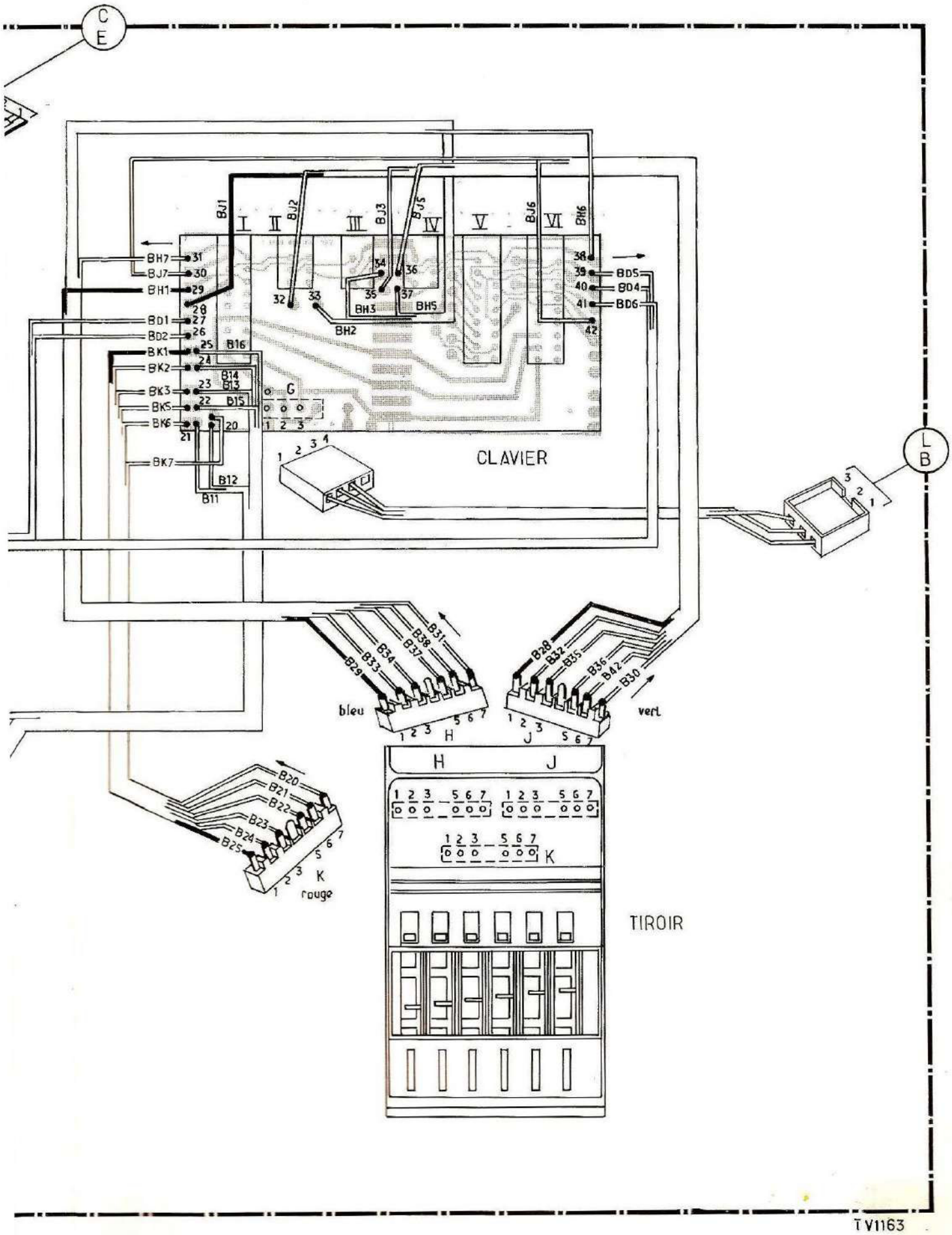
C
E
BJ1
BJ2
BJ3
BJ5
BJ6
BH6
I
II
III
IV
V
VI
BH7
BJ7
BH1
BD1
BD2
BK1
BK2
BK3
BK5
BK6
BK7
BH3
BH5
BH2
BD5
BD4
BD6
B16
B14
B13
B15
B12
B11
G
CLAVIER
L
B
B31
B38
B37
B34
B33
B29
bleu
H
B28
B32
B35
B36
B42
B30
vert
J
B20
B21
B22
B23
B24
B25
K
rouge
TIROIR
TV1163

PIÈCES ÉLECTRIQUES SPÉCIALES
PLATINE FI

4811 = 1
4822 = 2

BOBINAGES

Ind.	Désignation	Code commande
225	Rejecteur 31,2 MHz	1 156 27104
226	Couplage liaison	1 156 27108
227	Secondaire liaison	1 156 27075
228	Rejecteur 26,3 MHz	1 156 27078
229	Rejecteur 39,2 MHz	1 156 27105
230	Rejecteur 39,9 MHz	1 156 27079
231	Rejecteur 40,8 MHz	1 156 27075
232	Rejecteur 39 MHz	1 156 27082
233	Circuit bouchon	1 156 27082
234	Primaire det. Vision	1 156 27105
235	Couplage det. Vision	1 156 27104
236	Secondaire det. Vision	1 156 27105
237	Self	1 157 47036
238	Self	1 157 47062
239	Son 39,2 MHz	1 156 27081
240	Son 39,2 MHz	1 156 27086
241	Primaire det. Son	1 156 27081
242	Secondaire det. Son	1 156 27081
243	Rejecteur 41,25 MHz	1 156 27105

POTENTIOMÈTRES

Ind.	Désignation	Code commande
404	Potentiomètre ajustable 100 KΩ	1 101 17031
430	Potentiomètre ajustable 10 KΩ	1 100 17022

Désignation	Code commande
Ensemble tiroir de réglage	1 218 27016
Platine de commutation	1 212 17133
Sélecteur VHF (V7)	1 210 47017
Sélecteur UHF (U7)	1 210 57029

ÉLÉMENTS STANDARDS

Dans les schémas de principe, les résistances et les condensateurs Standards sont affectés de certains signes.

Exemple :

Ces symboles permettent, en consultant le tableau ci-dessous :

a) de connaître la puissance de la résistance ou le type du condensateur utilisé ;

b) de retrouver dans le catalogue Standard, les éléments pouvant être remontés au cours d'un dépannage.

Remarque : Les résistances et condensateurs ne possédant pas de symbole se trouvent dans la liste des pièces figurant à la fin de la présente documentation.

PIÈCES RELATIVES A LA PLATINE CHROMINANCE

Désignation	Code Commande 4811 = 1 4822 = 2
Ligne à retard 64 µS	1 218 27015
Circuit intégré 571 - E (TBA 860)....	1 209 87015
Circuit intégré 572 - F (TBA 850)....	1 209 87014

CONDENSATEURS

	Condensateur céramique tubulaire	500V
	Condensateur céramique tubulaire	700V
	Condensateur céramique "Pin-up"	500V
	Condensateur céramique plaquette	
	Condensateur styroflex	630V
	Condensateur polyester	400V
	Condensateur polyester "Ploco"	
	Condensateur polyester "Mepolesco"	250V
	Condensateur mica "Perlimico"	500V
	Condensateur (voir liste de pièces)	
	Condensateur chimique miniature	

RÉSISTANCES CARBONE

	1/8W		5 %
	1/8W		1 %
	1/4W	égal ou inférieur à 1MΩ	5 %
		supérieur à 1MΩ	10 %
	1/2W	égal ou inférieur à 5MΩ	1 %
		de 5 à 10 MΩ	2 %
		supérieur à 10 MΩ	5 %
	1/2W	inférieur à 1,5MΩ	5 %
		supérieur à 1,5MΩ	10 %
	1W	inférieur à 2,2MΩ	5 %
		supérieur à 2,2MΩ	10 %
	2W		5 %

RÉSISTANCE BOBINÉE

	5,5W

MISE EN SERVICE

1) PRÉRÉGLAGE DES TOUCHES

A chaque touche numérotée de 1 à 6 correspond dans le tiroir de réglage un commutateur permettant de sélectionner la bande désirée et un potentiomètre permettant d'accorder l'appareil sur le canal désiré.

Les touches 1 et 6 sont exclusivement réservées à la réception des programmes 819 lignes.

Les touches 2-3-4-5 sont réservées à la réception des programmes 625 lignes.

Toutes les touches peuvent indifféremment être réglées en VHF ou UHF.

Préréglage d'une touche sur un émetteur première chaîne, ex. Canal 8 A. :

— enfoncer la touche 1 ou 6 ;

— ouvrir le tiroir de réglage (appuyer sur le tiroir puis le tirer vers soi) ;

— manœuvrer le commutateur correspondant à la touche précédemment enclenchée de façon à faire apparaître les chiffres 6 et 12 ;

— tourner la molette de façon à se caler sur l'émetteur puis régler la molette au maximum de son (sans intermodulation).

Préréglage d'une touche sur un émetteur deuxième chaîne :

— enfoncer une des touches 2-3-4- ou 5 ;

— même processus que précédemment ; il faut manœuvrer le commutateur correspondant à la touche enclenchée de façon à faire apparaître les chiffres 21 à 69 et se caler sur l'émetteur désiré à l'aide de la molette.

Nota : Pour les canaux VHF de la bande I, faire apparaître les chiffres 2-4.

Pour les canaux VHF de la bande III impair , faire apparaître les chiffres 5-11.

2) RÉGLAGES CAG ET TENSION DE SORTIE VIDÉO

Récepteur en VHF.

Signal : mire de définition.

Régler l'appareil pour avoir une image normalement contrastée.

RÉGLAGE DE LA TENSION DE SORTIE VIDÉO

Oscilloscope branché sur le picot 1 du connecteur C. Régler R 430 pour avoir un signal de 3,4 V p.p. (entre le fond des tops de synchro et le haut des lignes test).

Vérifier que le fond des tops de synchro se situe à 1 V (fig. 1).

RÉGLAGE DU CAG HF

Régler R 404 au maximum de gain, revenir en arrière pour supprimer l'intermodulation s'il y a lieu.

Vérifier ce réglage en VHF et en UHF.

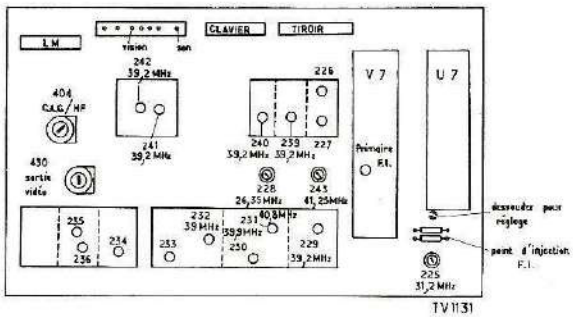

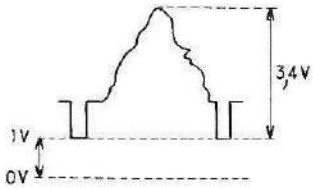

Fig. 1

INSTRUCTIONS
DE RÉGLAGES ET D'ALIGNEMENTS
1) ALIGNEMENT DE LA PLATINE FI

Dessouder la lunulle (fig. 1).

Appliquer le signal au point R 352 - R 353 (fig. 1).

Oter les blindages de la platine et positionner les noyaux à 3 mm du mandrin (voir fig. 2).

Remettre les blindages.

Brancher l'oscilloscope à travers 10 KΩ sur le picot 1 du connecteur C pour la vision, sur le picot 6 pour le son (fig. 1).

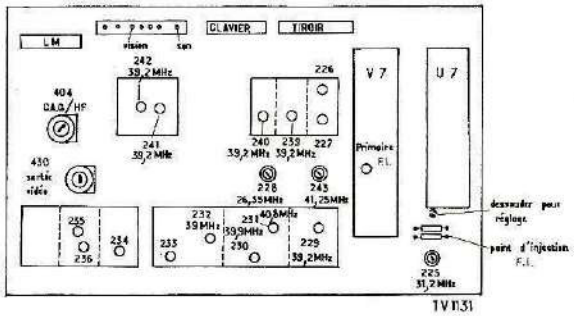

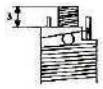

Fig : 2

I. RÉGLAGE DU CIRCUIT DE LIAISON

— Visser 229 pour amener le marqueur 39,2 au pied de la courbe. (fig. 3)

— Visser 226 pour amener le marqueur 31,2 au sommet de la courbe. (fig. 3)

— Visser le primaire du sélecteur V 7 pour amener le 37,5 au même niveau que le 31,2. (fig. 4)

— Visser 227 pour aplatir le sommet de la courbe.

— Retoucher éventuellement le primaire du sélecteur V 7 pour avoir un sommet horizontal.

II. RÉGLAGE FI SON

— Visser 239 et 241 au ras du mandrin.

— Visser 242 pour avoir la courbe de la fig. 5.

— Régler 239 pour augmenter l'amplitude. (fig. 6)

— Visser 240 pour avoir la courbe de la fig. 7.

— Ramener le 39,2 au sommet à l'aide de 239.

— Régler 241 pour augmenter l'amplitude.

— Ramener le 39,2 au sommet à l'aide de 242.

— La courbe définitive doit avoir la forme de la fig. 8.

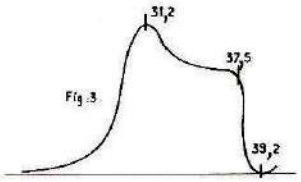

Fig : 3

Fig : 6

III. RÉGLAGE FI VISION (fig. 9)

— Régler 234 pour amener le 28,05 à 50 % du sommet.

— Régler 235 pour relever la courbe côté 37,5.

— Régler 233 pour avoir un sommet horizontal.

— Régler 236 pour avoir un sommet plat.

Nota : Si ces réglages ne permettent pas d'obtenir la courbe de la fig. 9 les reprendre après réglage des réjecteurs.

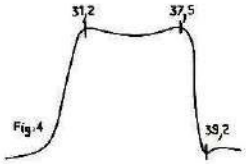

Fig : 4

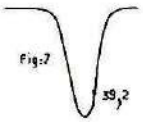

Fig : 7

IV. RÉGLAGE DES RÉJECTEURS :

dilater la courbe au maximum.

— Régler 229 pour amener le marqueur 39,2 MHz comme indiqué fig. 10.

— Visser 232 pour amener le marqueur 39 MHz comme indiqué fig. 11.

— Visser 231 pour avoir un minimum à 40,8 MHz. (fig. 12)

— Visser 230 pour avoir un minimum à 39,9. (fig. 13)

— Retoucher 231 pour parfaire le réglage précédent.

— Visser 243 pour avoir un minimum à 41,25 MHz. (fig. 13)

— Contrôler la courbe globale FI vision.

— Reprendre éventuellement les réglages n'ayant pu être effectués en III.

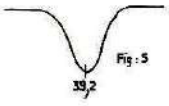

Fig : 5

Fig : 8

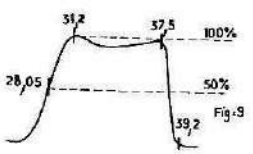

Fig : 9

Fig : 10

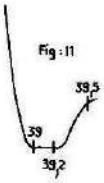

Fig : 11

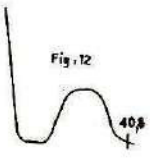

Fig : 12

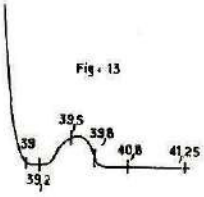

Fig : 13

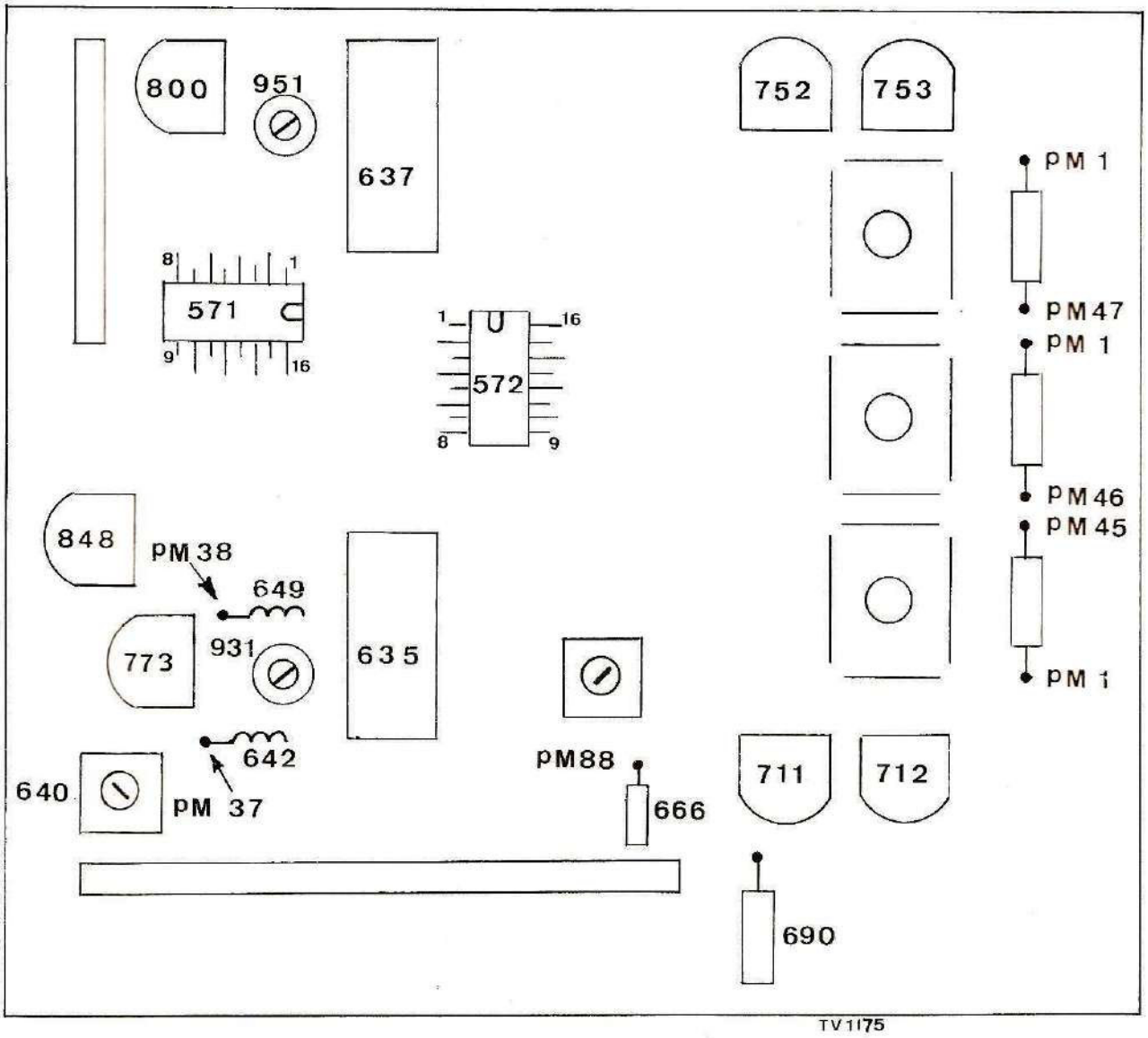
800
951
637
752
753
PM 1
PM47
PM 1
PM46
PM45
PM 1
571
8
1
9
16
572
1
16
8
9
848
PM38
649
931
773
635
642
640
PM 37
PM88
666
711
712
690
TV1175

2) RÉGLAGE PLATINE CHROMINANCE

Polarisation des amplificateurs de sortie

— Sans signal
— Sélecteur sur canal non perturbé
— Contraste au minimum
— Voltmètre entre PM46 et PMI (+ sur PMI)
— Régler R94 (potentiomètre de lumière) pour obtenir 1 volt ± 0,5 V (ne plus toucher à ce réglage).
— Voltmètre entre PM45 et PMI
— Régler R711 pour obtenir 1 volt ± 0,5 volt
— Voltmètre entre PM47 et PMI
— Régler R752 pour obtenir 1 volt ± 0,5 volt.

Réglage des G2

Ce réglage doit être précédé obligatoirement du réglage précédent (polarisation des amplificateurs de sortie).

— Lumière, contraste, saturation au minimum
— Couleur coupée
— Sélecteur sur canal non perturbé
— Mettre les potentiomètres R1856 (34), R1857 (36) et R1858 (38) au minimum (potentiomètre sur la plaque de convergence)
— Brancher une résistance de 330 KΩ entre PM1 et PM2
— Lumière ambiante très faible

1re méthode

— A l'aide des potentiomètres R1856, R 1857, R1858, régler successivement chaque canon, en coupant les deux autres à l'aide de SK35 - 37 - 39 de façon à illuminer à peine le tube image.
— Remettre les trois canons en service.
— Illuminer très légèrement le tube avec le réglage « lumière ». Si le gris obtenu présente une coloration, l'éliminer en retouchant légèrement le réglage G2 correspondant.
— Supprimer la résistance de 330 KΩ.

2e méthode

A l'aide d'un voltmètre à lampe type 6020 par exemple.

— Mêmes conditions de réglages, sauf que SK35 - 37 restent en service.
— Régler R1856, 1857, 1858 afin de mesurer 5 mV — entre respectivement PM1 et PM46, PM1 et PM45, PM1 et PM47
— Supprimer la résistance de 330 KΩ.

Circuit cloche

— Mire de barres couleurs
— Sonde oscilloscope sur PM37
— Régler S640 pour obtenir l'oscillogramme Fig. 1

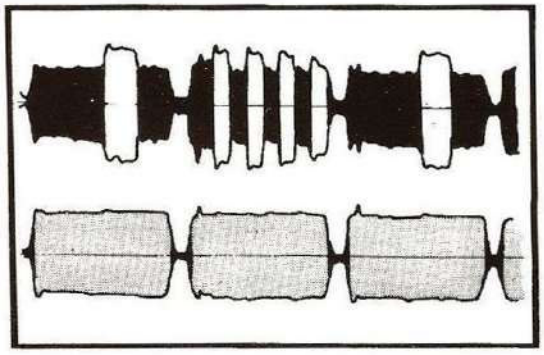

Circuit cloche
Fréquence ligne

S640 déréglée

S640 réglée

(fig. 1).

Gain voie retardée

— Mire de barres couleurs

— Sonde oscilloscope sur PM38

— Régler R848 pour égaliser l'amplitude de deux lignes successives (fig. 2).

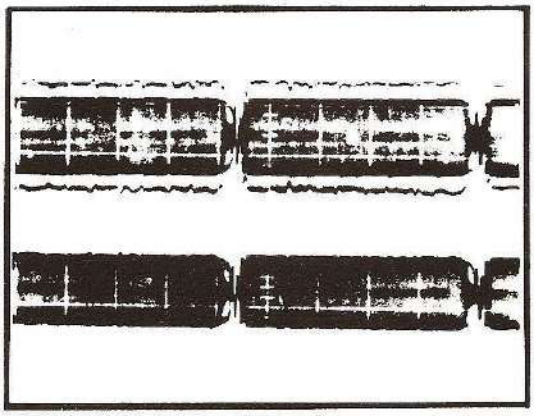

Mauvais réglage

Bon réglage

Fig. 2

Filtre sous porteuse

— Mire de barres couleurs

— Sonde oscilloscope sur PM88

— Observer la sous-porteuse dans la barre blanche de la mire de barres (palier le plus haut).

— Régler S625 pour obtenir un minimum d'amplitude du filtre (fig. 3).

— Vérifier l'efficacité du filtre en agissant sur la commande « coupure couleur » (fig.4)

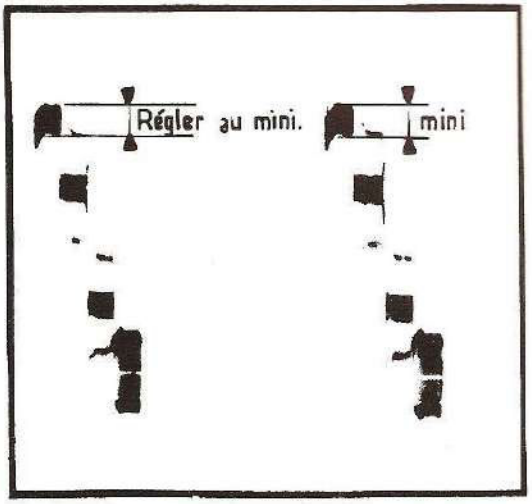

Fig. 3

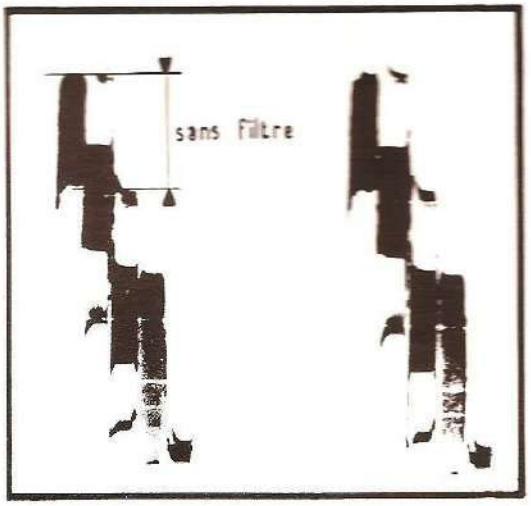

Fig. 4

Discriminateur B-Y

— Mire de barres couleurs

— Potentiomètre lumière (R94) au minimum

— Potentiomètre contraste (R90) au maximum

— Potentiomètre saturation (R96) au maximum

— C951 à mi-course

— Sonde de l'oscilloscope sur le 1 de IC572 (PM76)

— Régler 637 afin que le niveau de la barre noire (position couleur fig. 5) coïncide avec le niveau sans signal, couleur coupée. Pour ce réglage, passer rapidement de « couleur » en « noir et blanc » à l'aide du bouton « coupure couleur ».

— Régler C951 pour symétriser le signal par rapport au palier du noir a = b

— Régler R800 pour obtenir 4 V crête-crête

— Reprendre le réglage 637

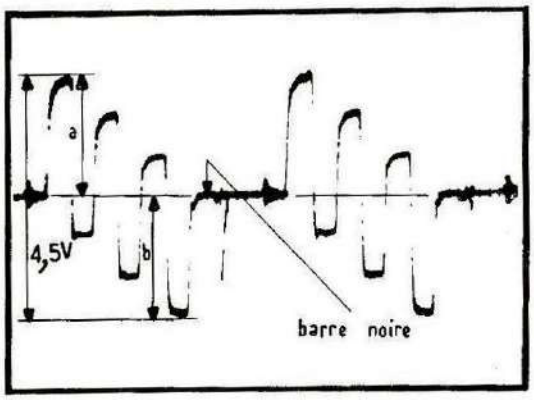

C951 réglé pour a = b

a + b = 4 V

Contraste saturation au maximum

Fig. 5

Discriminateur R-Y

— Mire de barres couleurs

— Potentiomètre lumière (R94) au minimum

— Potentiomètre contraste (R90) au maximum

— Potentiomètre saturation (R96) au maximum

— C931 à mi-course

— Sonde oscilloscope sur le 7 de IC 572 (PM77)

— Régler 635 afin que le niveau de la barre noire (position couleur fig. 6) coïncide avec le niveau sans signal couleur coupée. Pour ce réglage, passer rapidement de « couleur » en « noir et blanc » à l'aide du bouture « coupure couleur ».

— Régler C931 pour symétriser le signal par rapport au palier du noir

— Régler R773 pour obtenir 3 V crête-crête

— Reprendre 635

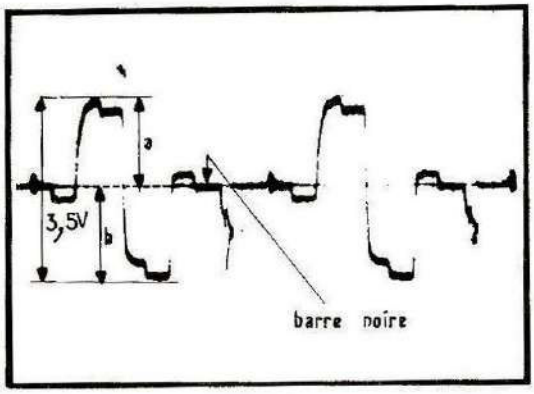

C931 réglé pour a = b

a + b = 3 V

Fig. 6

Matriçage

— Mire de barres de couleurs

— Potentiomètre lumière (R94) à mi-course

— Sonde oscilloscope sur le 12 de IC 572 (PM44)

— Régler R90, potentiomètre de contraste, afin d'obtenir 5 volts sur la barre blanche (fig. 7).

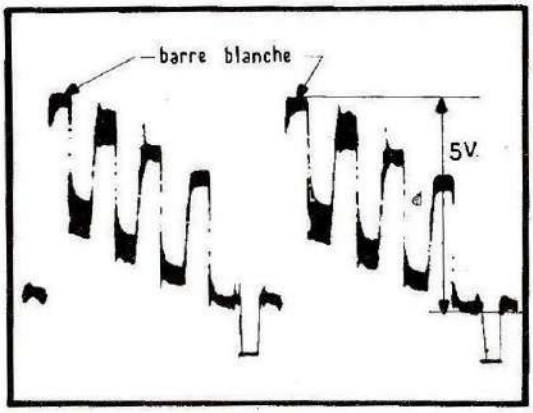

Mauvais matriçage du bleu

Fig. 7

— Régler R96, potentiomètre de saturation pour obtenir la même amplitude sur la bande bleue. Ne plus toucher ces réglages (fig. 8).

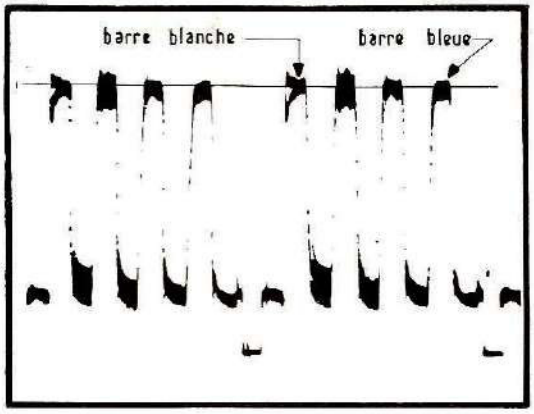

Les crêtes sont de même hauteur

Bon matriçage du bleu

Fig. 8

— Sonde de l'oscilloscope sur le 11 de IC 572 (PM43)

— Régler R773 (retouche) afin d'obtenir une amplitude identique entre la bande blanche et la rouge (fig. 9-10).

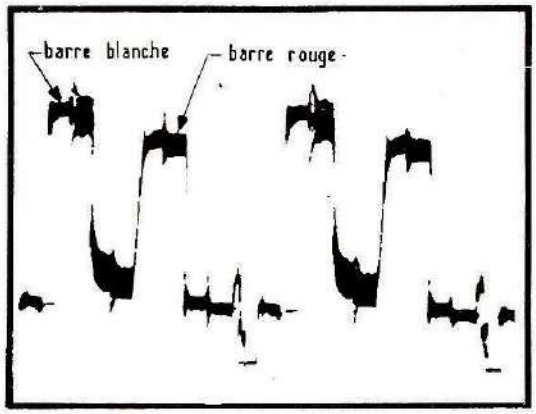

Fig. 9 *Mauvais matriçage*

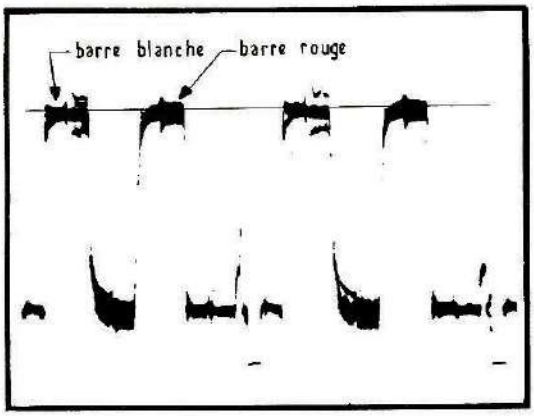

Fig. 10 Crêtes de même hauteur

Bon matriçage

— Oscilloscope sur le 9 de IC 572 (PM42)

Vérifier l'égalité des amplitudes sur toutes les bandes (fig. 11).

On ne doit pas trouver de différence d'amplitude en manœuvrant le potentiomètre de contraste.

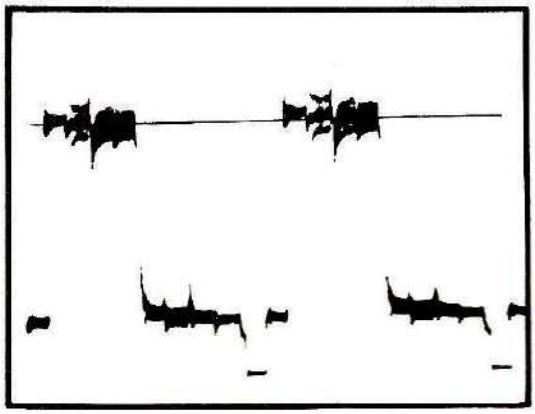

Vérification du matriçage vert

Fig. 11

NOTES PERSONNELLES

Édition Service S.A. 5/78

SIP

Service
Service
Service sa

SOCIÉTÉ ANONYME AU CAPITAL DE 6.000.000 DE FRANCS
RÉGIE PAR LA LOI DU 24 JUILLET 1966 ET LE DÉCRET DU 23 MARS 1967 SUR LES SOCIÉTÉS COMMERCIALES
SIREN R.C. PARIS B 632 042 560 – C.C.P. 1087-74 PARIS

Service
Service
Service sa

Diffusion exclusive des documentations techniques

SIÈGE SOCIAL : 249, Rue de Crimée
B.P. 26 - 75924 PARIS - CEDEX 19
TÉL. : 202-99-12

SOCIÉTÉ ANONYME AU CAPITAL DE 6.000.000 DE FRANCS – SIREN R.C. PARIS B 632 042 560

TVC 5

ADDITIF N° 2 Bis

Ce document annule et remplace l'ADDITIF N° 2

Appareils équipés du Sélecteur de Programme par "TOUCH CONTROL"

Il existe trois versions de ce dispositif :

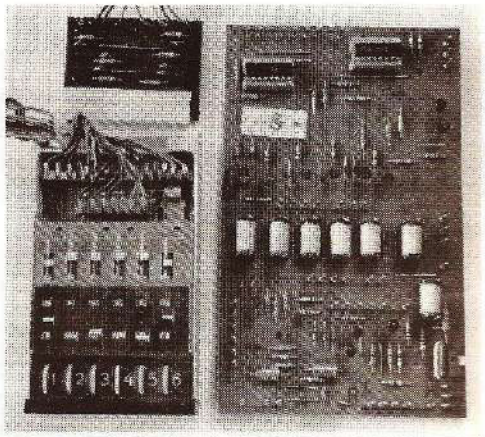

1) – **Appareils versions/00/02**

– Platine touch control relais reed avec tiroir standard (d'origine hollandaise)

Voir pages : 2 - 3 - 4 - 5 - 6 - 7 - 8

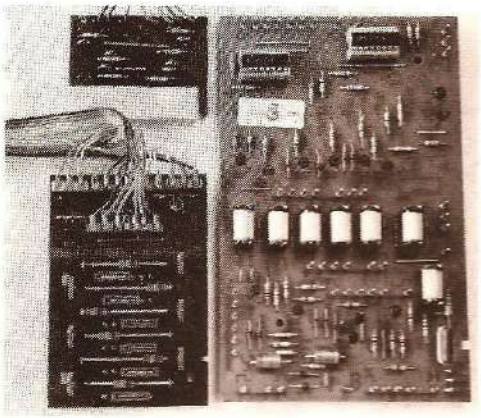

2) – **Appareils version/03**

– Platine touch control relais reed avec tiroir simplifié.

Voir pages : 7 - 8 - 9 - 10 - 11 - 12 - 13

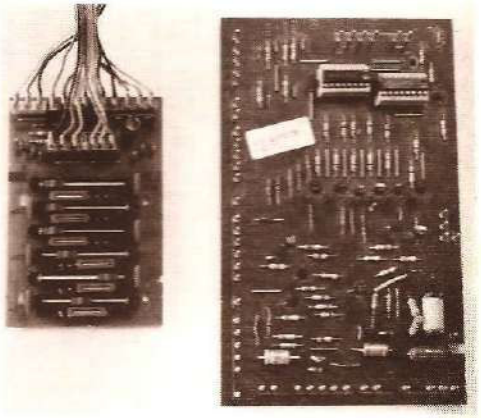

3) – **Appareils version/04**

– Platine touch control simplifiée avec tiroir spécial sans relais reed.

Voir pages : 14 - 15 - 16 - 17 - 18 - 19

TV 4-13

Strictement confidentiel

Reproduction interdite

VERSIONS/OO

CABLAGE GÉNI

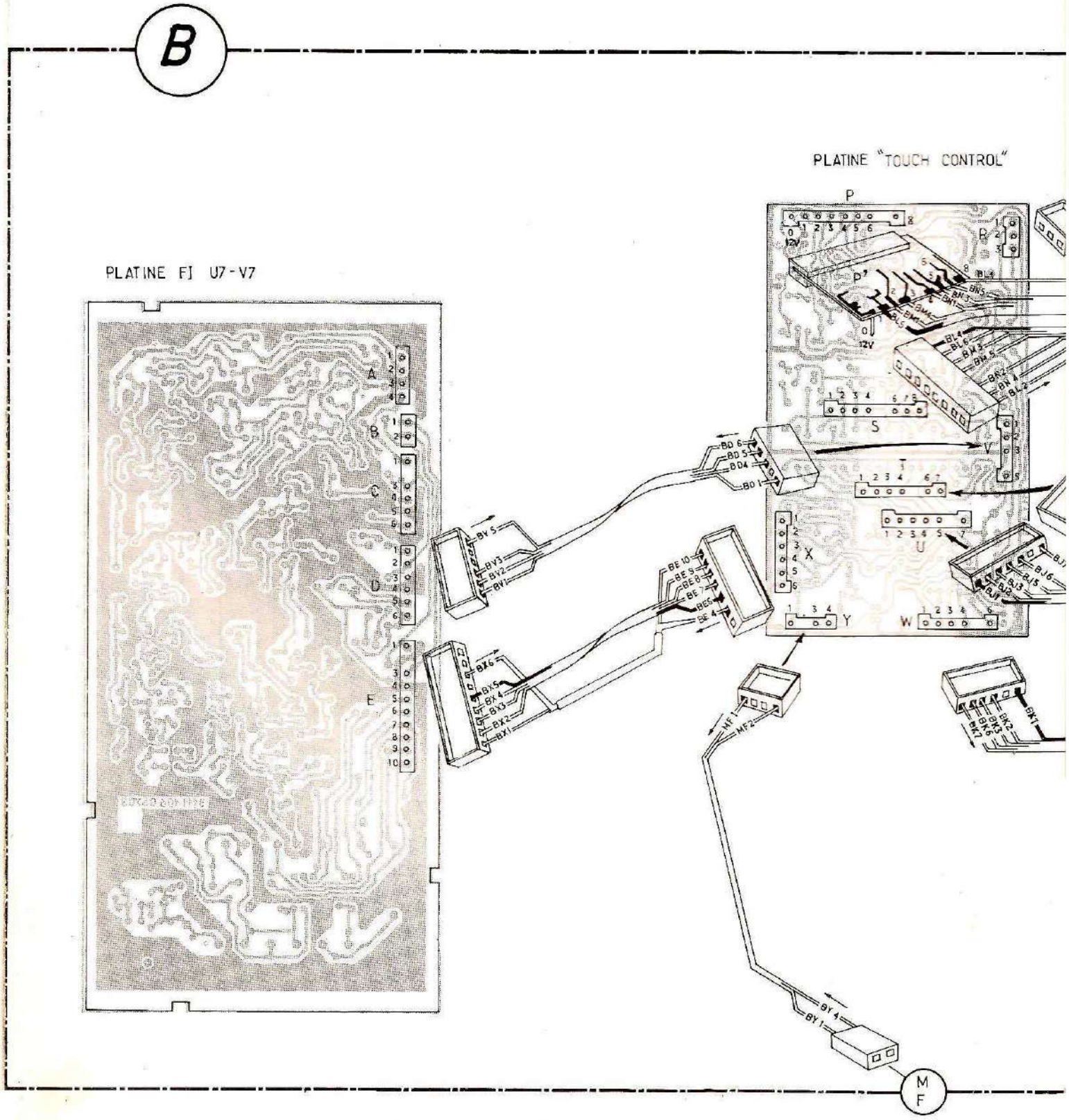

ERSIONS/00/02

BLAGE GÉNÉRAL

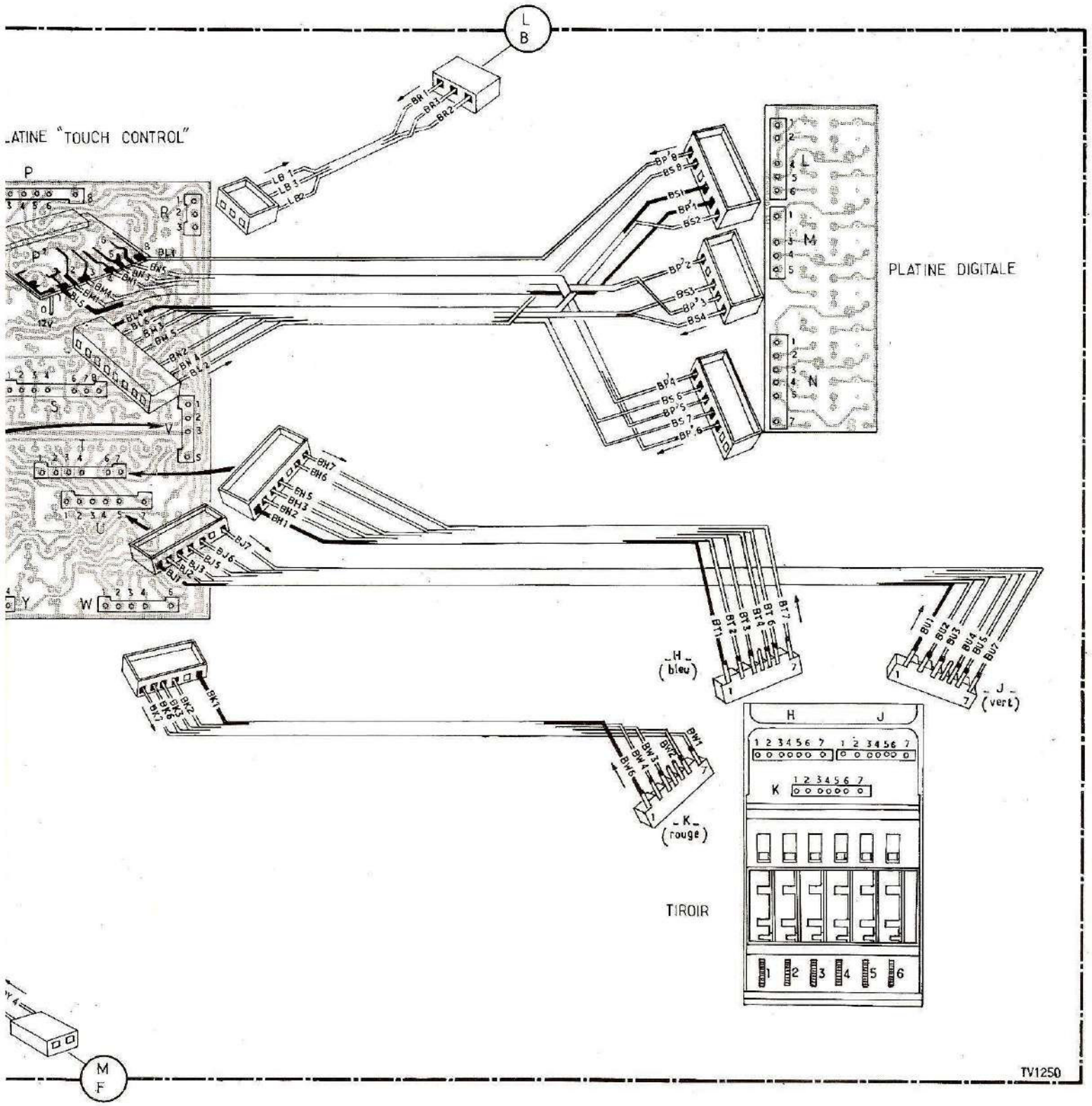

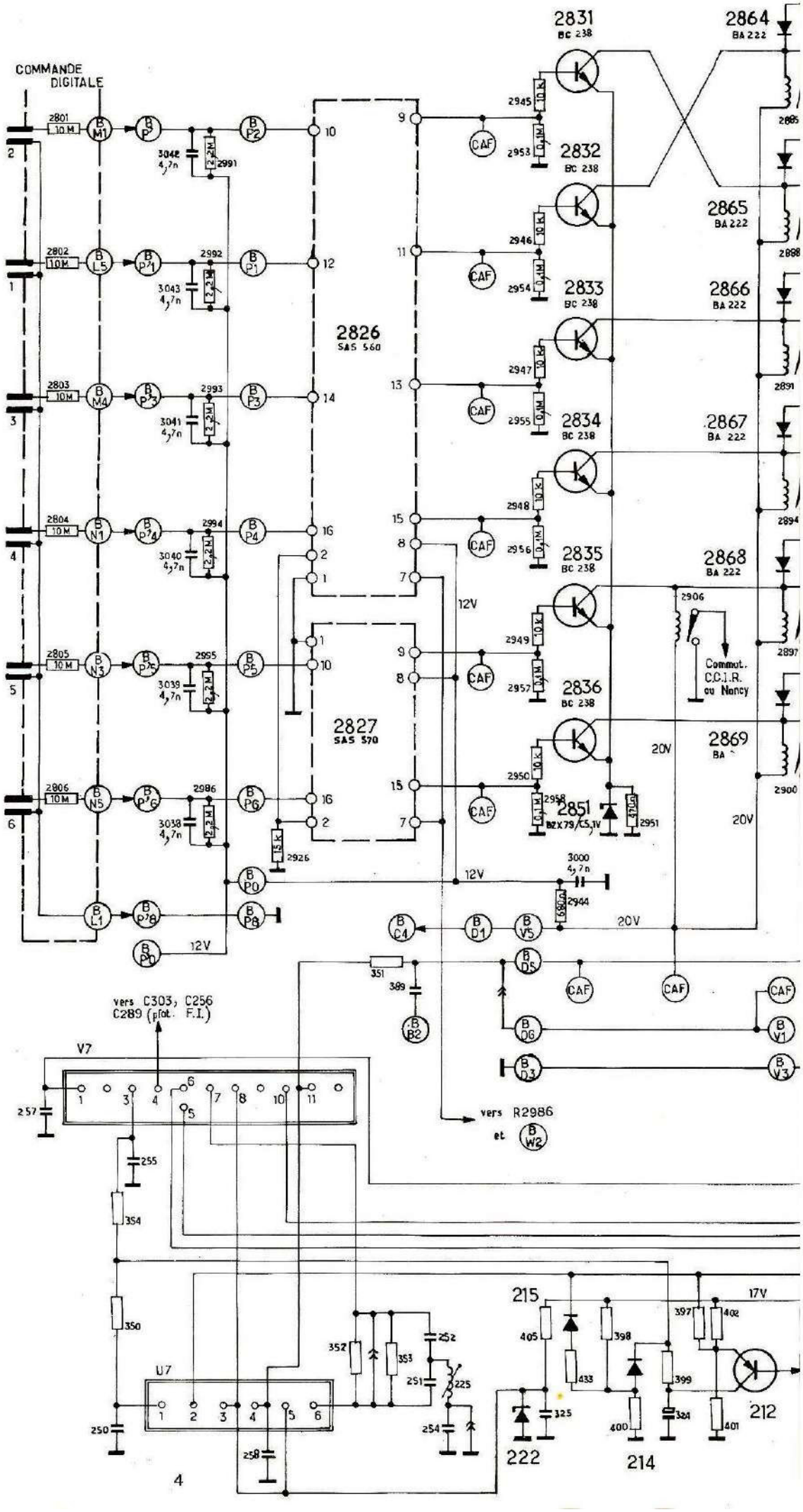
COMMANDE DIGITALE
2826 SAS 560
2827 SAS 570
2831 BC 238
2832 BC 238
2833 BC 238
2834 BC 238
2835 BC 238
2836 BC 238
2851 BZX79/C5,1V
2864 BA 222
2865 BA 222
2866 BA 222
2867 BA 222
2868 BA 222
2869 BA
Commut. C.C.I.R. au Nancy
vers C303, C256 C289 (pfot. F.I.)
vers R2986 et
12V
20V
17V
CAF
V7
U7
215
212
222
214

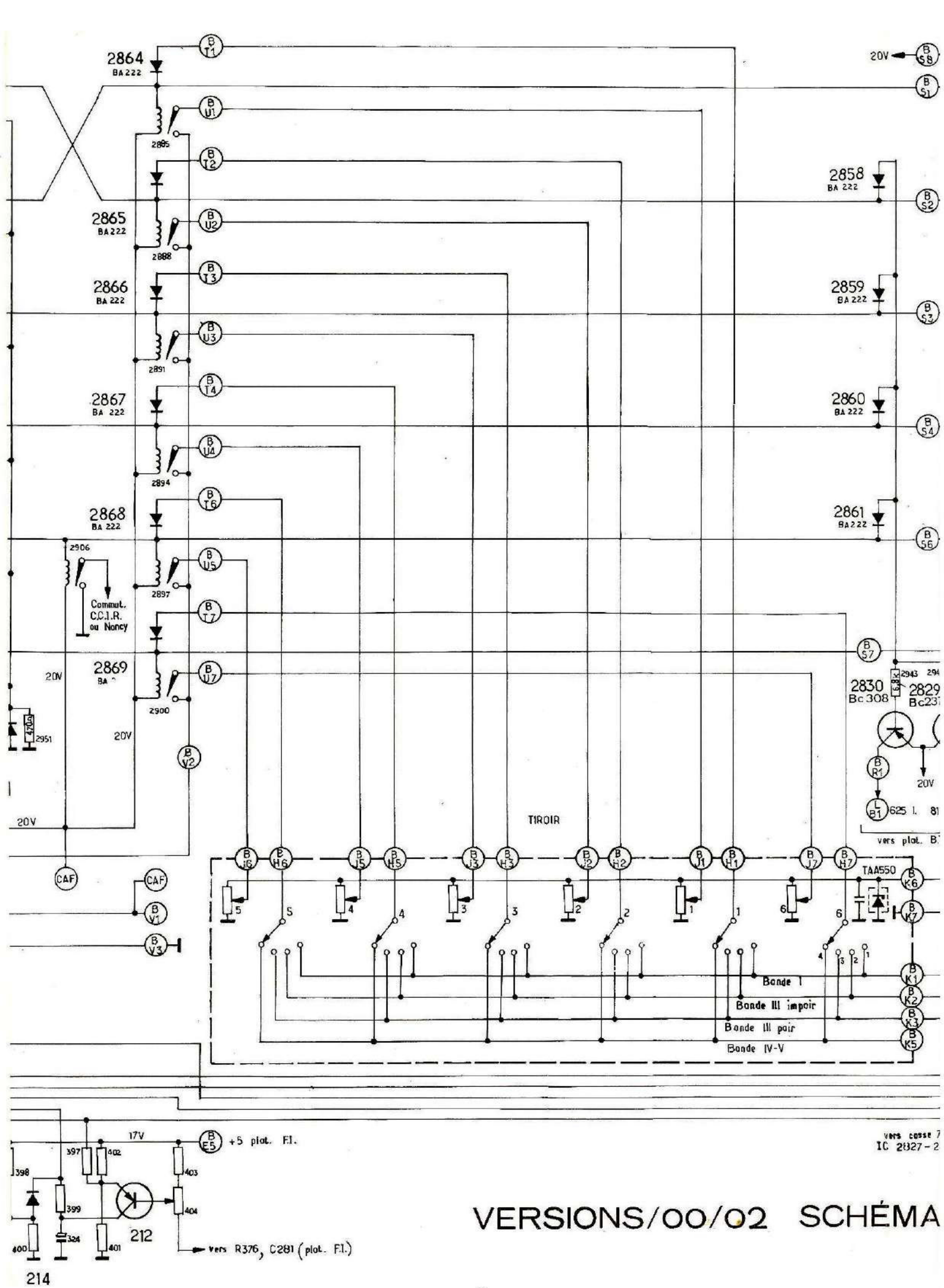

VERSIONS/00/02 SCHÉMA

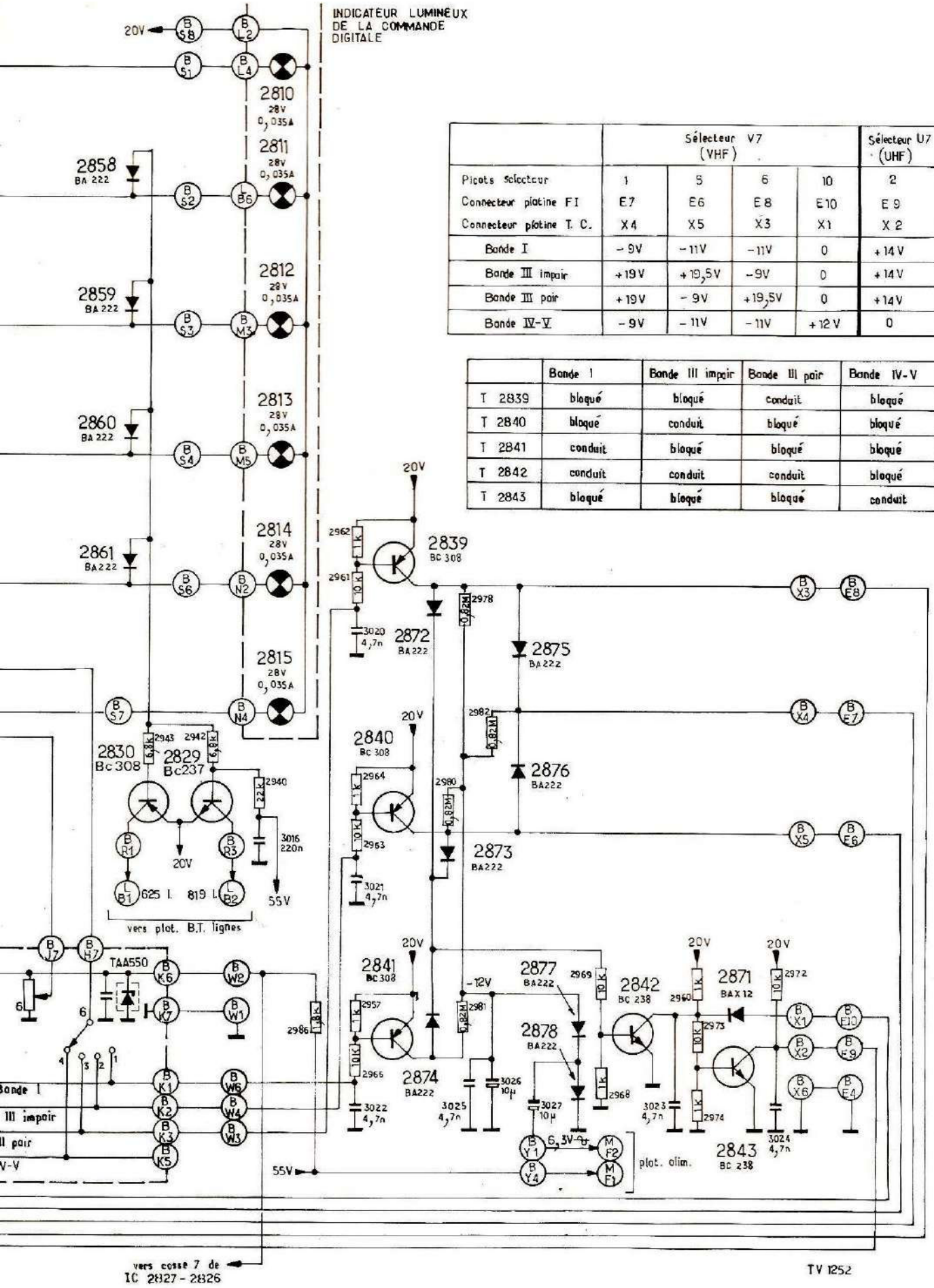

	Sélecteur V7 (VHF)				Sélecteur U7 (UHF)
Picots sélecteur	1	5	6	10	2
Connecteur platine FI	E7	E6	E8	E10	E9
Connecteur platine T. C.	X4	X5	X3	X1	X2
Bande I	−9V	−11V	−11V	0	+14V
Bande III impair	+19V	+19,5V	−9V	0	+14V
Bande III pair	+19V	−9V	+19,5V	0	+14V
Bande IV-V	−9V	−11V	−11V	+12V	0

	Bande I	Bande III impair	Bande III pair	Bande IV-V
T 2839	bloqué	bloqué	conduit	bloqué
T 2840	bloqué	conduit	bloqué	bloqué
T 2841	conduit	bloqué	bloqué	bloqué
T 2842	conduit	conduit	conduit	bloqué
T 2843	bloqué	bloqué	bloqué	conduit

SCHÉMA DE PRINCIPE

SELECTION DES PROGRAMMES PAR "TOUCH CONTROL"

I – TOUCH CONTROL A RELAIS REED AVEC TIROIR STANDARD OU SIMPLIFIE (Versions/00/02/03).

A chacun des 6 contacts digitaux correspond un transistor (2831 à 2836) et dans le circuit intégré (2826 ou 2827) une bascule (interrupteur). Sous l'effet du contact digital, cet interrupteur se ferme. On applique donc à travers cet interrupteur une tension de 12 V sur le pont de base du transistor considéré. Ce transistor passe de l'état bloqué à l'état saturé et permet les fonctions suivantes :

– allumage du témoin lumineux.
– alimentation des diodes varicap des sélecteurs via les contacts du relais reed.
– commutation de bande par les diodes 2864 à 2869.
– commutation 819/625 L par les diodes 2858 à 2861.

EXEMPLE :

Le contact digital n° 3 est sollicité.
La tension de 12 V présente au point 8 de IC 2826 est appliquée entre R 2955 et R 2947 via le point 13 de l'IC.
Le transistor 2833 se sature, sa tension collecteur passe de 20 V à 5,3 V, ce qui a pour conséquence :

– la tension aux bornes du voyant 2812 passe de 0 V à 14 V, 7, celui-ci s'allume.
– la tension aux bornes du relais 2891 passe de 0 V a 14 V, 7, le relais colle, la tension présente sur le curseur du pot n° 3 (dans le tiroir) est appliquée sur les sélecteurs U7 et V7 via le contact du relais. Les diodes à capacité variable des sélecteurs sont alors alimentées.
– La diode 2866 passe de l'état bloqué à l'état conducteur et permet donc (suivant la position du cavalier ou du commutateur dans le tiroir) de débloquer un des transistors 2839 – 2840 – 2841 de façon à commuter les sélecteurs sur la bande de fréquence à recevoir (voir tableau pour tensions de commutations).
– La diode 2859 passe de l'état bloqué à l'état conducteur, la tension au point R 2942 – R 2943 (A de D 2859) passe de 20 V à 5,3 V, T 2829 se bloque T 2830 se sature, les relais de commutation lignes passent alors en position 625 1.

VERSIONS /00/02/03
PLATINE " TOUCH CONTROL "
COTÉ ÉLÉMENTS

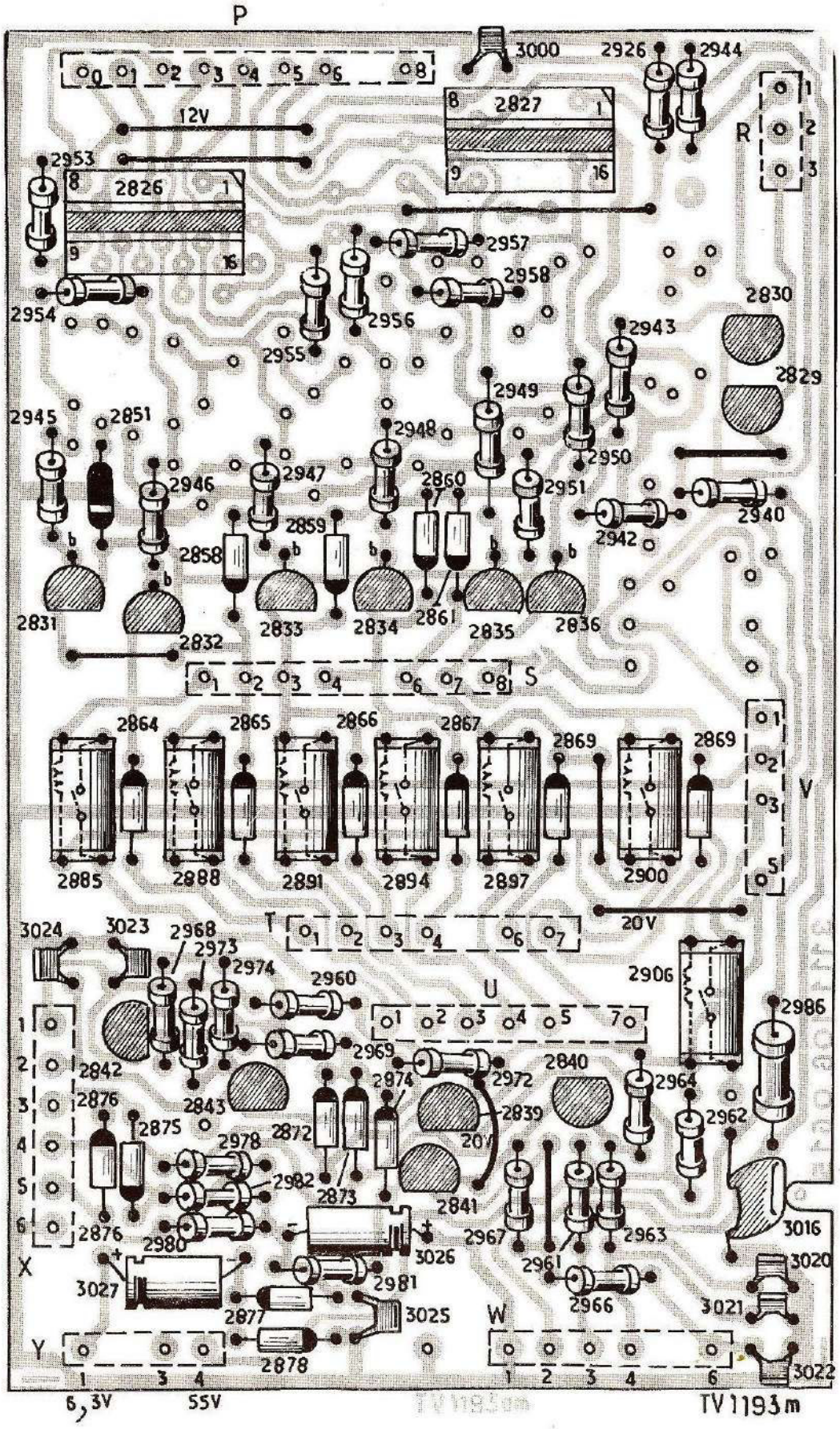

VERSION/

CABLAGE GÉN

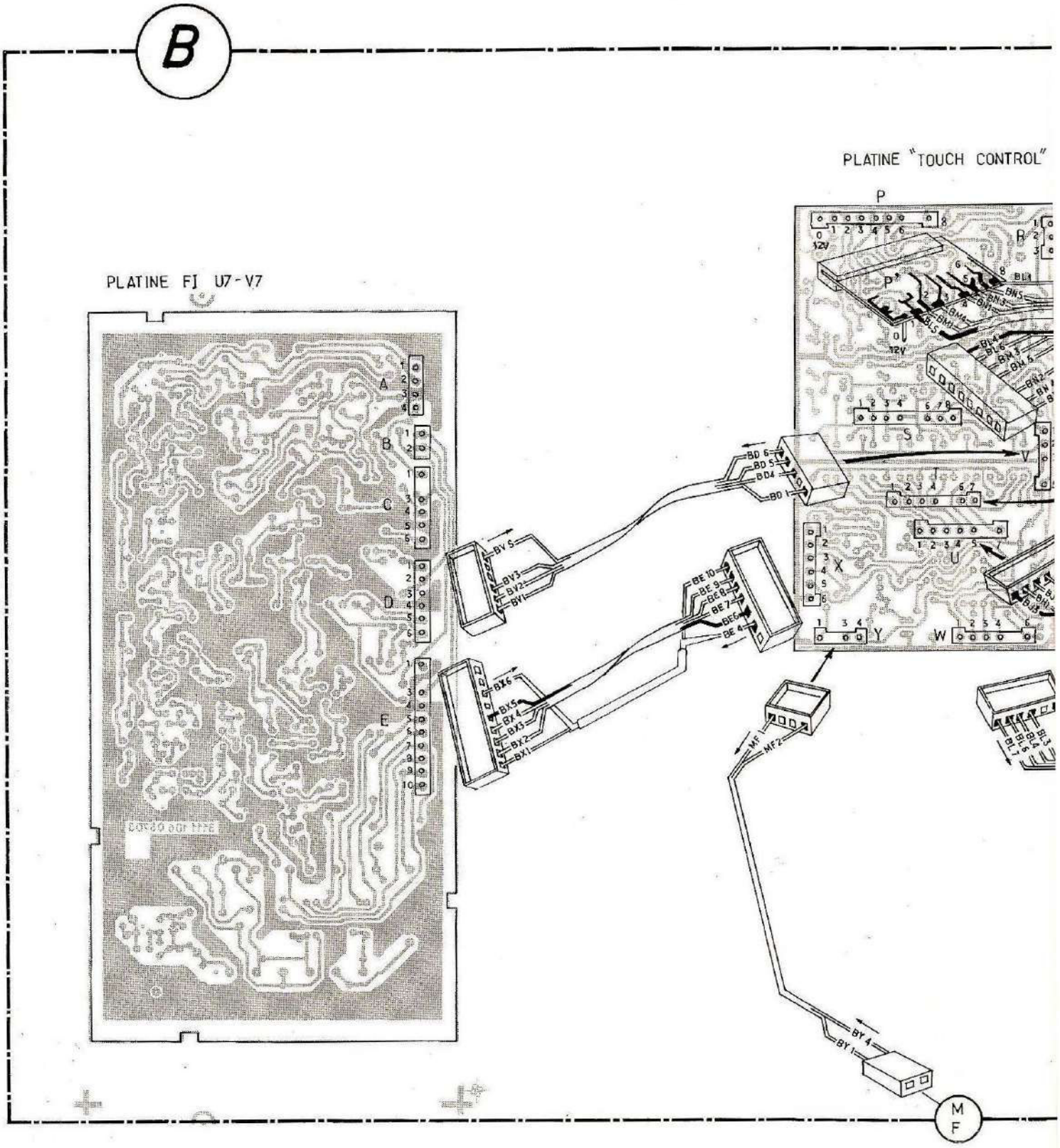

ERSION/03

AGE GÉNÉRAL

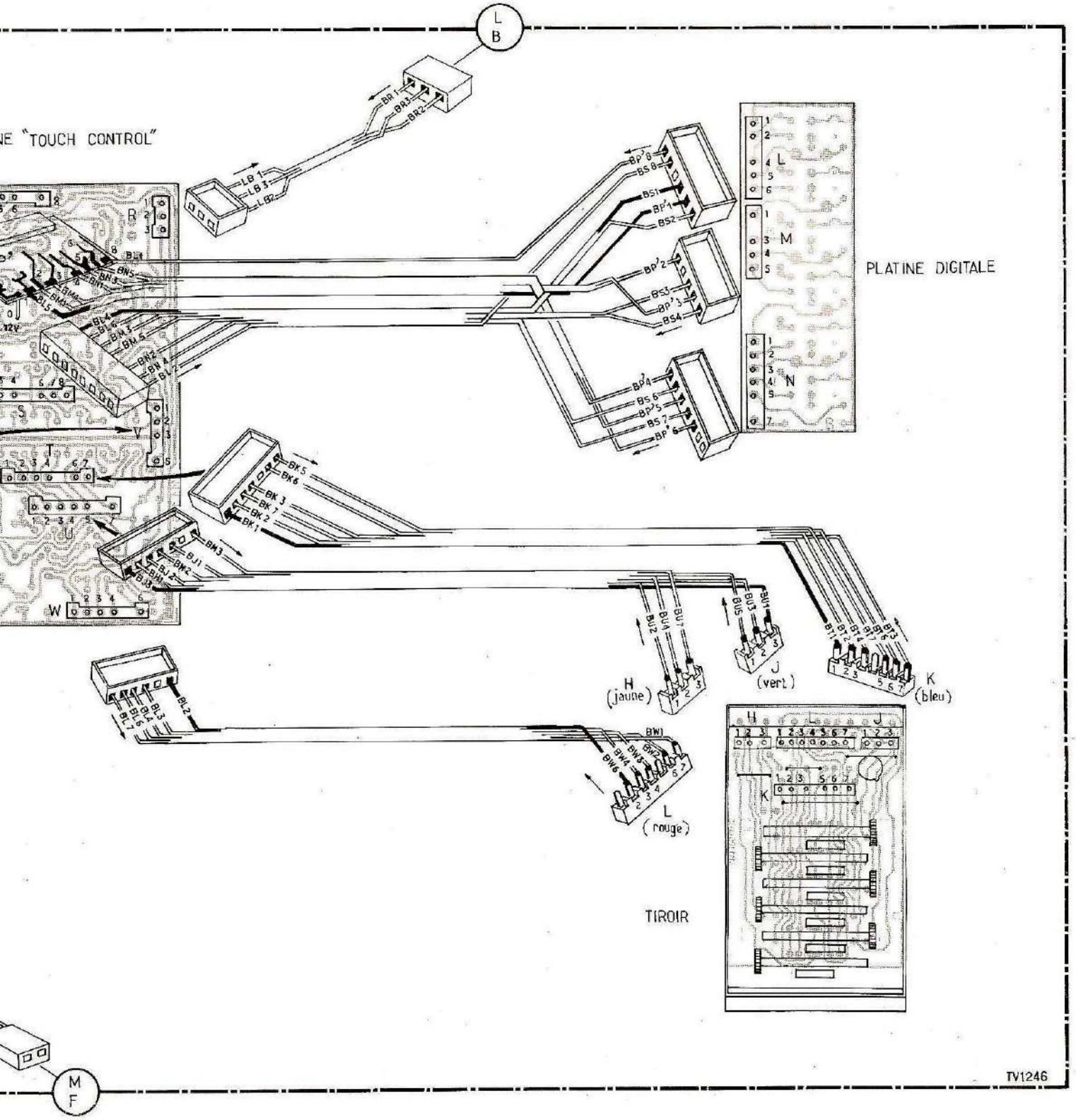

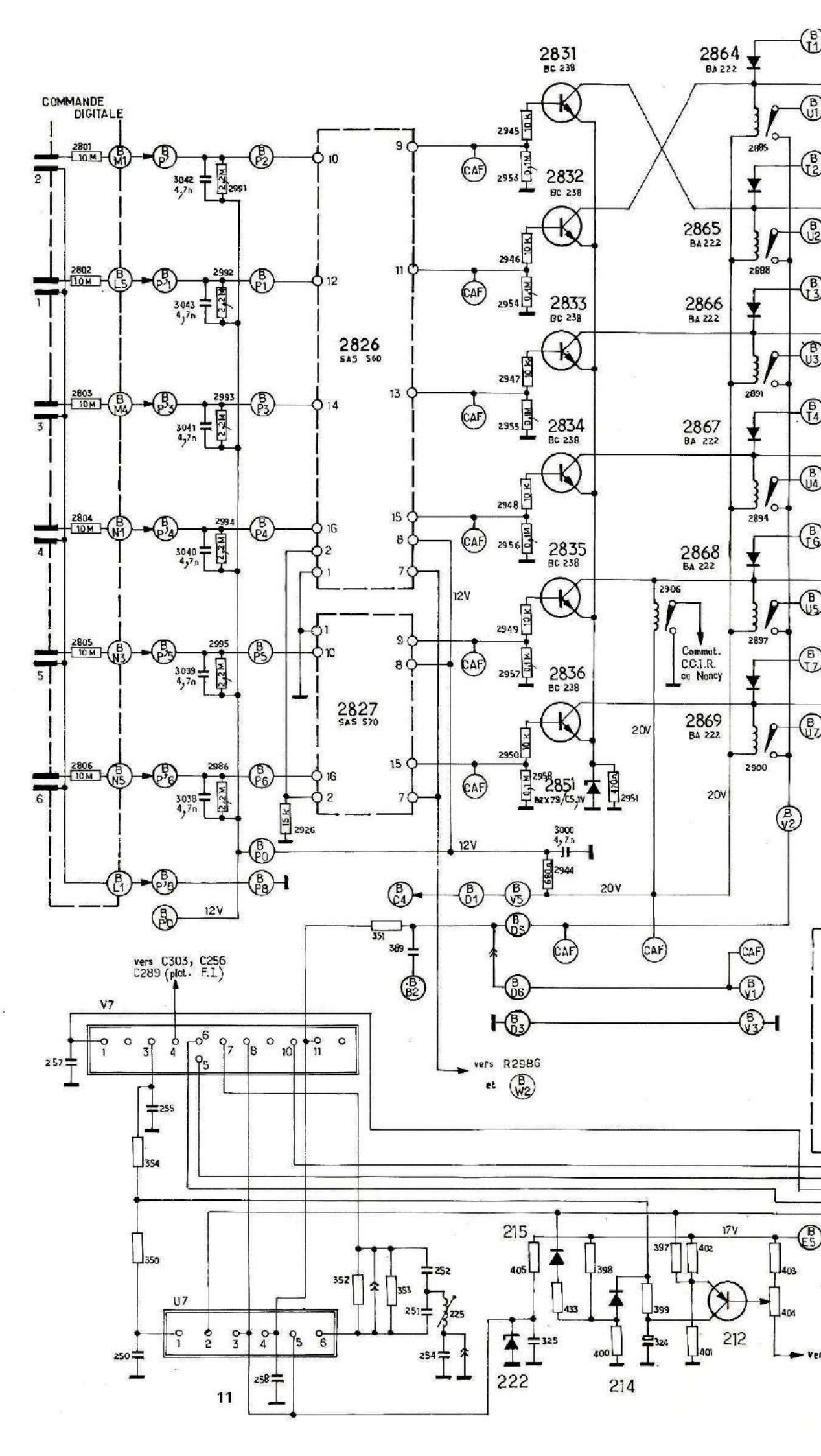
COMMANDE DIGITALE
2826 SAS 560
2827 SAS 570
2831 BC 238
2832 BC 238
2833 BC 238
2834 BC 238
2835 BC 238
2836 BC 238
2864 BA 222
2865 BA 222
2866 BA 222
2867 BA 222
2868 BA 222
2869 BA 222
2851 BZX79/C5,1V
Commut. C.C.I.R. ou Nancy
vers C303, C256 C289 (plat. F.I.)
vers R2986 et
12V
20V
17V
212
214
215
222
11

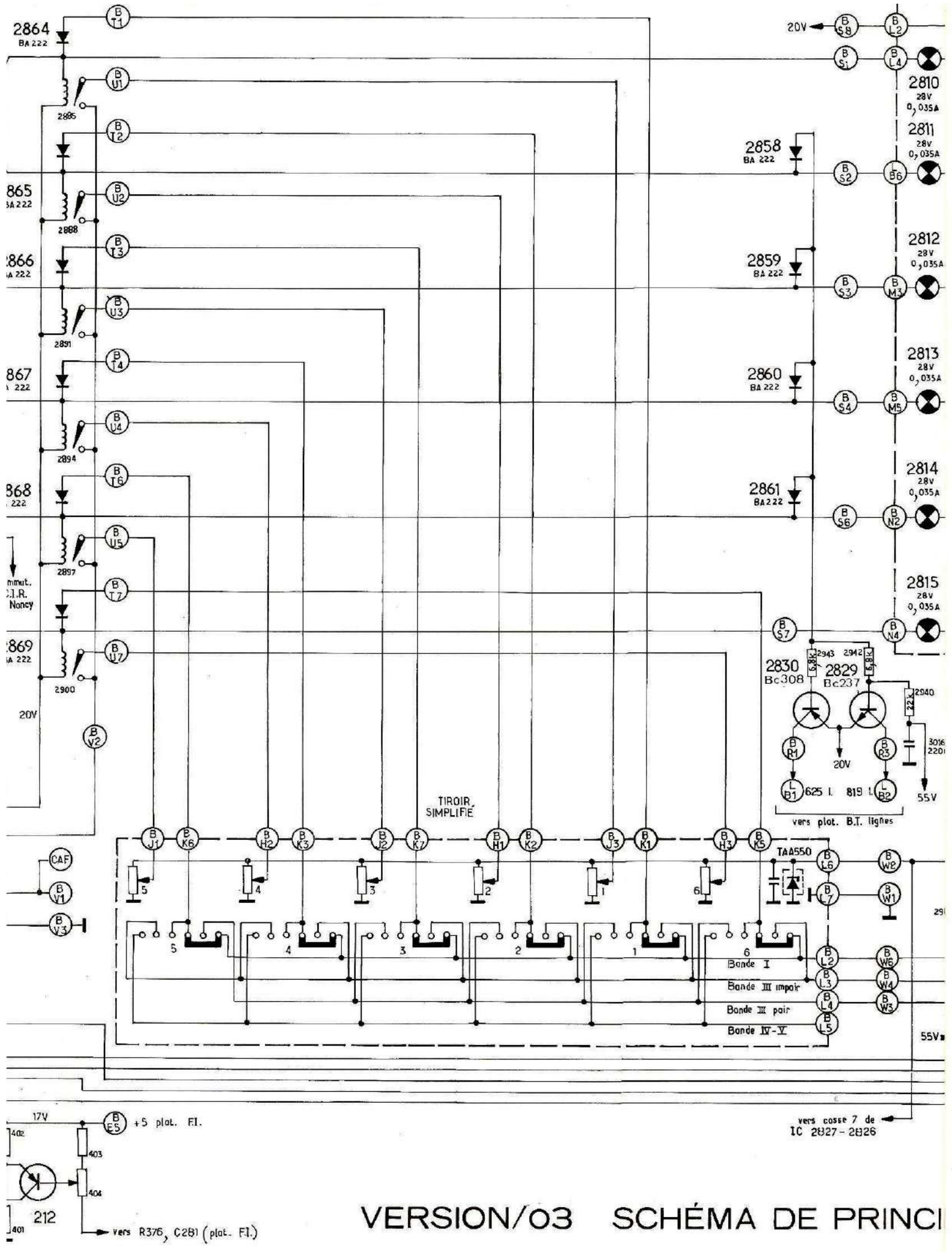

VERSION/03 SCHÉMA DE PRINCI

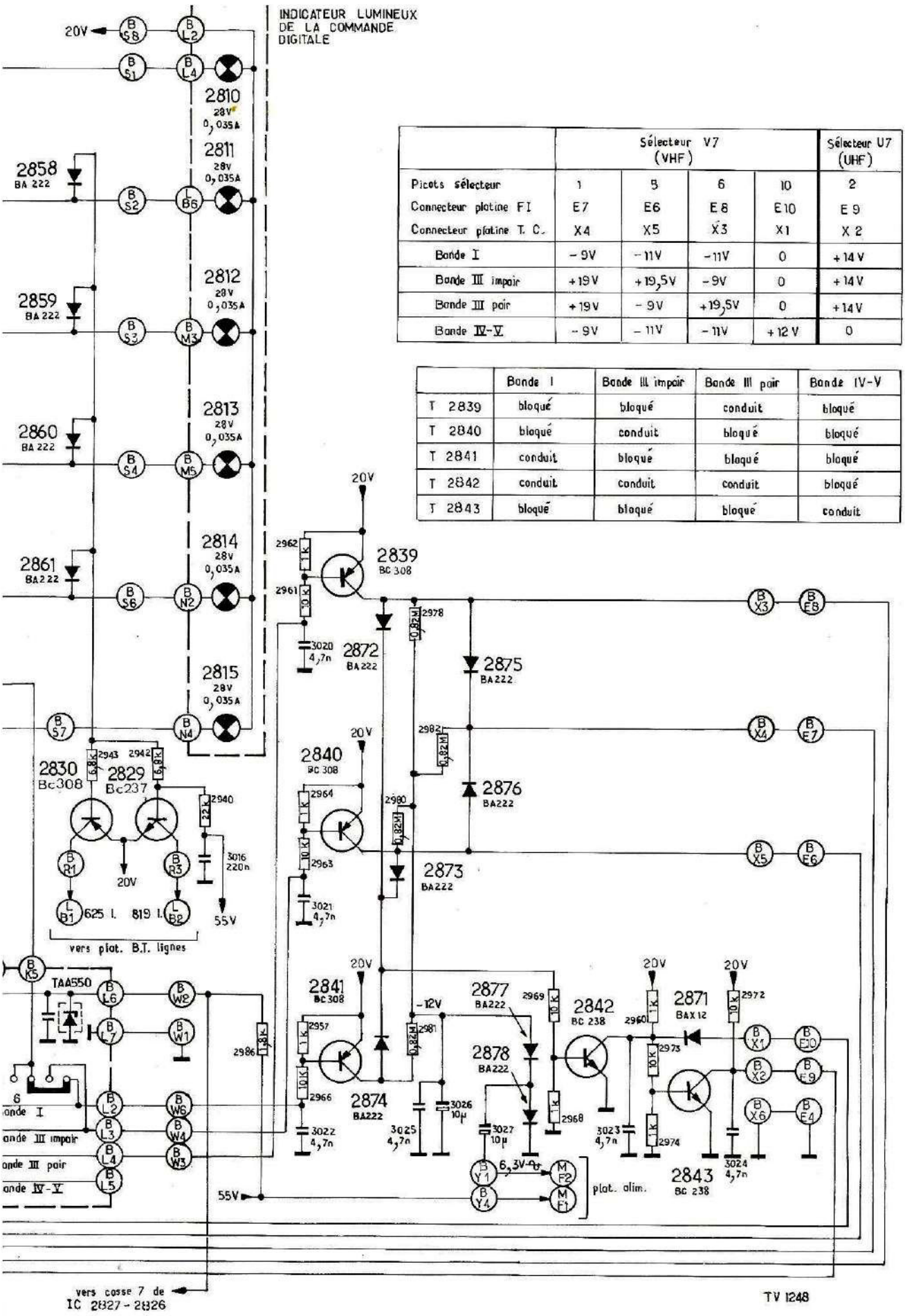

	Sélecteur V7 (VHF)				Sélecteur U7 (UHF)
Picots sélecteur	1	3	6	10	2
Connecteur platine FI	E7	E6	E8	E10	E9
Connecteur platine T. C.	X4	X5	X3	X1	X2
Bande I	- 9V	- 11V	- 11V	0	+ 14 V
Bande III impair	+ 19 V	+ 19,5 V	- 9V	0	+ 14 V
Bande III pair	+ 19 V	- 9 V	+ 19,5 V	0	+ 14 V
Bande IV-V	- 9 V	- 11 V	- 11 V	+ 12 V	0

	Bande I	Bande III impair	Bande III pair	Bande IV-V
T 2839	bloqué	bloqué	conduit	bloqué
T 2840	bloqué	conduit	bloqué	bloqué
T 2841	conduit	bloqué	bloqué	bloqué
T 2842	conduit	conduit	conduit	bloqué
T 2843	bloqué	bloqué	bloqué	conduit

A DE PRINCIPE

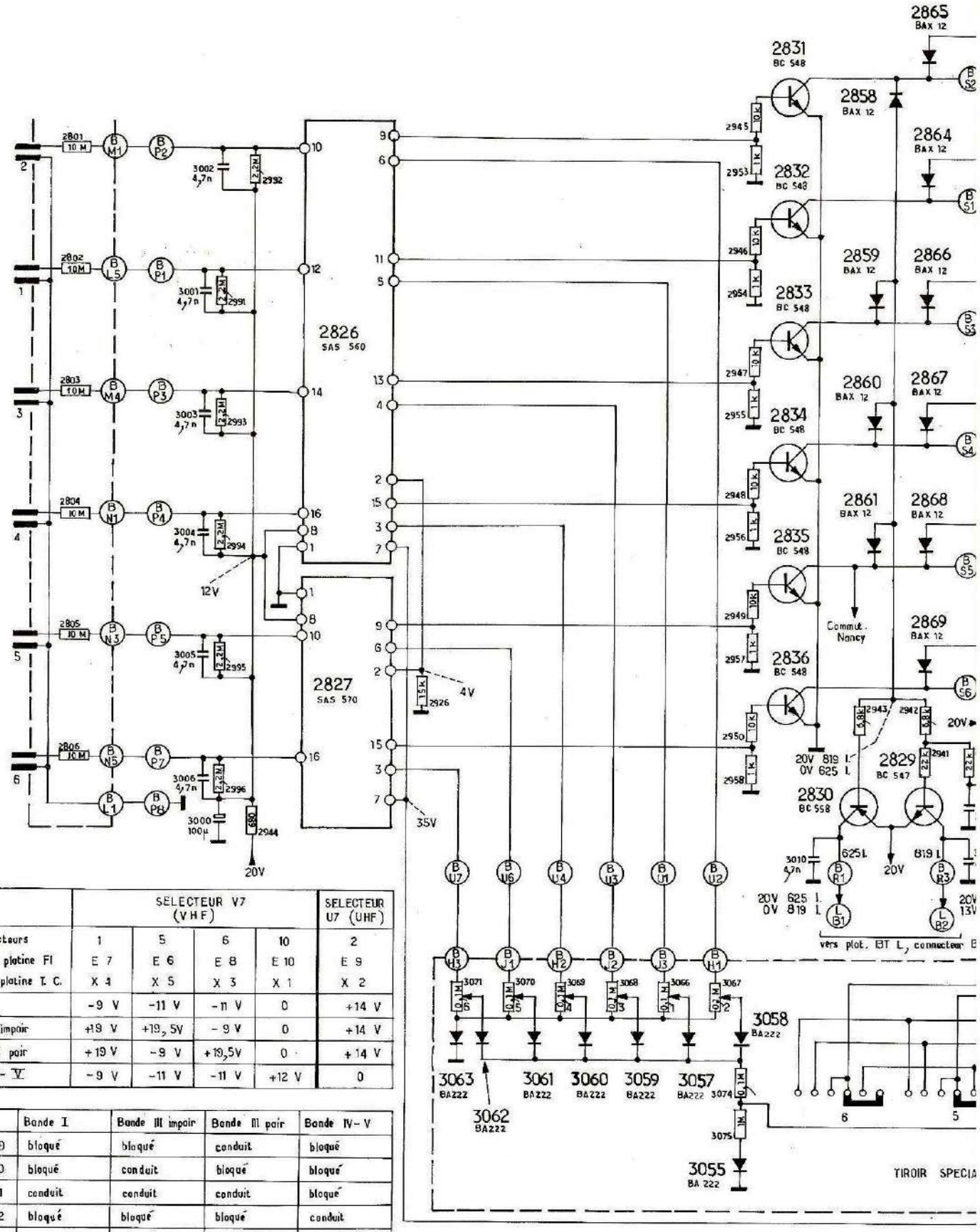

	SELECTEUR V7 (VHF)				SELECTEUR U7 (UHF)
Picots sélecteurs	1	5	6	10	2
Connecteur platine FI	E 7	E 6	E 8	E 10	E 9
Connecteur platine T. C.	X 4	X 5	X 3	X 1	X 2
Bande I	-9 V	-11 V	-11 V	0	+14 V
Bande III impair	+19 V	+19,5V	-9 V	0	+14 V
Bande III pair	+19 V	-9 V	+19,5V	0	+14 V
Bande IV - V	-9 V	-11 V	-11 V	+12 V	0

	Bande I	Bande III impair	Bande III pair	Bande IV - V
T 2839	bloqué	bloqué	conduit	bloqué
T 2840	bloqué	conduit	bloqué	bloqué
T 2841	conduit	conduit	conduit	bloqué
T 2842	bloqué	bloqué	bloqué	conduit
T 2843	conduit	bloqué	bloqué	bloqué

VERSION/04 SCH

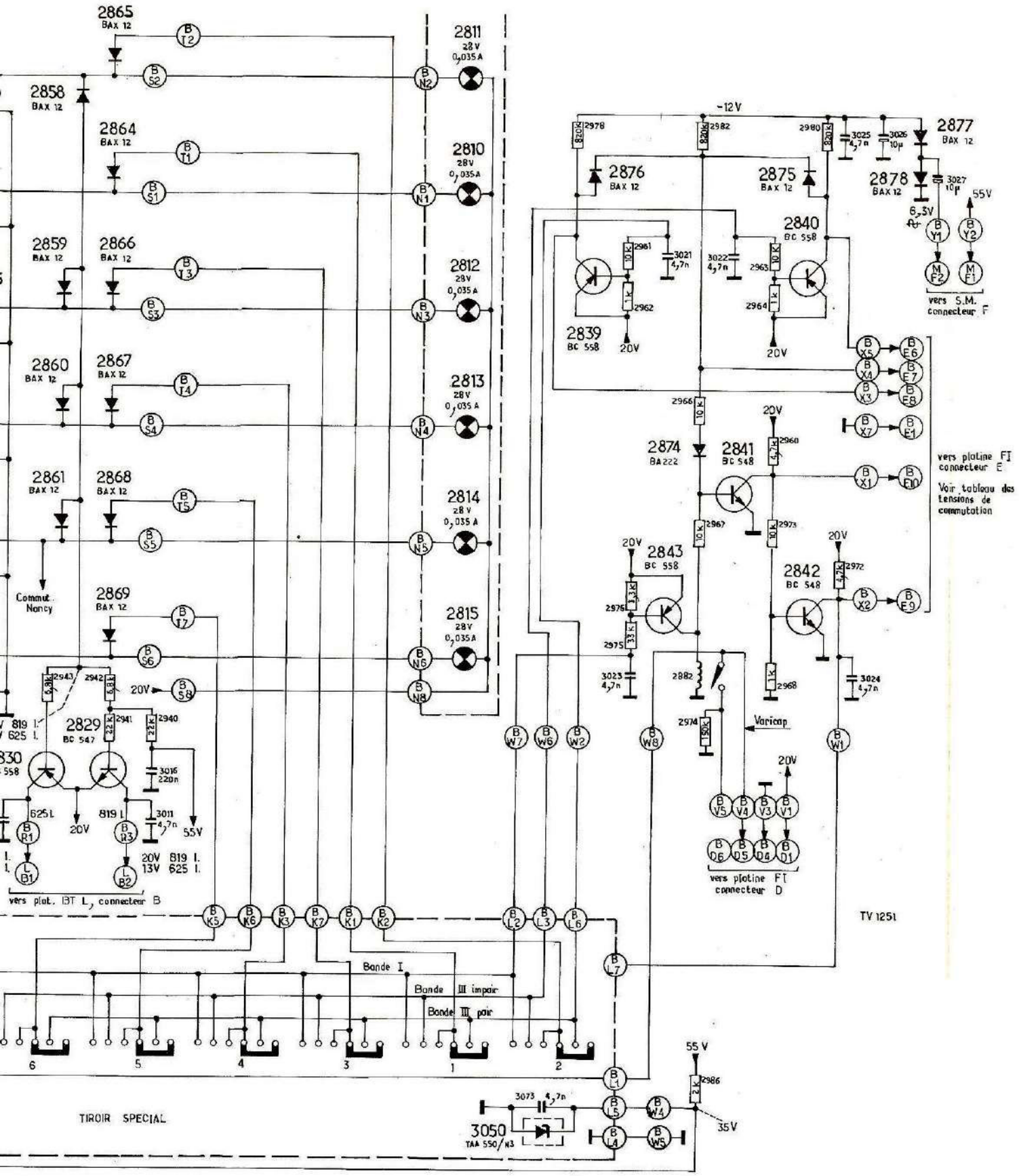

4 SCHÉMA DE PRINCIPE

VERSION/04
PLATINE "TOUCH CONTROL SIMPLIFIÉ"
COTÉ ÉLÉMENTS

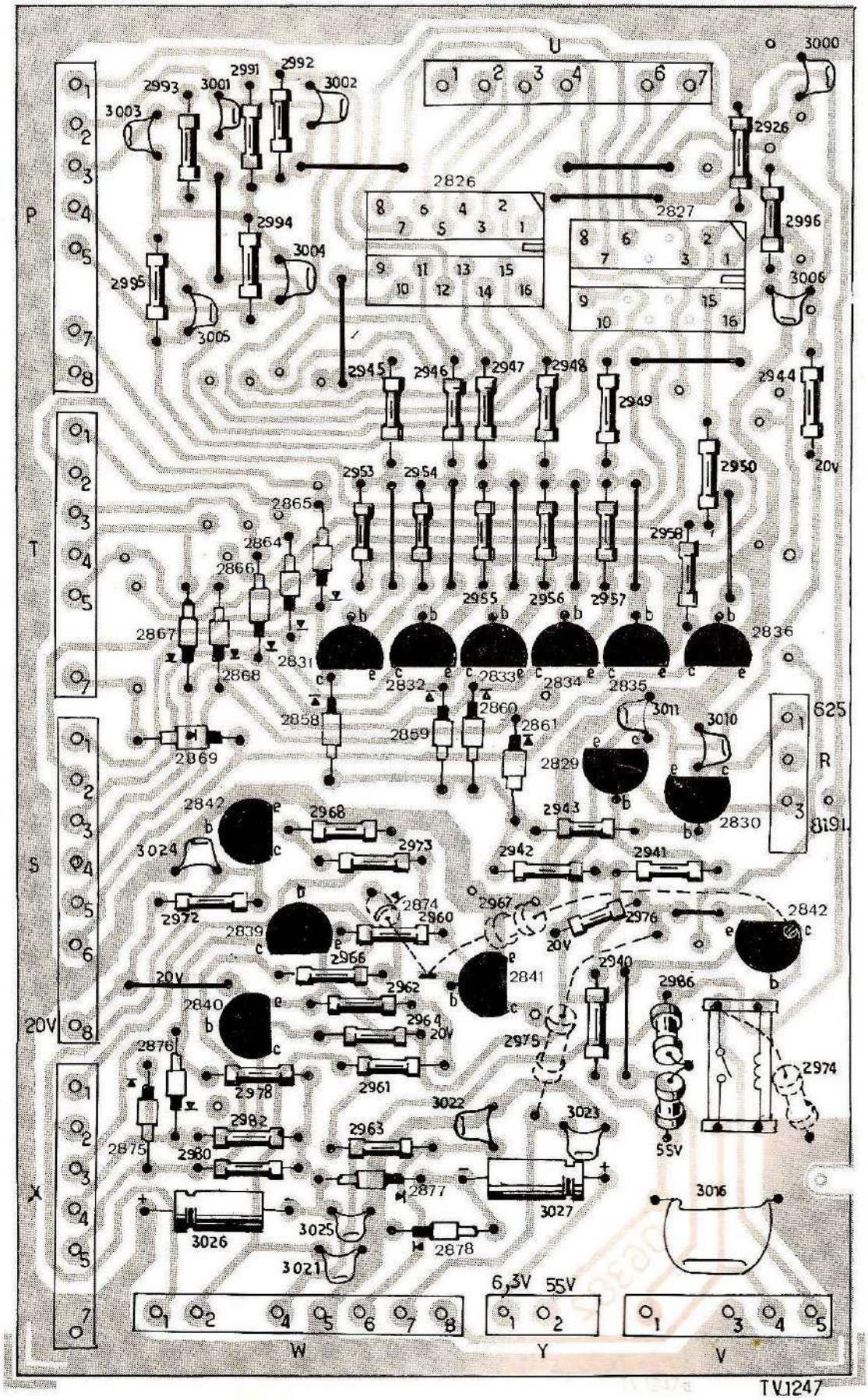

VERSION /04

CABLAGE GÉN

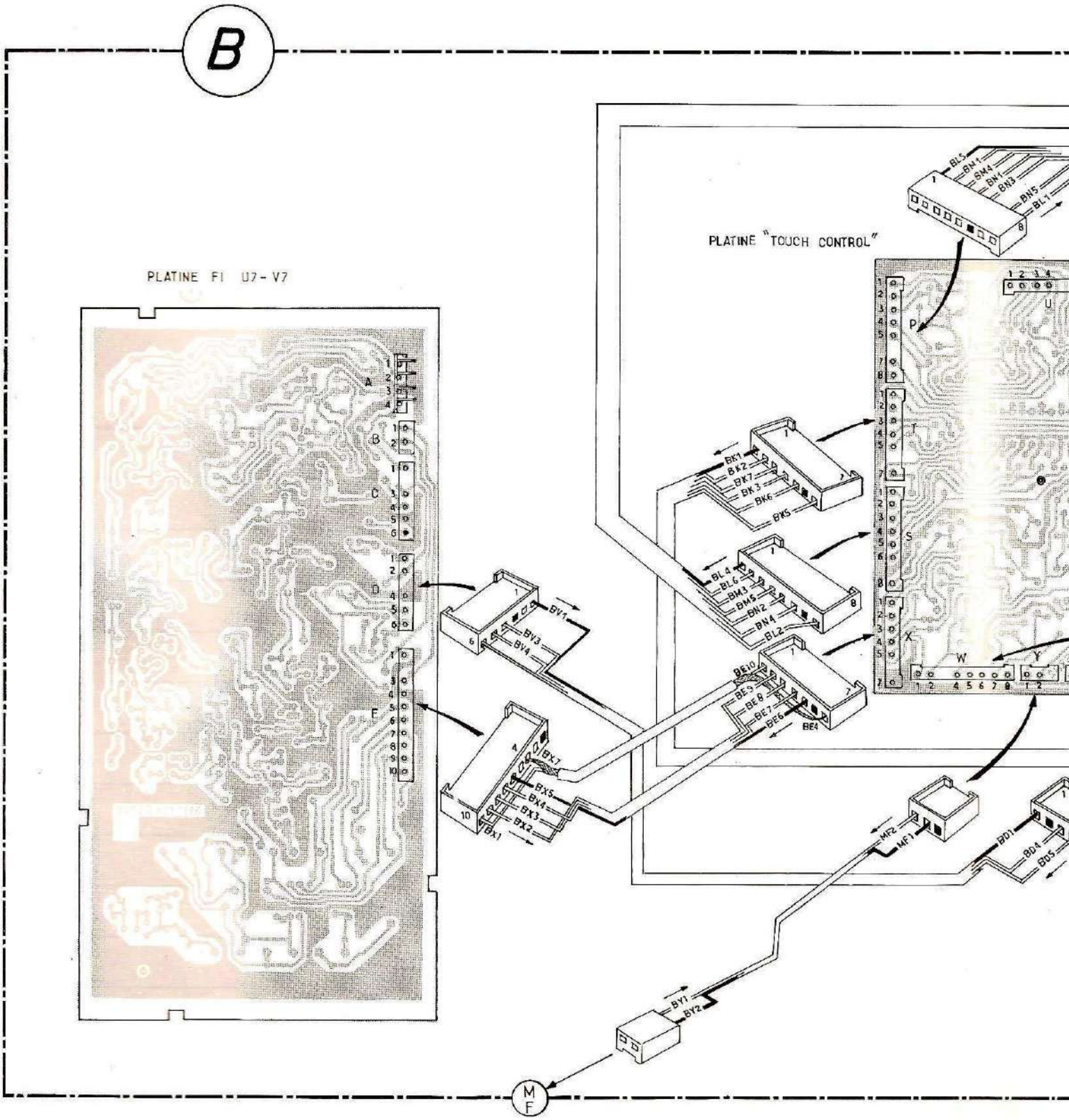

/ERSION /04

3LAGE GÉNÉRAL

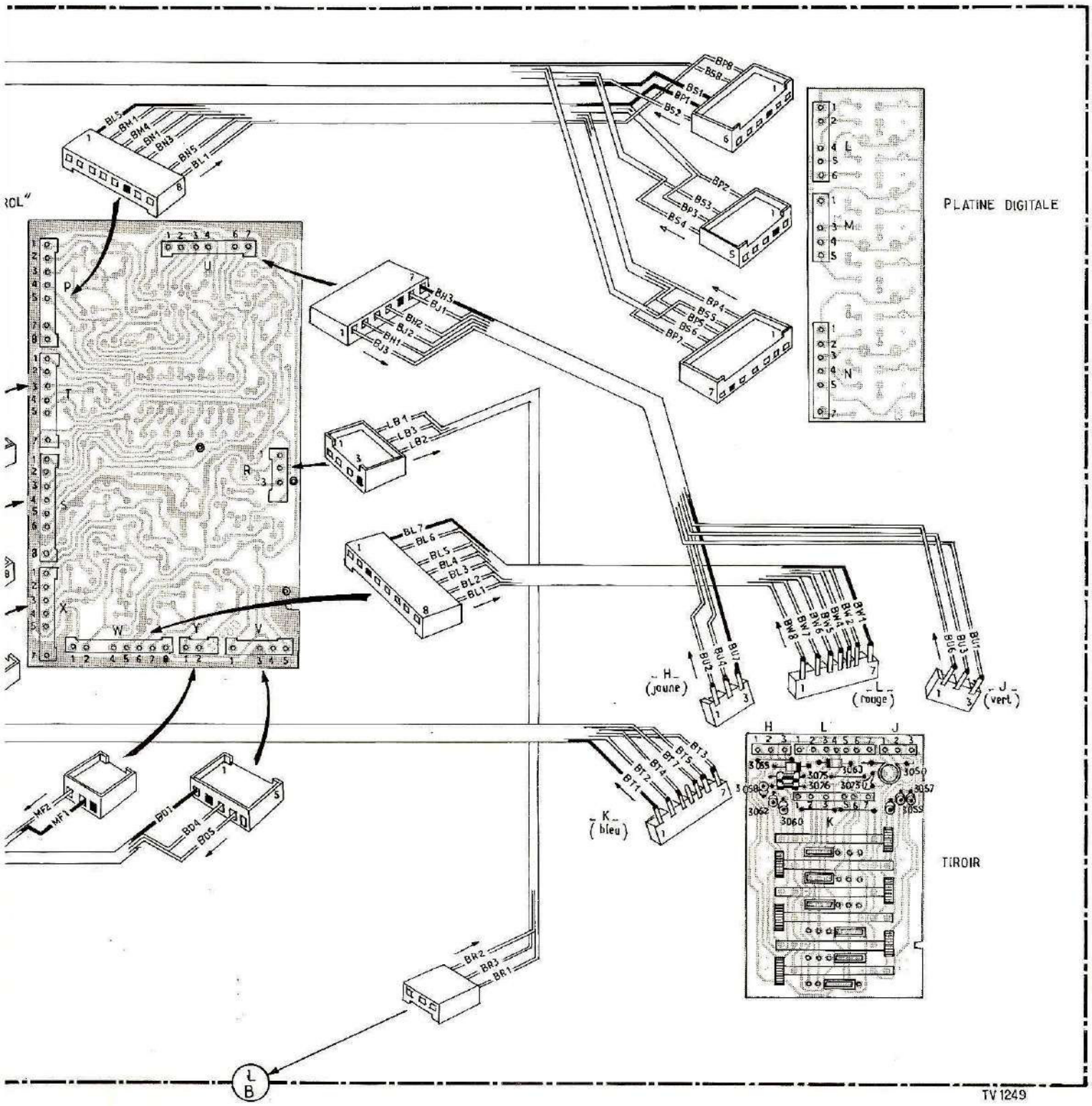

II TOUCH CONTROL SIMPLIFIE AVEC TIROIR SPECIAL (versions/04)

Le fonctionnement de ce circuit est identique à celui décrit précédemment à l'exception de la commutation de la tension de commande des diodes varicap des sélecteurs.
Cette commutation est effectuée par les circuits intégrés 2826 – 2827 (Les relais reed sont supprimés). Cette différence de commutation a entraîné une modification sensible du tiroir de réglage :

- Sur les platines version/02/03, les relais reed commutaient directement la tension de commande des varicaps (Tension disponible sur le curseur des potentiomètres d'accord).
- Sur les platines version/04 (sans relais reed) c'est la tension d'alimentation de 35 V (tension aux bornes du TAA 550) qui est commutée par le circuit intégré sur le sommet du potentiomètre correspondant au contact digital sollicité, ce qui a nécessité l'adjonction des diodes 3057 à 3062, afin d'isoler des autres potentiomètres mis en service.

PIECES SERVICE

PIECES ELECTRIQUES COMMUNES A TOUTES LES VERSIONS

Désignation	Code commande
Circuit intégré SAS 560	4811 209 87021
Circuit intégré SAS 570	4811 209 87022
Circuit intégré TAA 550	4811 209 87019
Relais reed + bobine	4811 280 27005
Support pour SAS 560 – SAS 570	4811 255 47011
Ensemble plaque avec contacts digitaux blancs	4811 454 17196
Ensemble plaque avec contacts digitaux dorés	4811 454 17197
Circuit imprimé pour plaque de contact digitaux	4811 212 27069
Ampoule luciole pour plaque de contact digitaux	4811 134 47059

PIECES ELECTRIQUES SPECIALES

	Désignation	Code commande
Version/00/02	Tiroir de réglage	4811 218 27016
	Platine adaptation d'impédance	4811 212 27082
Version/03	Tiroir de réglage simplifié	4811 218 27017
	Platine adaptation d'impédance	4811 212 27082
Version/04	Tiroir de réglage spécial	4811 218 27018

NOTES PERSONNELLES

SIP

Edition Service S.A.

Service
Service
Service sa

SOCIÉTÉ ANONYME AU CAPITAL DE 6.000.000 DE FRANCS
RÉGIE PAR LA LOI DU 24 JUILLET 1966 ET LE DÉCRET DU 23 MARS 1967 SUR LES SOCIÉTÉS COMMERCIALES
SIREN R.C. PARIS B 632 042 560 – C.C.P. 1087-74 PARIS

Service
Service
Service sa

Diffusion exclusive des documentations techniques

SIÈGE SOCIAL : 249, Rue de Crimée
B.P. 26 - 75924 PARIS - CEDEX 19
TÉL. : 202-99-12
SOCIÉTÉ ANONYME AU CAPITAL DE 6 000 000 DE FRANCS - SIREN R.C. PARIS B 632 042 560

CHASSIS COULEURS

TVC 5

Additif N° 3

Platine Chrominance équipée de 3 circuits intégrés (chroma ICΔ)

CENTRE PERFECTIONNEMENT – BUREAU D'ÉTUDES : 249, Rue de Crimée
MAGASINS – PIÈCES DÉTACHÉES : 191, Boulevard Macdonald
75924 PARIS CEDEX 19

Strictement confidentiel

Reproduction interdite

RÉGLAGE PLATINE CHROMINANCE

Polarisation des amplificateurs de sortie

— Sans signal
— Sélecteur sur canal non perturbé
— Contraste au minimum
— Voltmètre entre PM46 et PMI (+ sur PMI)
— Régler R94 (potentiomètre de lumière) pour obtenir 1 volt ± 0,5 V (ne plus toucher à ce réglage).
— Voltmètre entre PM45 et PMI
— Régler R711 pour obtenir 1 volt ± 0,5 volt
— Voltmètre entre PM47 et PMI
— Régler R752 pour obtenir 1 volt ± 0,5 volt

Réglage des G2

Ce réglage doit être précédé obligatoirement des deux réglages précédents, polarisation des amplificateurs de sortie et polarisation du tube image.

— Lumière, contraste, saturation au minimum
— Couleur coupée
— Sélecteur sur canal non perturbé
— Mettre les potentiomètres R1856 (34), R1857 (36) et R1858 (38) au minimum (potentiomètre sur la plaque de convergence)
— Brancher une résistance de 330 KΩ entre PM1 et PM2
— Lumière ambiante très faible

1re méthode

— A l'aide des potentiomètres R1856, R1857, R1858, régler successivement chaque canon, en coupant les deux autres à l'aide de SK35 - 37 - 39 de façon à illuminer à peine le tube image.
— Remettre les trois canons en service.
— Illuminer très légèrement le tube avec le réglage « lumière ». Si le gris obtenu présente une coloration, l'éliminer en retouchant légèrement le réglage G2 correspondant.
— Supprimer la résistance de 330 KΩ.

2e méthode

A l'aide d'un voltmètre à lampe type 6020 par exemple.

— Mêmes conditions de réglages, sauf que SK35 - 37 restent en service.
— Régler R1856, 1857, 1858 afin de mesurer 5 mV — entre respectivement PM1 et PM46, PM1 et PM45, PM1 et PM47
— Supprimer la résistance de 330 KΩ.

Circuit cloche

— Positionner R90 (contraste) et R96 (saturation) au maximum
— Mire de barres couleurs
— Sonde oscilloscope sur PM37
— Régler S640 pour obtenir l'oscillogramme (fig. 6).

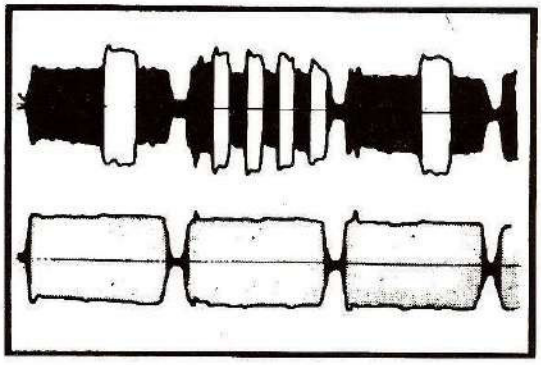

Circuit cloche
Fréquence ligne

S640 déréglée

S640 réglée

Fig. 6

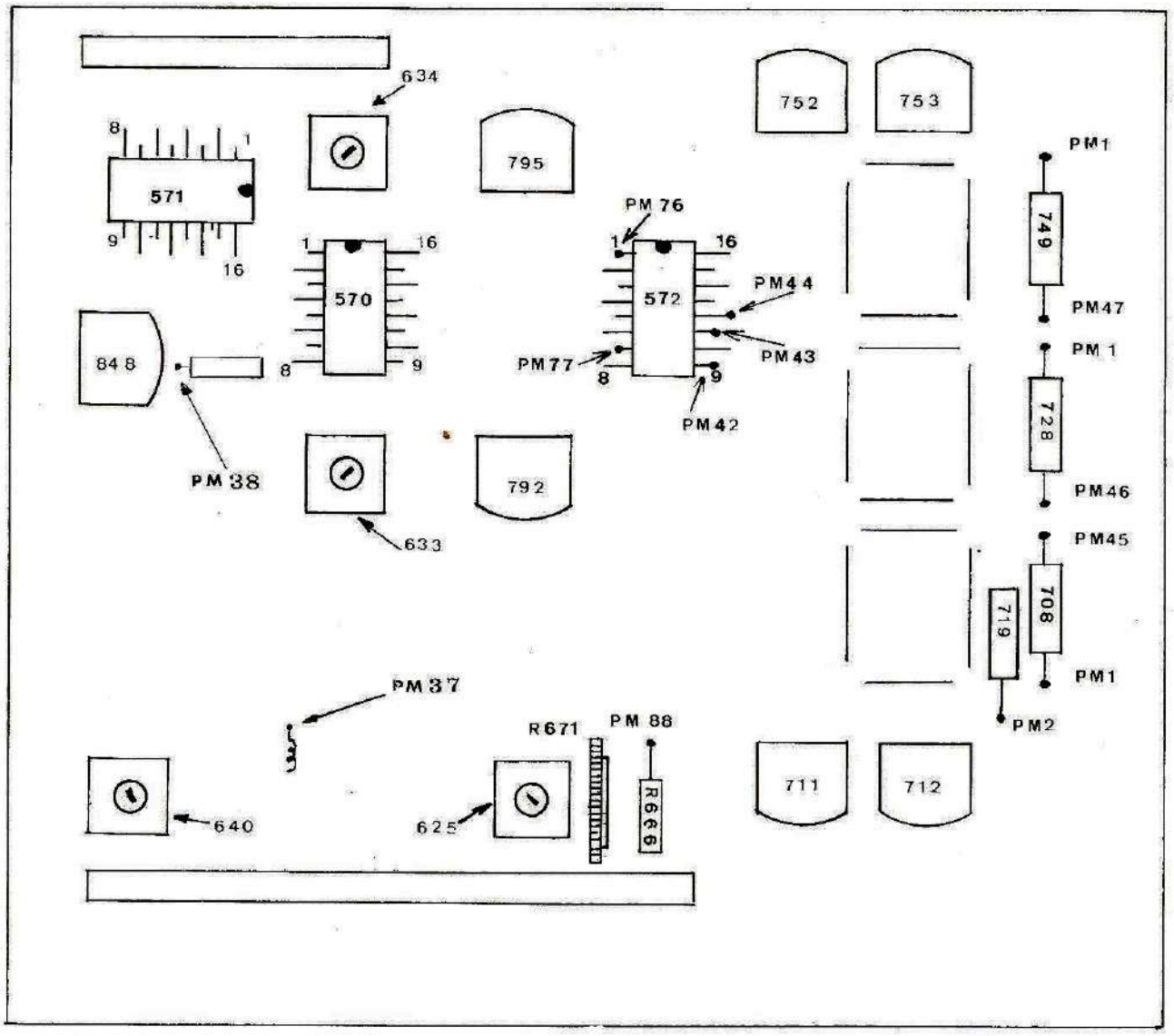
634
752
753
795
571
8
1
9
16
PM1
749
PM 76
1
16
570
572
PM44
PM47
PM 1
848
8
9
PM77
8
PM43
9
PM42
728
PM 38
792
PM46
633
PM45
708
719
PM1
PM37
PM2
R671
PM 88
711
712
640
625
R666

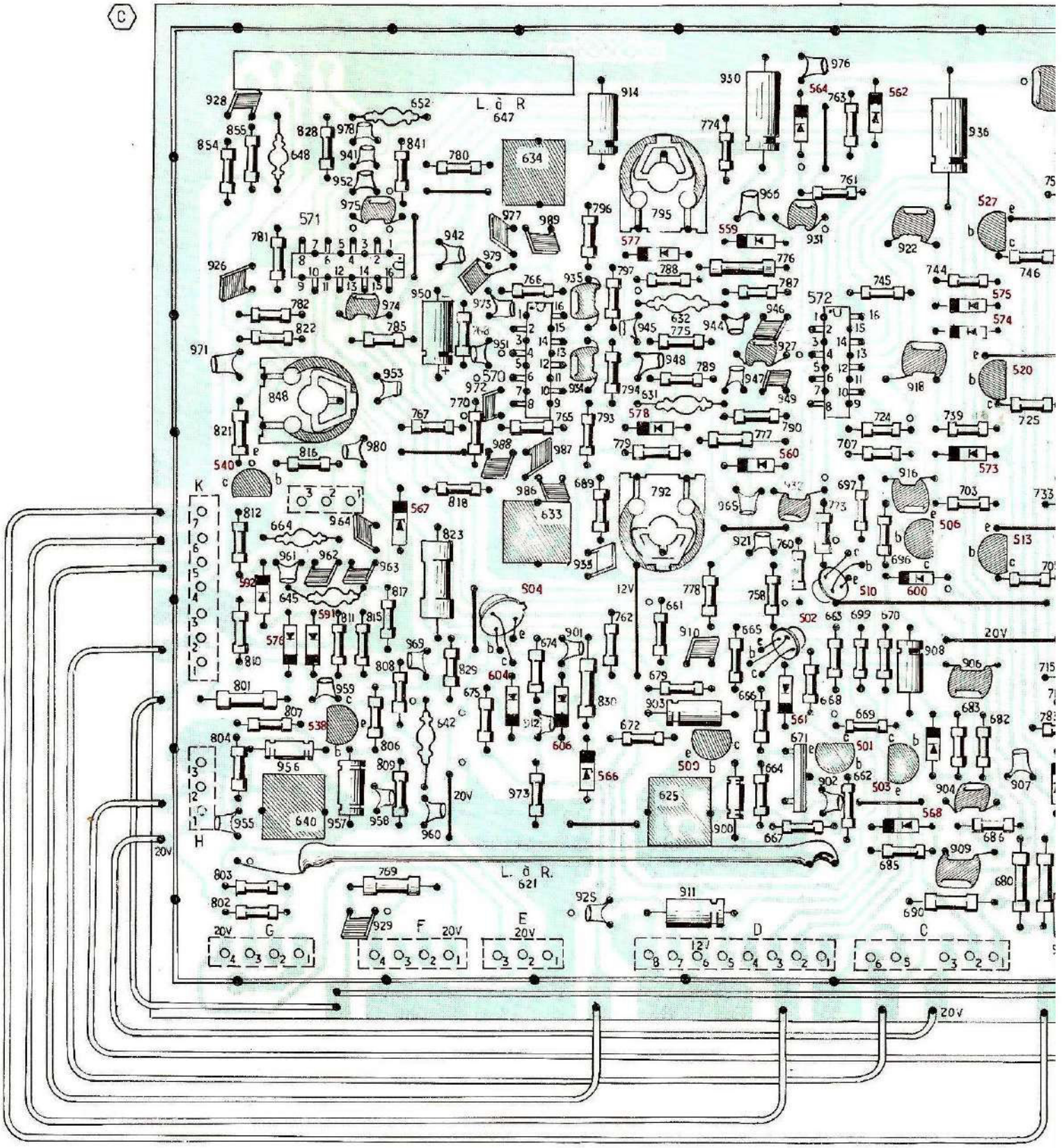
C
L. ò R
647
634
633
625
640
621
L. ò R.
571
572
570
848
792
795
914
930
936
20V
12V
K
H
G
F
E
D
C

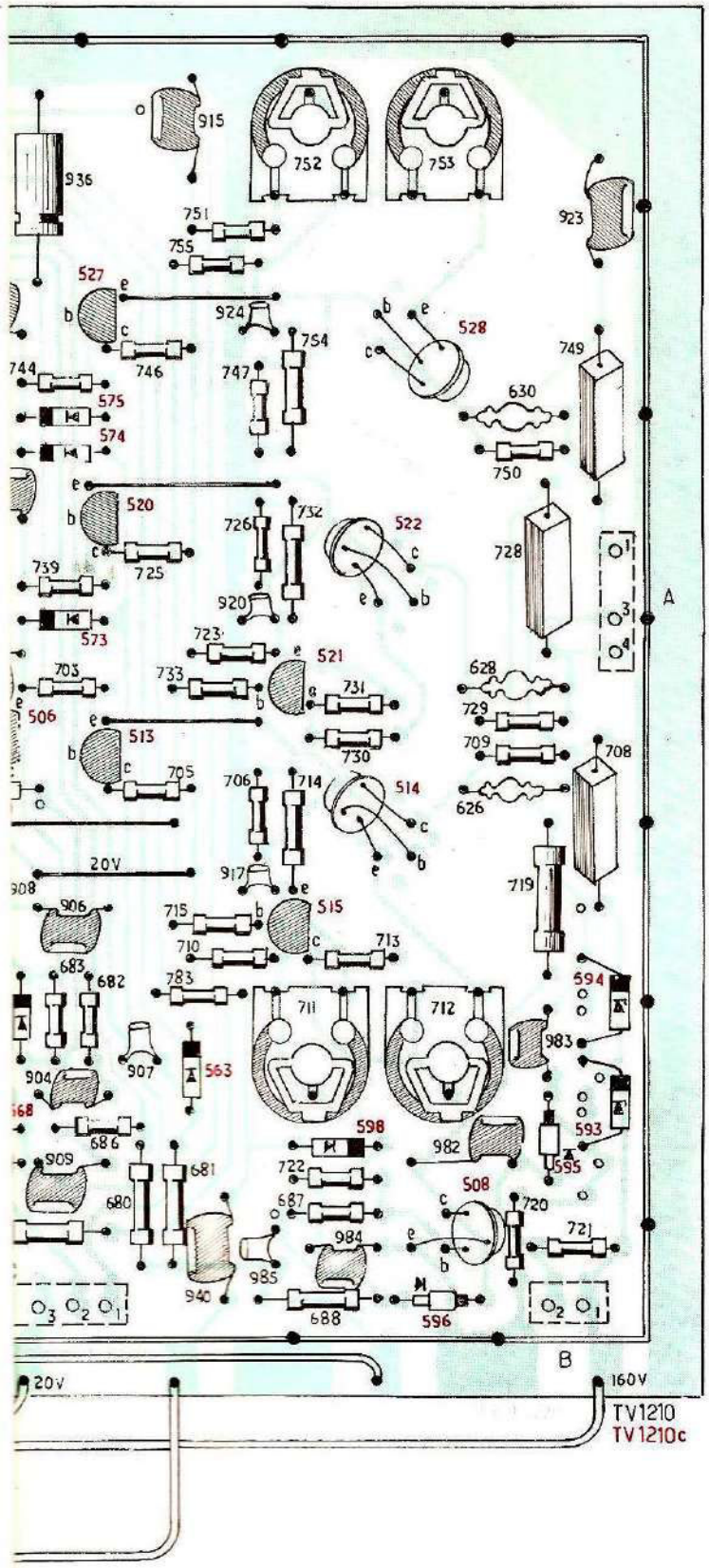
TV1210
TV1210c
20V
160V
A
B

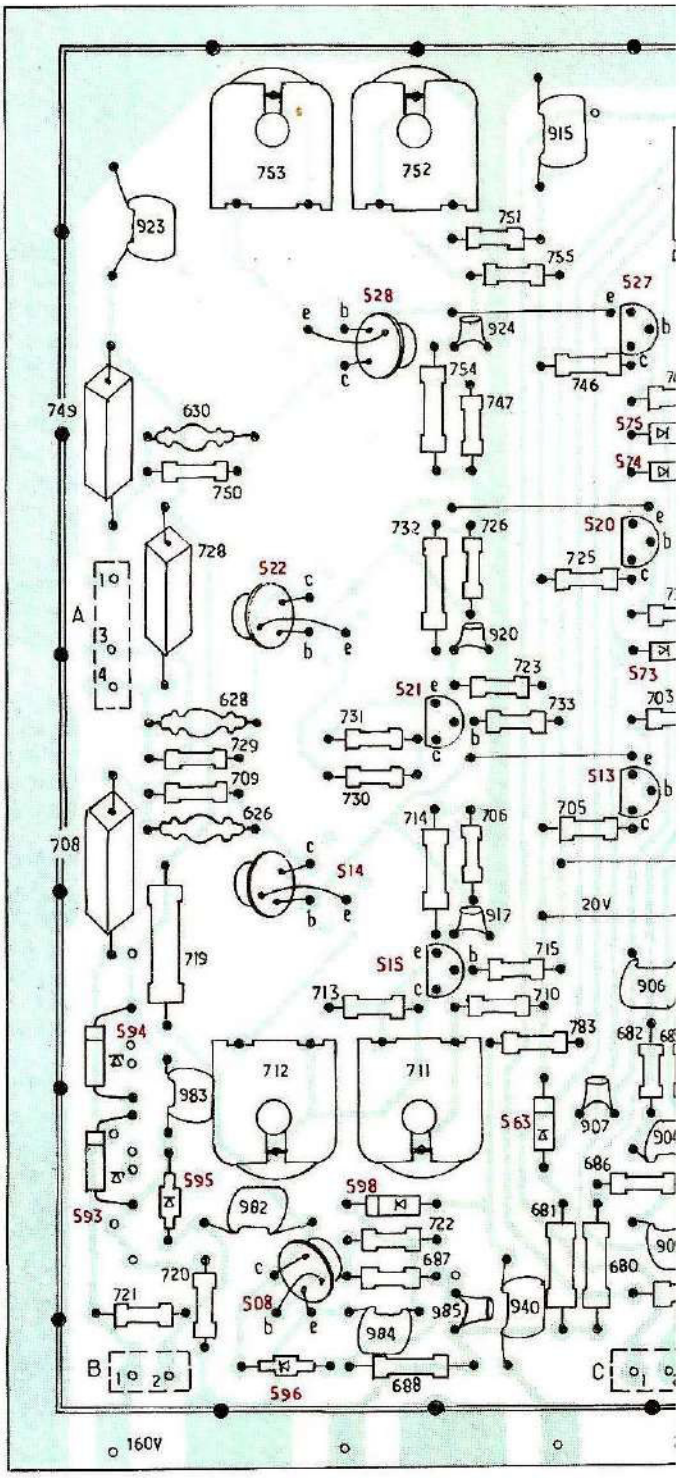
20V
160V
A
B
C

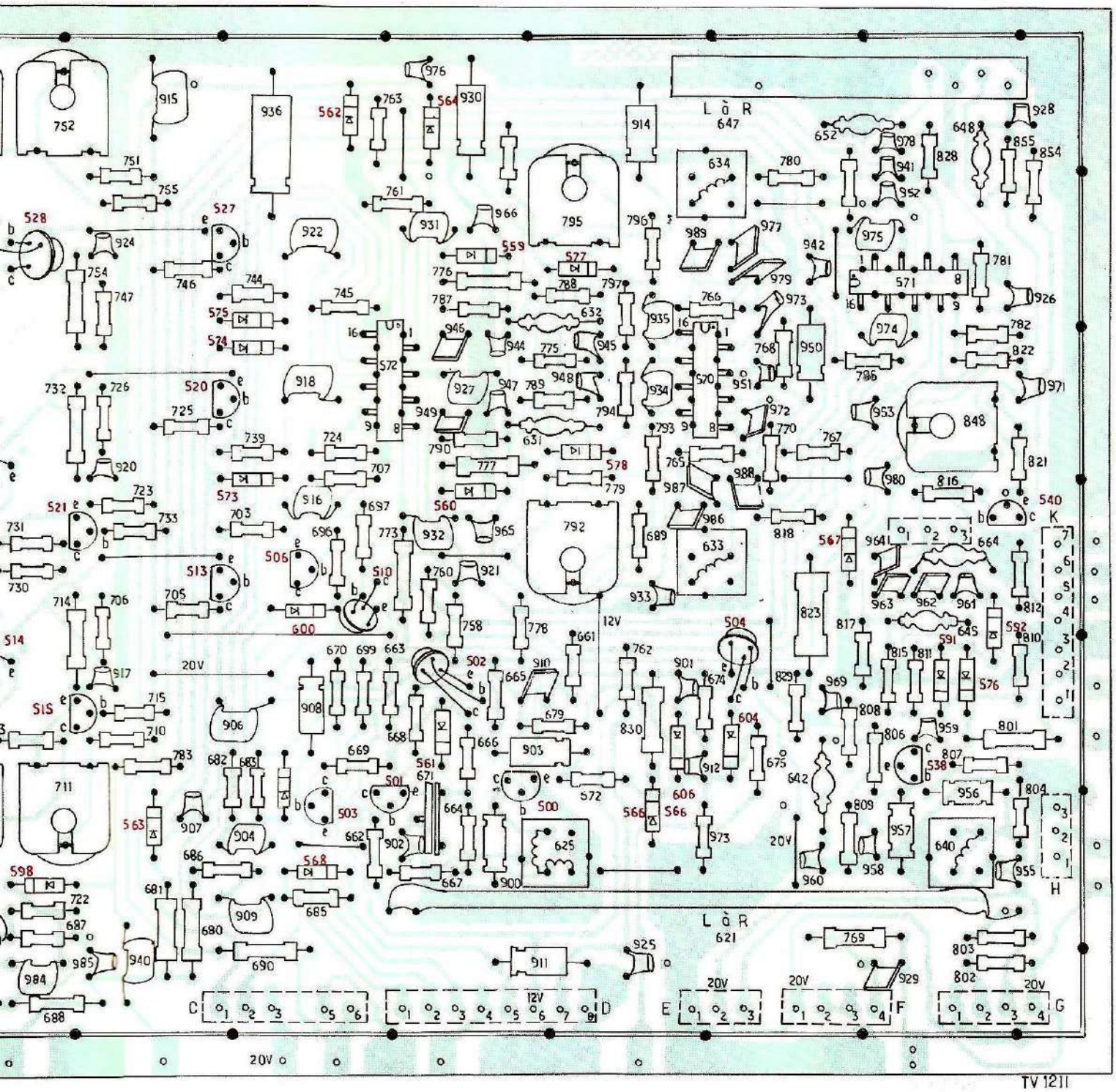

TV 1211
TV 1211 c

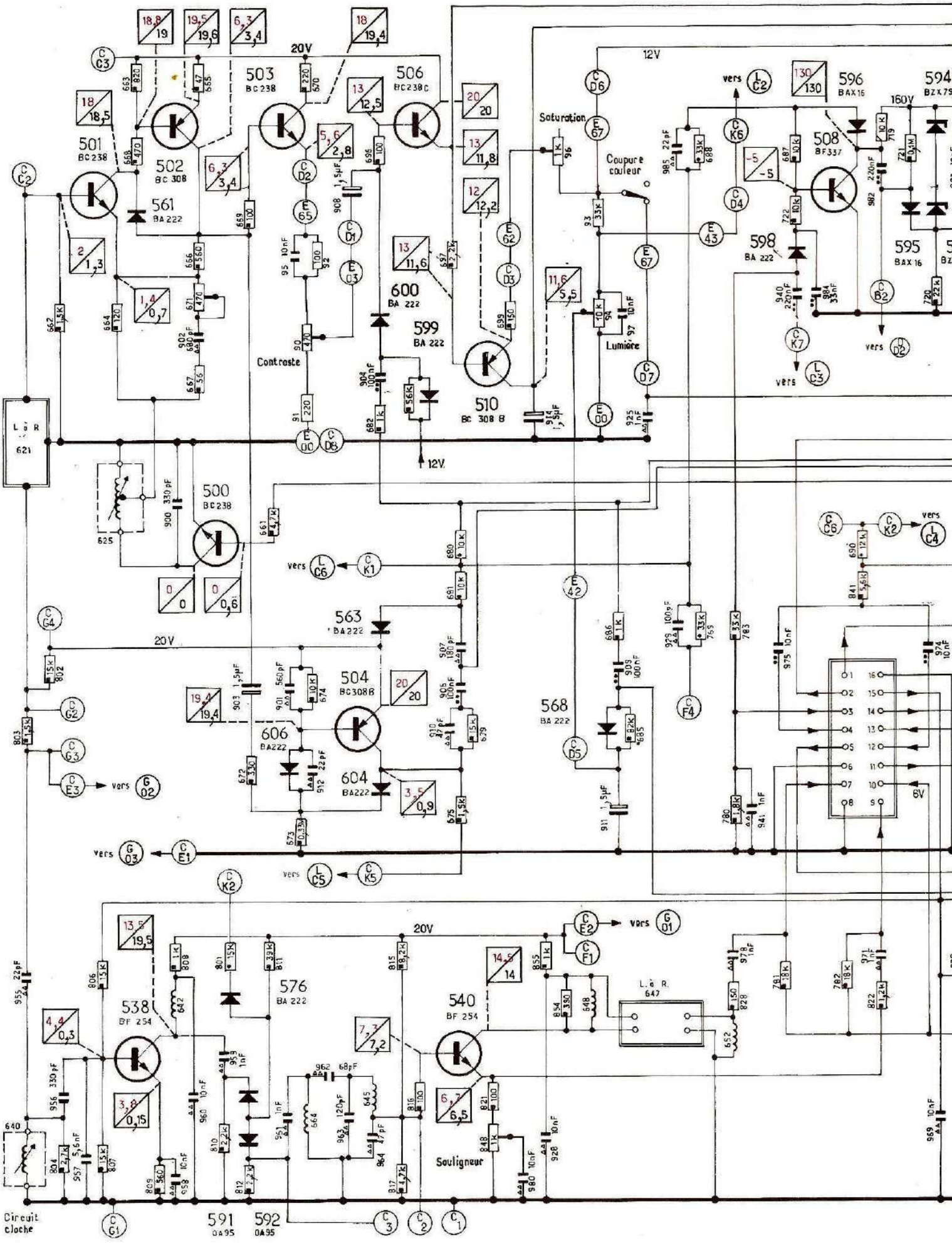
501 BC238
502 BC 308
503 BC238
506 BC238C
510 BC 308 B
500 BC238
504 BC308B
538 BF 254
540 BF 254
508 BF337
596 BAX16
595 BAX16
594 BZX79
561 BA 222
600 BA 222
599 BA 222
598 BA 222
563 BA222
606 BA222
604 BA222
568 BA 222
576 BA 222
591 OA95
592 OA95
20V
12V
160V
8V
Saturation
Coupure couleur
Lumière
Contraste
Soulligneur
Circuit cloche
vers

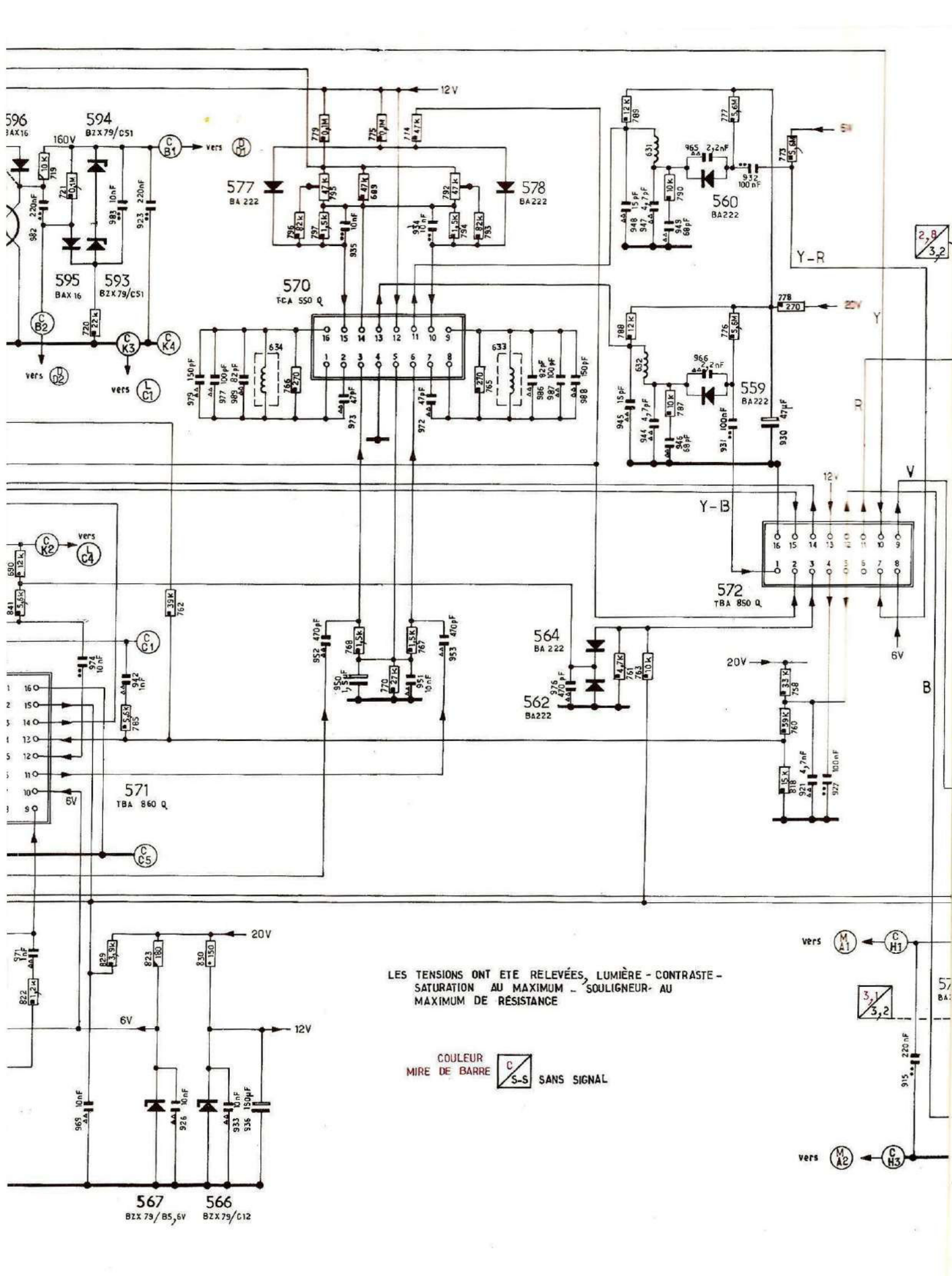
596
BAX16
594
BZX79/C51
160V
595
BAX16
593
BZX79/C51
577
BA 222
578
BA222
570
TCA 550 Q
560
BA222
559
BA222
572
TBA 850 Q
564
BA 222
562
BA222
571
TBA 860 Q
567
BZX 79/B5,6V
566
BZX79/C12
12V
20V
6V
vers
Y-R
Y-B
Y
R
V
B
LES TENSIONS ONT ETE RELEVÉES, LUMIÈRE - CONTRASTE - SATURATION AU MAXIMUM - SOULIGNEUR - AU MAXIMUM DE RÉSISTANCE
COULEUR
MIRE DE BARRE
C/S-S
SANS SIGNAL

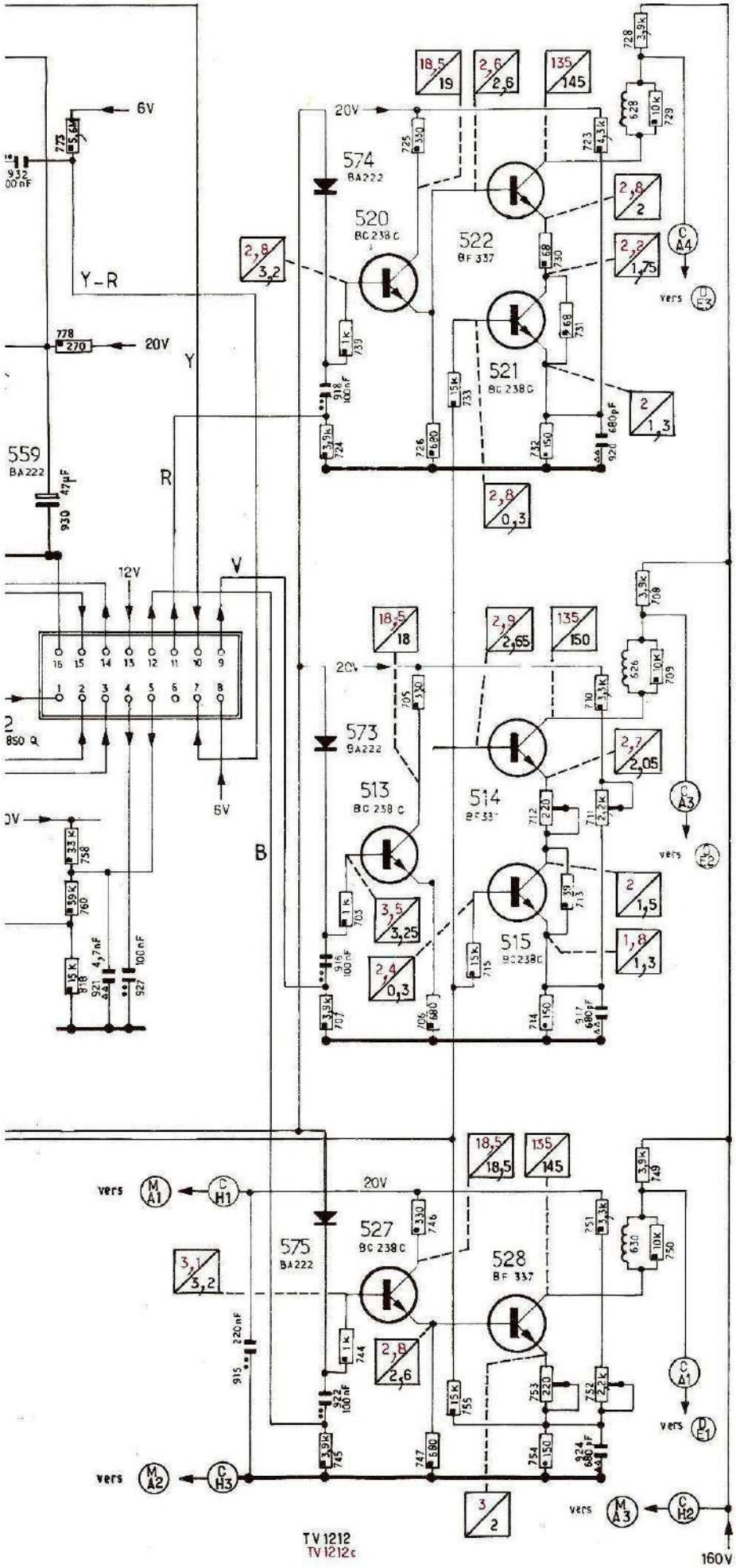

571
TBA 860 Q

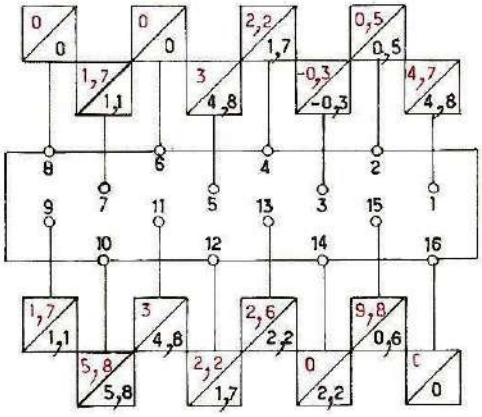

570
TCA 550 Q

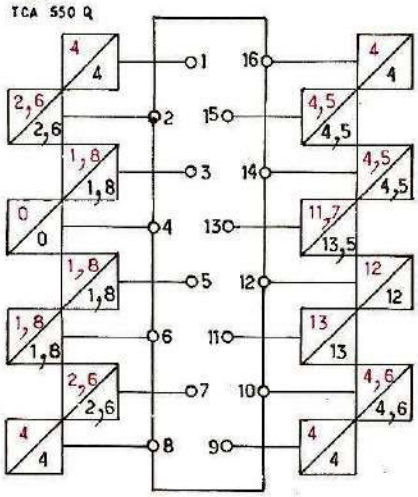

572
TBA 850 Q

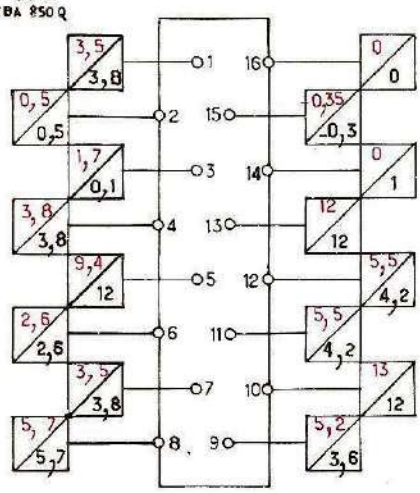

CIRCUITS INTÉGRÉS VUS COTÉ ÉLÉMENTS

Gain voie retardée

— Mire de barres couleurs

— Sonde oscilloscope sur PM38

— Régler R848 pour égaliser l'amplitude de deux lignes successives (fig. 7).

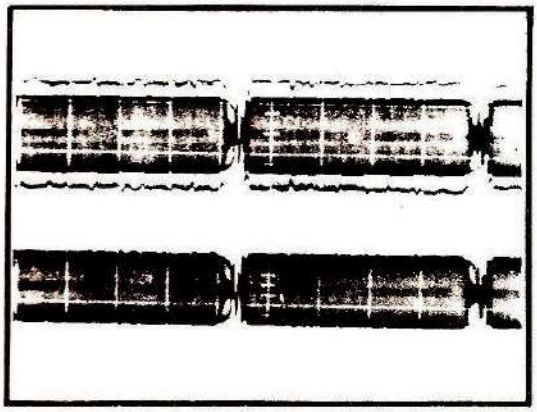

Mauvais réglage

Bon réglage

Fig. 7

Filtre sous porteuse

— Mire de barres couleurs

— Positionner R671 (souligneur) à mi-course

— Sonde oscilloscope sur PM88

— Observer la sous-porteuse dans la barre blanche de la mire de barres (palier le plus haut)

— Régler S625 pour obtenir un minimum d'amplitude du filtre (fig. 8)

— Vérifier l'efficacité du filtre en agissant sur la commande « coupure couleur » (fig. 9)

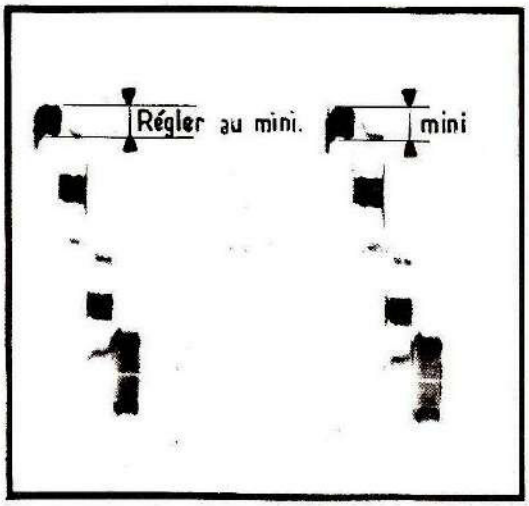

Fig. 8

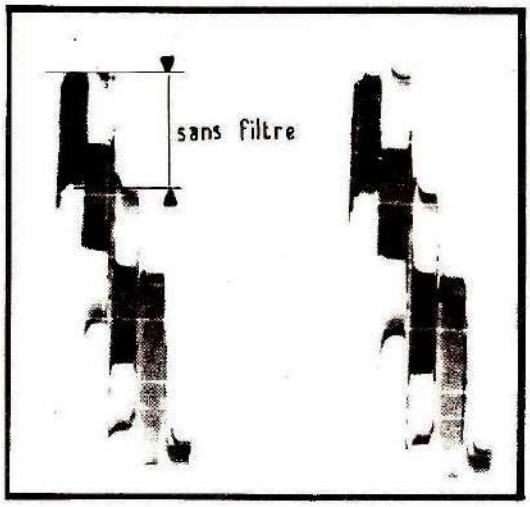

Fig. 9

Discriminateur B-Y

— Mire de barres couleurs

— Potentiomètre lumière (R94) au minimum

— Potentiomètre contraste (R90) au maximum

— Potentiomètre saturation (R96) au maximum

— Sonde de l'oscilloscope sur le 1 de IC572 (PM76)

— Régler S634 afin que le niveau de la barre noire (position couleur fig. 10) coïncide avec le niveau sans signal, couleur coupée. Pour ce réglage, passer rapidement de « couleur » en « noir et blanc » à l'aide du bouton « coupure couleur »

— Régler R795 pour obtenir 3,7 V crête-crête

— Reprendre le réglage de S634

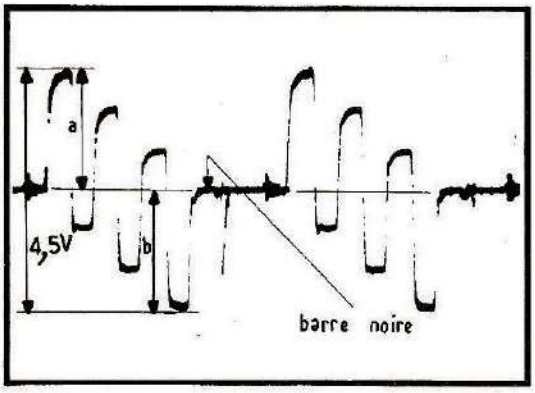

R795 réglé pour a = b

a + b = 3,75 V

Contraste saturation au maximum

Fig. 10

Discriminateur R-Y

— Mire de barres couleurs

— Potentiomètre lumière (R94) au minimum

— Potentiomètre contraste (R90) au maximum

— Potentiomètre saturation (R96) au maximum

— Sonde oscilloscope sur le 7 de IC 572 (PM77)

— Régler S633 afin que le niveau de la barre noire (position couleur fig. 11) coïncide avec le niveau sans signal couleur coupée. Pour ce réglage, passer rapidement de « couleur » en « noir et blanc » à l'aide du bouton « coupure couleur »

— Régler R792 pour obtenir 3 V crête-crête

— Reprendre le réglage de S633

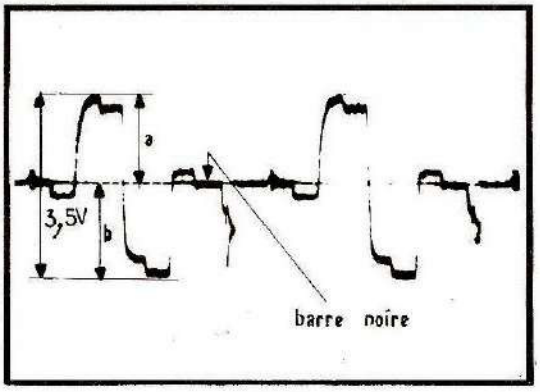

C931 réglé pour a = b

a + b = 3 V

Fig. 11

Matriçage

— Mire de barres de couleurs

— Sonde oscilloscope sur le 12 de IC572 (PM44)

— Régler R90, potentiomètre de contraste, afin d'obtenir 5 volts sur la barre blanche (fig. 12)

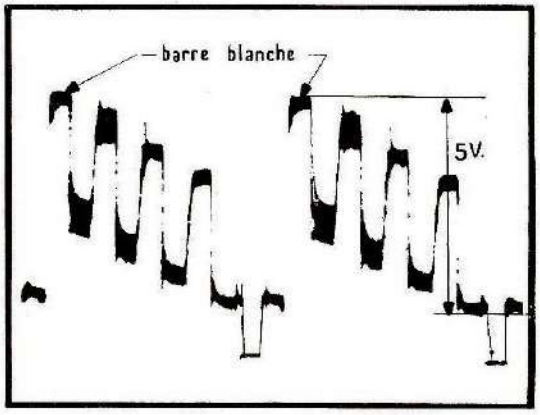

Mauvais matriçage du bleu

Fig. 12

— Régler R96, potentiomètre de saturation pour obtenir la même amplitude sur la bande bleue. Ne plus toucher ces réglages (fig. 13)

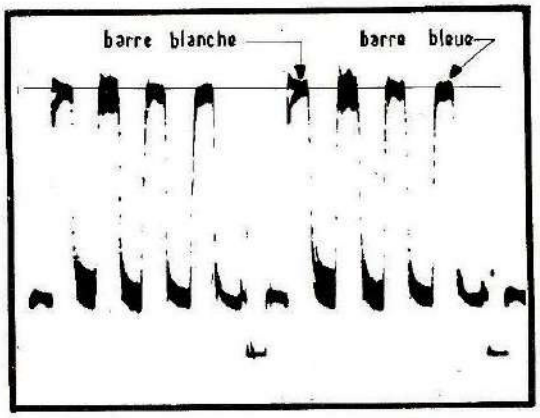

Les crêtes sont de même hauteur

Bon matriçage du bleu

Fig. 13

— Sonde de l'oscilloscope sur le 11 de IC572 (PM43)

— Régler R773 (retouche) afin d'obtenir une amplitude identique entre la bande blanche et la rouge (fig. 14 - 15)

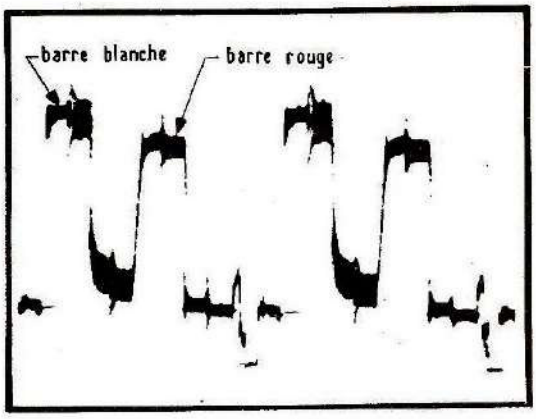

Fig. 14 *Mauvais matriçage*

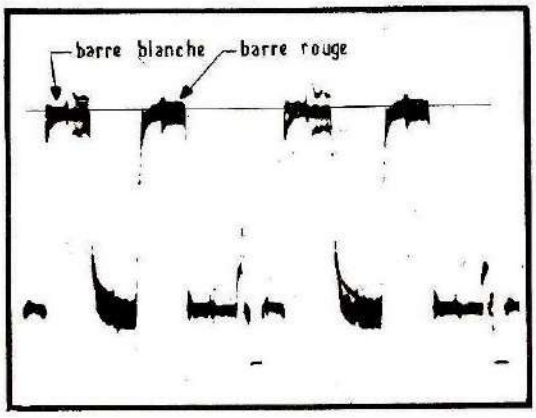

Fig. 15 Crêtes de même hauteur

Bon matriçage

— Oscilloscope sur le 9 de IC572 (PM42)

Vérifier l'égalité des amplitudes sur toutes les bandes (fig. 16)

On ne doit pas trouver de différence d'amplitude en manœuvrant le potentiomètre de contraste.

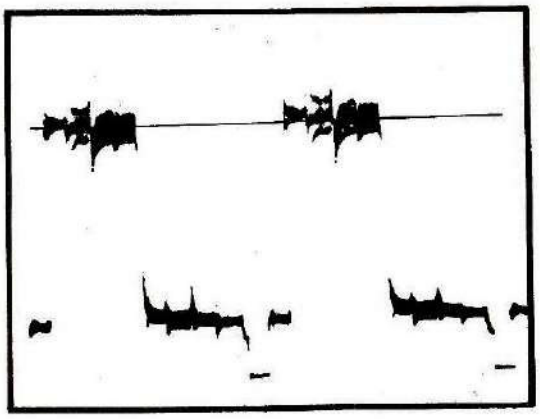

Vérification du matriçage vert

Fig. 16

PIÈCES RELATIVES
A CETTE NOUVELLE PLATINE CHROMINANCE

SEMI-CONDUCTEURS

Rép.	Désignation	Code de Commande
508	BF 337 sans refroidisseur ..	4811 130 47453
514 - 522 528	BF 337 avec refroidisseur ..	4811 130 47402
570	Circuit intégré TCA 550 Q ..	4811 209 27023
571	Circuit intégré TBA 860 Q ..	4811 209 87015
572	Circuit intégré TBA 850 Q ..	4811 209 87014
	Diode Zener BZX 79 C 12 ..	4811 130 37129
	Diode Zener BZX 79 B 5,6 .	4811 130 37185
	Diode Zener BZX 79 C 9,1 .	4822 130 30667

BOBINAGES

Rép.	Désignation	Code de Commande
S 625 - S 633 S 634	Filtre s/Porteuse	4811 156 17019
S 626 - S 628 S 630	Bobine 68 μH	4811 157 47065
S 631 - S 632 S 642	Bobine 240 μH	4811 157 47042
S 651	Bobine de filtrage	4811 152 27007
S 648 - S 652	Bobine 9 μH	4811 157 47058

CONDENSATEURS

Rép.	Désignation	Code de Commande
C 925 - 941 - 942 C 959 - 961 - 971 C 978	Céramique plaquette 1 nF	4811 122 37107
C 929	Céramique plaquette 100 nF	4811 122 37108
C 957	Céramique plaquette 5,6 nF	4811 121 57119
C 985	Céramique plaquette 22 pF	4811 122 37109

Edition Service S.A.

Service
Service
Service sa

SOCIÉTÉ ANONYME AU CAPITAL DE 6.000.000 DE FRANCS
RÉGIE PAR LA LOI DU 24 JUILLET 1966 ET LE DÉCRET DU 23 MARS 1967 SUR LES SOCIÉTÉS COMMERCIALES
SIREN R.C. PARIS B 632 042 560 – C.C.P. 1087-74 PARIS

Service
Service
Service sa

Diffusion exclusive des documentations techniques

SIÈGE SOCIAL : 249, Rue de Crimée
B.P. 26 - 75924 PARIS - CEDEX 19
TÉL. : 202-99-12

SOCIÉTÉ ANONYME AU CAPITAL DE 6.000.000 DE FRANCS - SIREN R.C. PARIS B 632 042 560

CHASSIS COULEURS

TVC-5

ADDITIF N° 4

PLATINE ALIMENTATION
EQUIPEE DU NOUVEAU TRANSFORMATEUR

CENTRE PERFECTIONNEMENT – BUREAU D'ÉTUDES : 249, Rue de Crimée
MAGASINS – PIÈCES DÉTACHÉES : 191, Boulevard Macdonald
75924 PARIS CEDEX 19

Strictement confidentiel

Reproduction interdite

PLATINE VUE COTE ELEMENTS

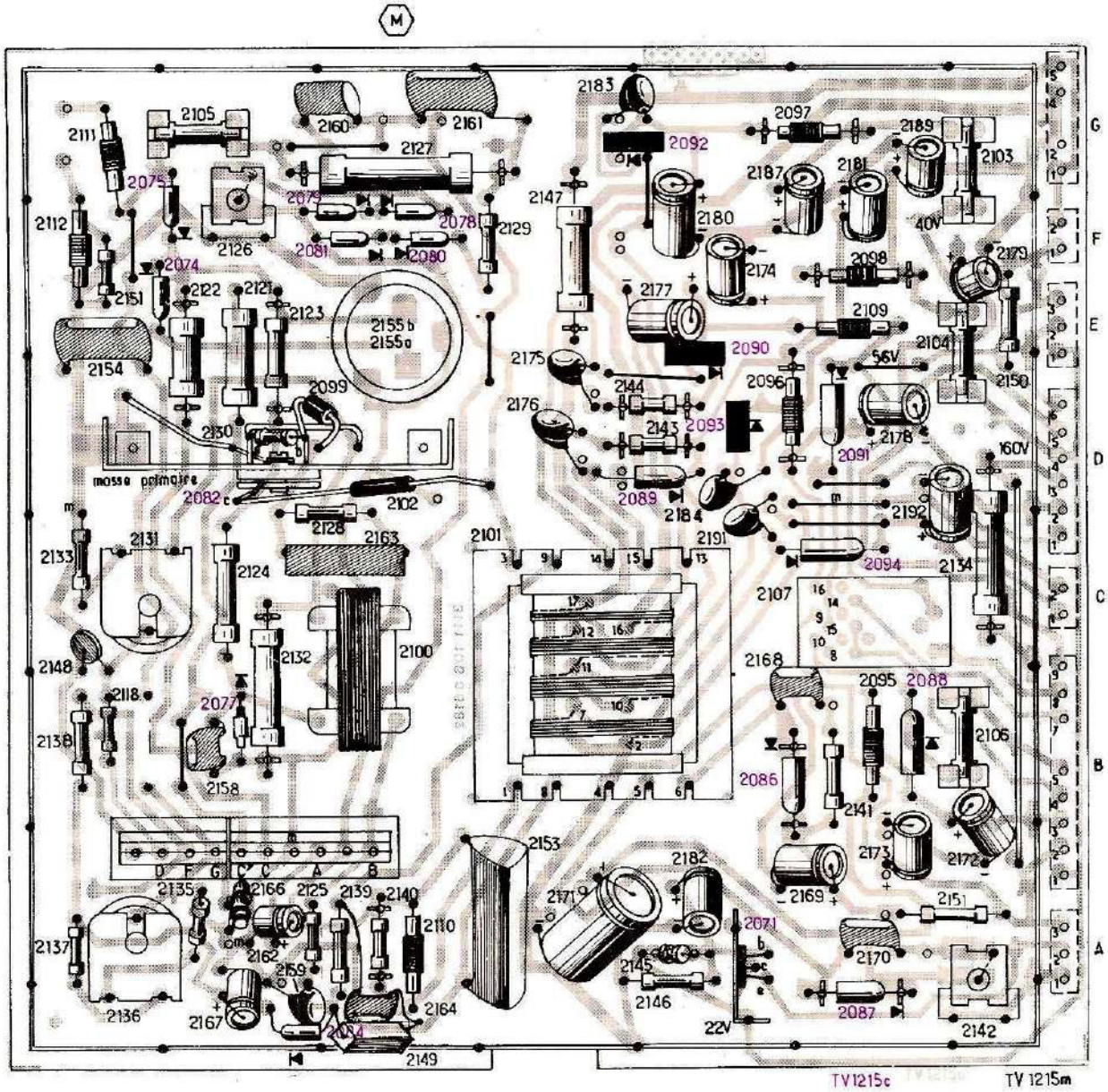

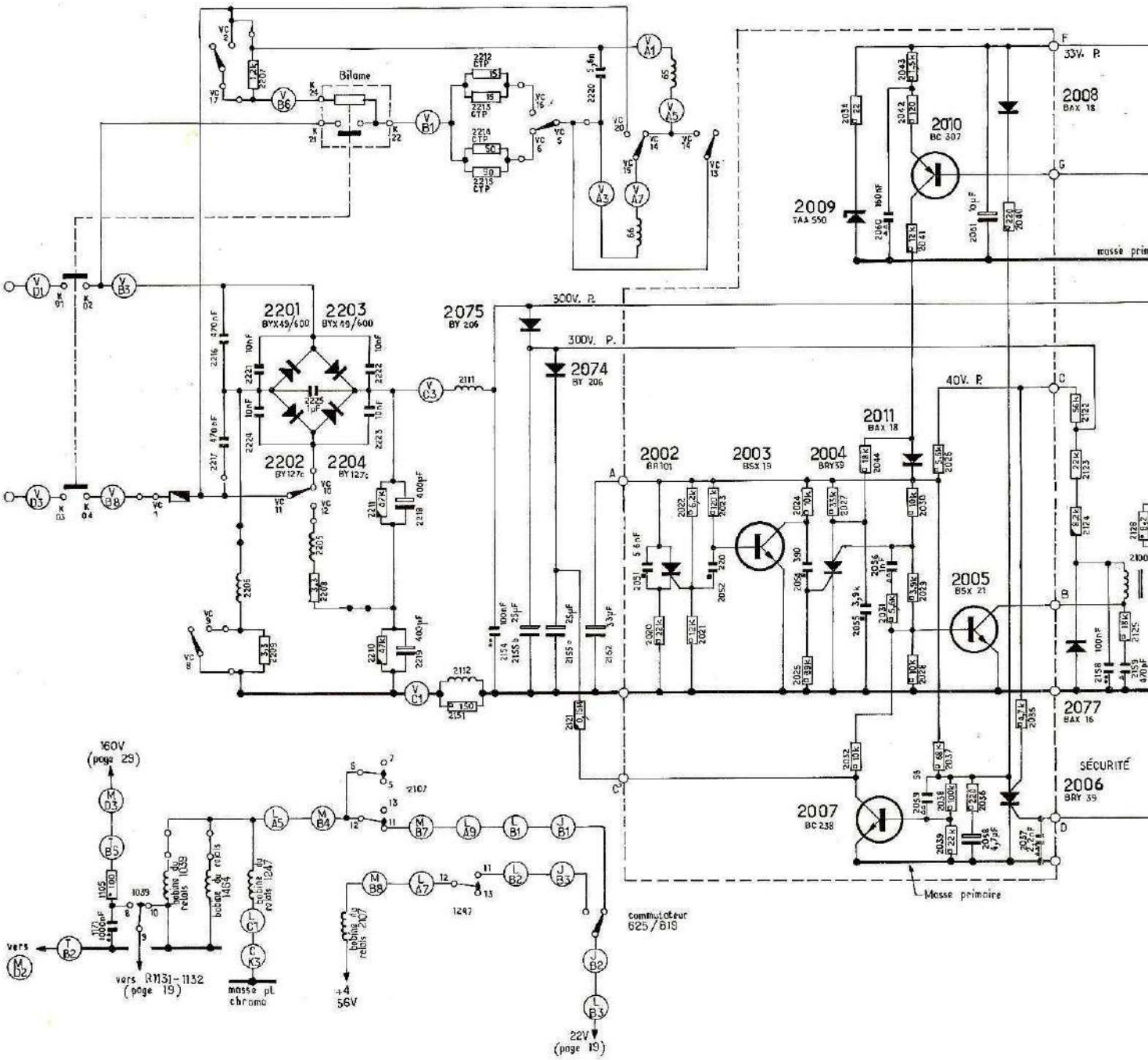

TVC 5
PLATINE ALIMENTATION "E55"
MD_AC
18.4_73

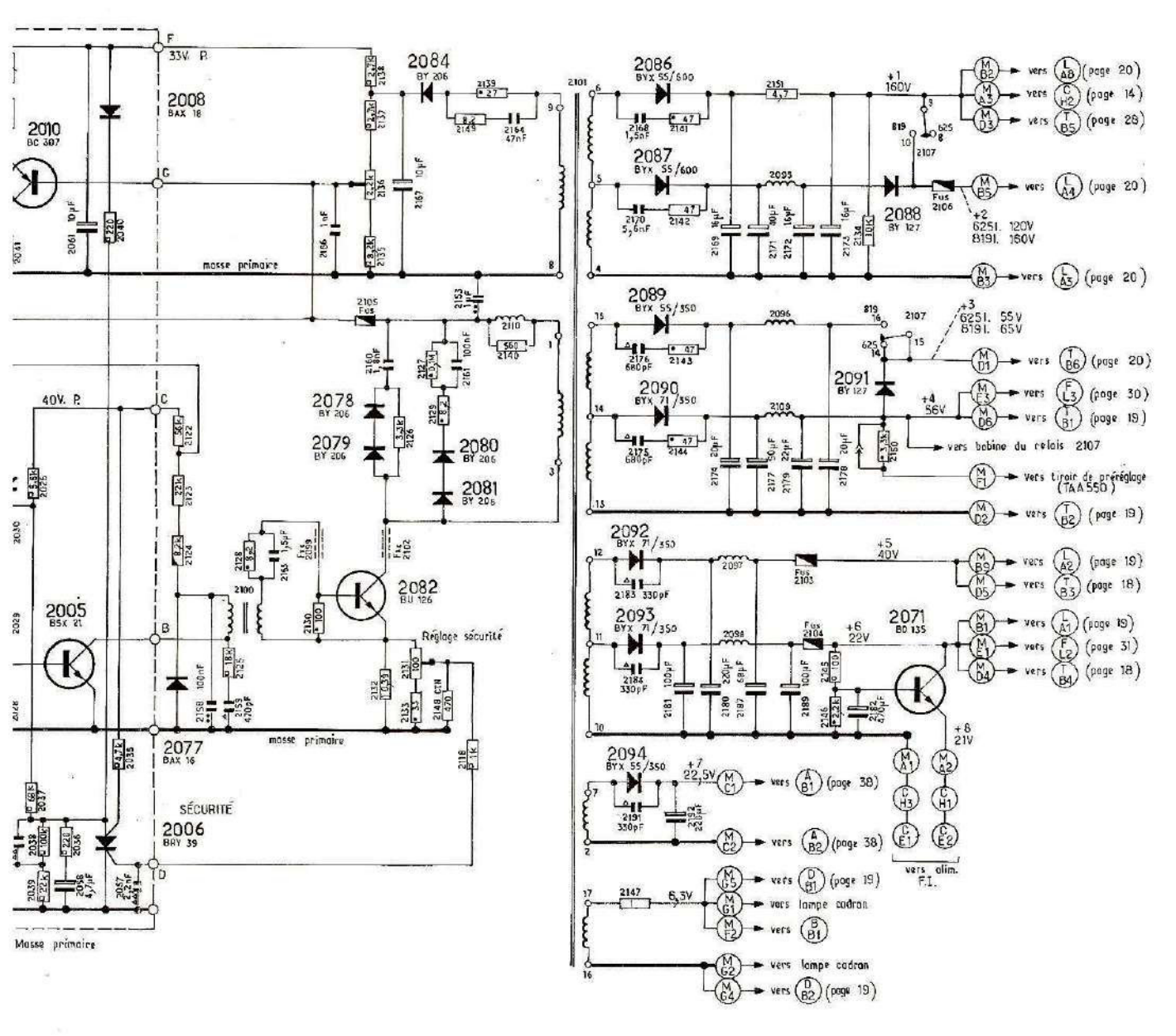
2010
BC 307
2008
BAX 18
33V. P.
2084
BY 206
2086
BYX 55/600
2087
BYX 55/600
2088
BY 127
+1
160V
Fus
2106
6251. 120V
8191. 160V
vers (L A8) (page 20)
vers (C H2) (page 14)
vers (T B5) (page 28)
vers (L A4) (page 20)
vers (L A3) (page 20)
masse primaire
2089
BYX 55/350
2090
BYX 71/350
2091
BY 127
+3
6251. 55V
8191. 65V
+4
56V
vers (T B6) (page 20)
vers (F L3) (page 30)
vers (T B1) (page 19)
vers bobine du relais 2107
Vers tiroir de préréglage (TAA 550)
vers (T B2) (page 19)
40V. P.
2078
BY 206
2079
BY 206
2080
BY 206
2081
BY 206
2005
BSX 21
2082
BU 126
Réglage sécurité
2092
BYX 71/350
2093
BYX 71/350
+5
40V
+6
22V
2071
BD 135
vers (L A2) (page 19)
vers (T B3) (page 18)
vers (L A1) (page 19)
vers (F L2) (page 31)
vers (T B4) (page 18)
+8
21V
2077
BAX 16
SÉCURITÉ
2006
BRY 39
2094
BYX 55/350
+7
22,5V
vers (A B1) (page 38)
vers (A B2) (page 38)
vers (D B1) (page 19)
vers lampe cadran
vers (B B1)
vers lampe cadran
vers (D B2) (page 19)
6,3V
vers alim. F.I.
Masse primaire

Tv 1217m

PLATINE ELEMENTS VUS PAR TRANSPARENCE

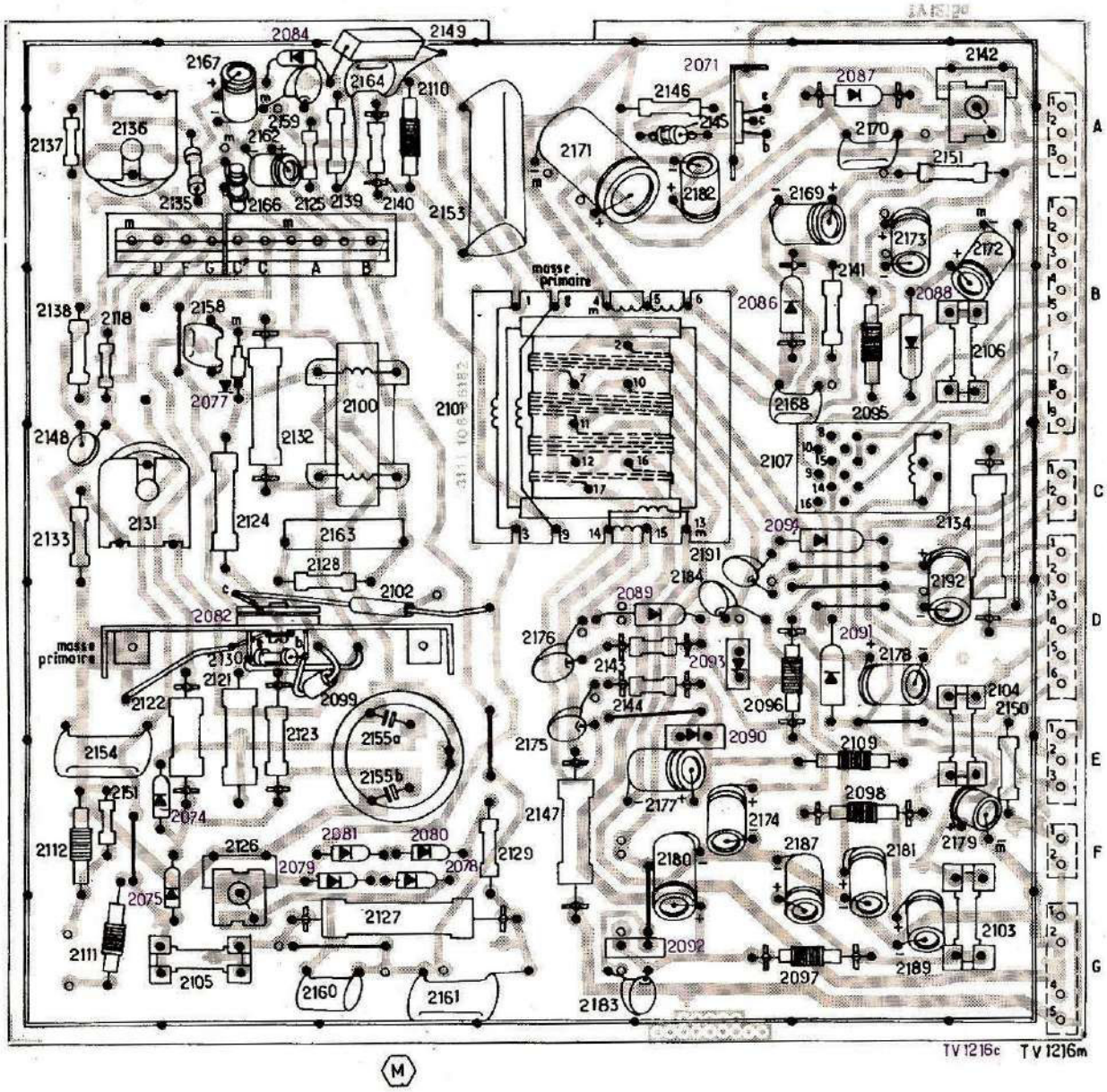

LISTE DES PIÈCES RELATIVES A CETTE PLATINE

DIODES ET TRANSISTORS

Désignation	Code commande
BY 206	4811 130 37186
BAX 16	4811 130 37011
BYX 55/600	4811 130 37147
BYX 55/350	4811 130 37148
BYX 71/350	4811 130 37187
BY 127	4811 130 37018
BD 135	4822 130 40645
BU 126	4811 130 47347

PIÈCES MÉCANIQUES DIVERSES

Désignation	Code commande
Capot plastique pour BU 126	4811 255 47007
Plaquette mica pour BU 126	4811 466 97072
Pince fusible	4822 492 60063
Support relais	5322 255 60007
Module alimentation SM	4811 212 27046
Circuit imp. pour BYX 71/350	4811 266 17018

CONDENSATEURS

Rep.	Désignation	Code commande
C 2153	1 µF 400 V	4811 121 47095
C 2155	2 x 25 µF 400 V	4811 124 47018
C 2160	1,8 nF Polyester	4811 121 47101
C 2162	33 µF 40 V	4822 124 20365
C 2163	1,5 µF 100 V	4811 121 97002
C 2167	10 µF 63 V	4822 124 20496
C 2169	16 µF 200 V	4822 124 20314
C 2171	40 µF 200 V	4811 124 27067
C 2172	16 µF 200 V	4822 124 20314
C 2173	16 µF 200 V	4822 124 20314
C 2174	20 µF 100 V	4822 124 20304
C 2177	50 µF 100 V	4822 124 20306
C 2178	20 µF 100 V	4822 124 20304
C 2179	22 µF 63 V	4822 124 20363
C 2180	220 µF 63 V	4822 124 20396
C 2181	100 µF 25 V	4822 124 20488
C 2182	470 µF 25 V	4822 124 20406
C 2187	68 µF 63 V	4822 124 20381
C 2189	100 µF 25 V	4822 124 20488
C 2192	220 µF 25 V	4822 124 20398

BOBINAGES

Rep.	Désignation	Code commande
S 2095	Bobine de choc	4811 158 17022
S 2096	Bobine de choc	4811 158 17022
S 2097	Bobine de choc	4811 158 17022
S 2098	Bobine de choc	4811 158 17022
S 2100	Transfo driver S.M.	4811 142 67002
S 2101	Transformateur alimentation	4811 148 67003
S 2107	Relais	4811 280 77015
S 2108	Bobine de choc	4811 158 17022
S 2109	Bobine de choc	4811 158 17022
S 2110	Bobine de choc	4811 158 17025
S 2111	Bobine de choc	4811 158 17024
S 2112	Bobine de choc	4811 158 17024

RÉSISTANCES

Rep.	Désignation	Code commande
R 2122	56 kΩ 2 W	4811 113 67002
R 2123	22 kΩ 2,5 W 5 %	4811 111 77032
R 2126	3,3 kΩ 7 W	4811 113 87019
R 2131	Pot. ajustable 100 Ω	4822 101 10108
R 2134	10 kΩ 7 W 5 %	4811 113 87023
R 2136	Pot. ajustable 2,2 kΩ	4822 101 10023
R 2140	560 Ω 5 %	4811 111 77034
R 2142	47 Ω 9 W 5 %	4811 113 87021
R 2147	1 Ω 2 W 5 %	4811 111 77026
R 2148	CTN 470 Ω	4822 116 37007
R 2152	4,7 Ω 4 W	4811 113 97003

Service
Service
Service sa

Diffusion exclusive des documentations techniques

SIÈGE SOCIAL : 249, Rue de Crimée
B.P. 26 - 75924 PARIS - CEDEX 19
TÉL. : 202-99-12

SOCIÉTÉ ANONYME AU CAPITAL DE 6.000.000 DE FRANCS - SIREN R.C. PARIS B 632 042 560

CHASSIS TVC 5

ADDITIF N° 5

Dans ces appareils, l'introduction de la commande (tiroir de réglage) simplifiée a entraîné la modification du câblage du clavier 6 touches.

L'implantation et le circuit imprimé de la platine chrominance à 3 circuits intégrés ont également été modifiés du fait du montage de la prise magnétoscope.

Pour le service des appareils équipés de ces circuits, il convient de se reporter :

1) Au présent additif pour la platine chrominance, le bloc HF FI, et la prise magnétoscope.

2) A la documentation de base pour les circuits bases de temps, convergences et audio.

3) A l'additif N° 4 pour la platine alimentation.

4) A l'additif N° 1 des instructions de réglage et à l'additif N° 3 du TVC 5 pour les instructions de réglage du bloc HF FI et de la platine chrominance à 3 circuits intégrés.

PRÉRÉGLAGE DES TOUCHES

A chaque touche numérotée de 1 à 6 correspond dans le tiroir de réglage un potentiomètre et un cavalier. La position du cavalier sur son connecteur détermine la bande de fréquence reçue, le potentiomètre permet de s'accorder sur le canal à recevoir.

— Les touches 1 et 6 sont réservées aux programmes 819 lignes.

— Les touches 2-3-4-5 sont réservées aux programmes 625 lignes.

— Les bandes de fréquences reçues en fonction de la position du cavalier sont les suivantes :

Bande I	[o o o]	o	o	o			Canaux 2 et 4
Bande III impair	o	[o o o]	o	o			Canaux 5, 7, 9, 11
Bande III pair	o	o	[o o o]	o			Canaux 6, 8, 10, 12
Bande IV V	o	o	o	[o o o]			Canaux 21 à 69

CENTRE PERFECTIONNEMENT – BUREAU D'ÉTUDES : 249, Rue de Crimée
MAGASINS – PIÈCES DÉTACHÉES : 191, Boulevard Macdonald
75924 PARIS CEDEX 19

Strictement confidentiel

Reproduction interdite

PLATINE FI COTÉ ÉLÉMENTS

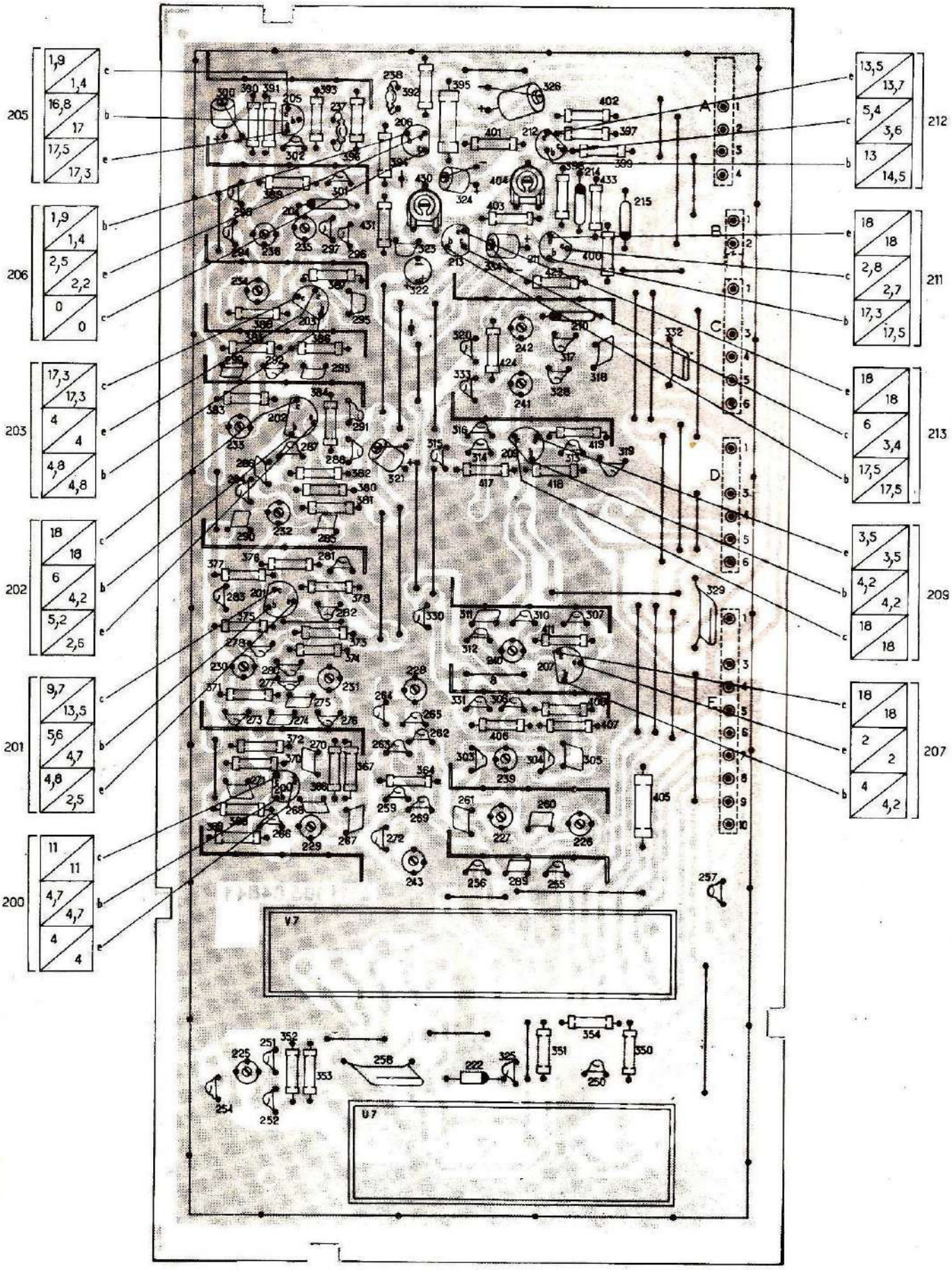

Les tensions en volts ont été mesurées à l'aide d'un voltmètre R 40 000 Ω/V

sans signal / avec signal

TV 1122
TV 1132

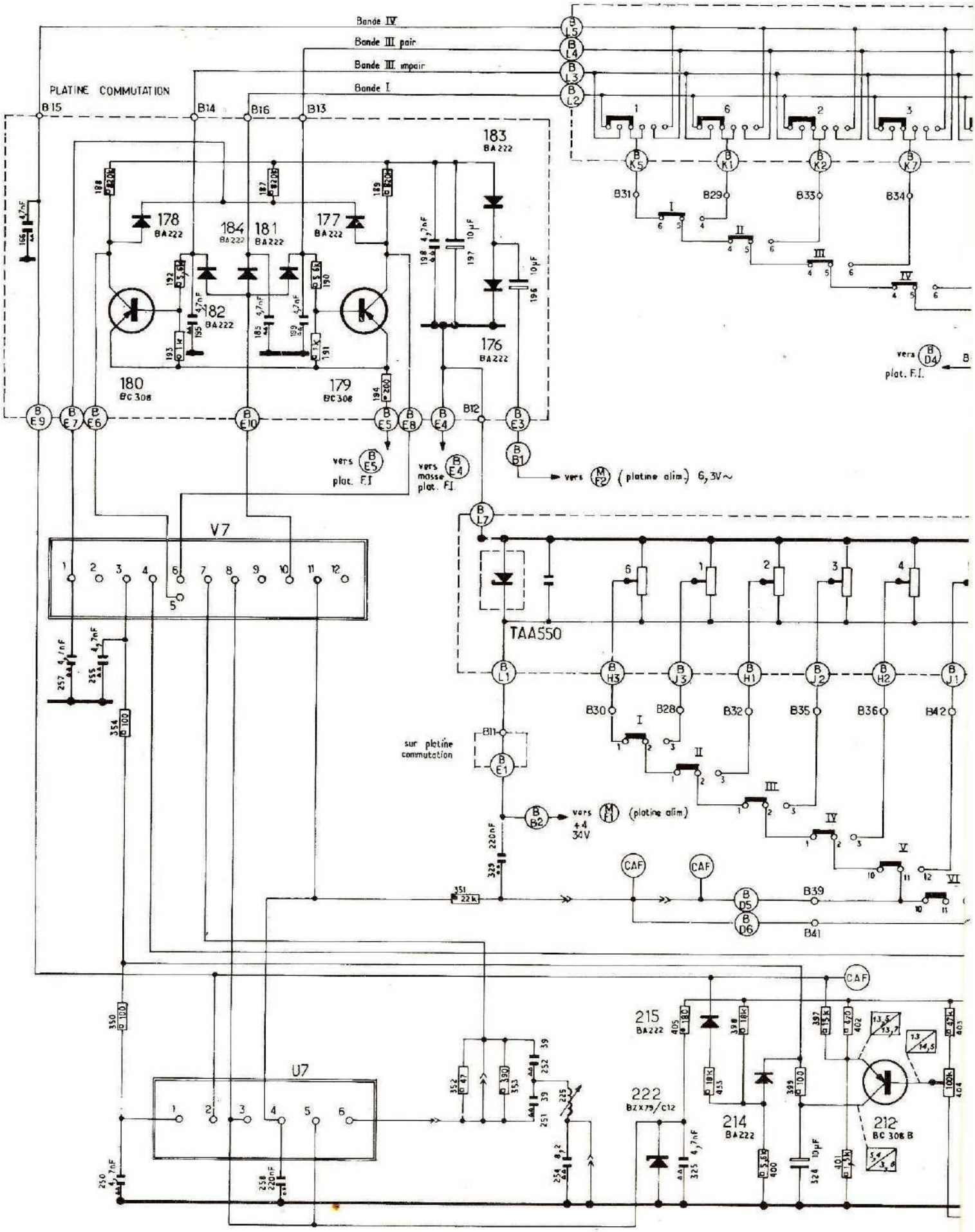
Bande IV
Bande III pair
Bande III impair
Bande I
PLATINE COMMUTATION
B15
B14
B16
B13
183
BA222
178
BA222
184
BA222
181
BA222
177
BA222
182
BA222
176
BA222
180
BC308
179
BC308
vers B E5 plat. F.I
vers masse B E4 plat. F.I.
vers M F2 (platine alim.) 6,3V~
vers B D4 plat. F.I.
V7
TAA550
sur platine commutation
vers M F1 (platine alim) +4 34V
CAF
U7
215
BA222
222
BZX79/C12
214
BA222
212
BC 308 B

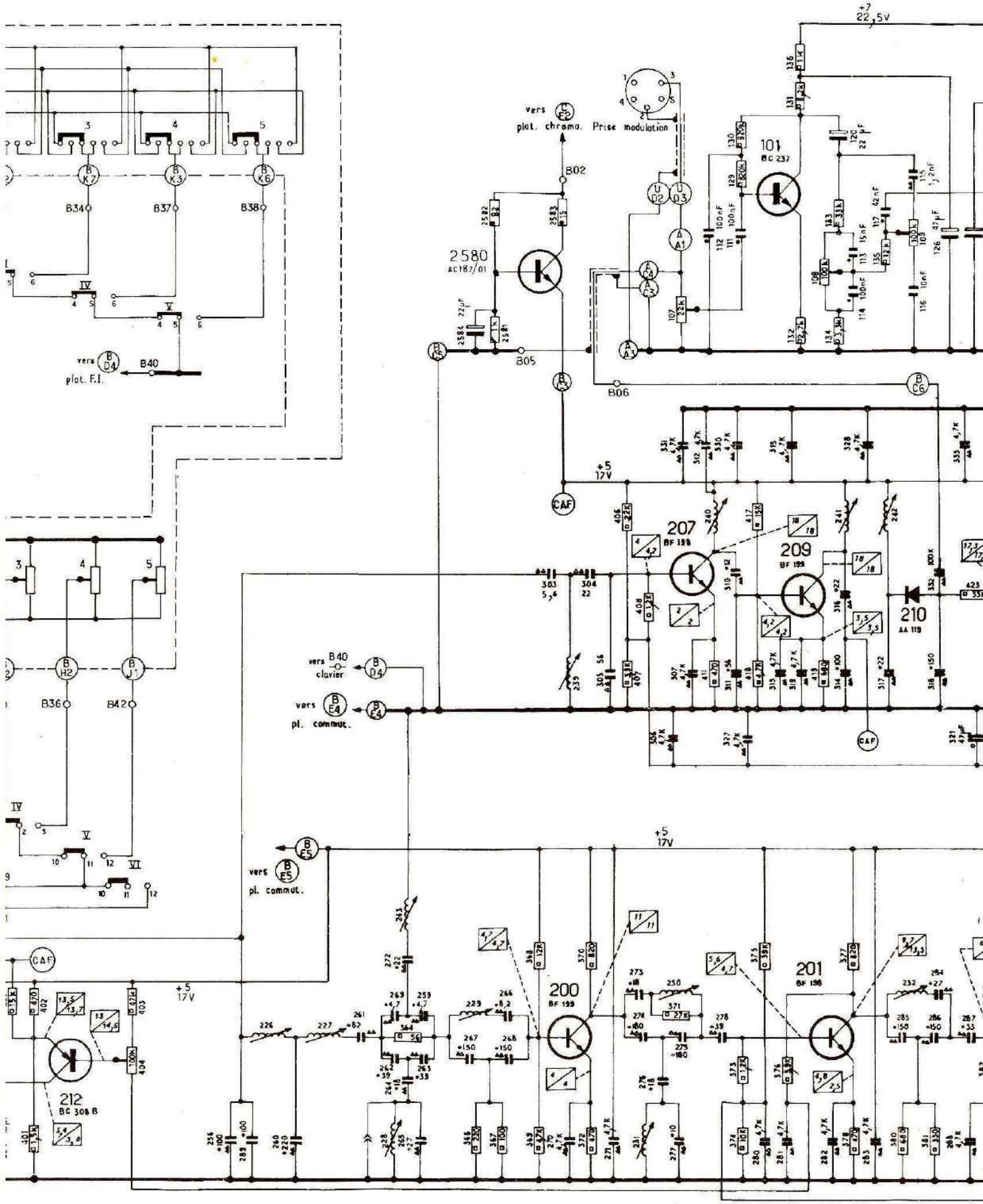
+7
22,5V
vers
plat. chroma.
Prise modulation
B02
2580
AC187/01
101
BC 237
B05
B06
+5
17V
CAF
207
BF 199
209
BF 199
210
AA 119
vers B40
clavier
vers
pl. commut.
vers
plat. F.I.
B40
B34
B37
B38
B36
B42
200
BF 199
201
BF 198
212
BC 308 B

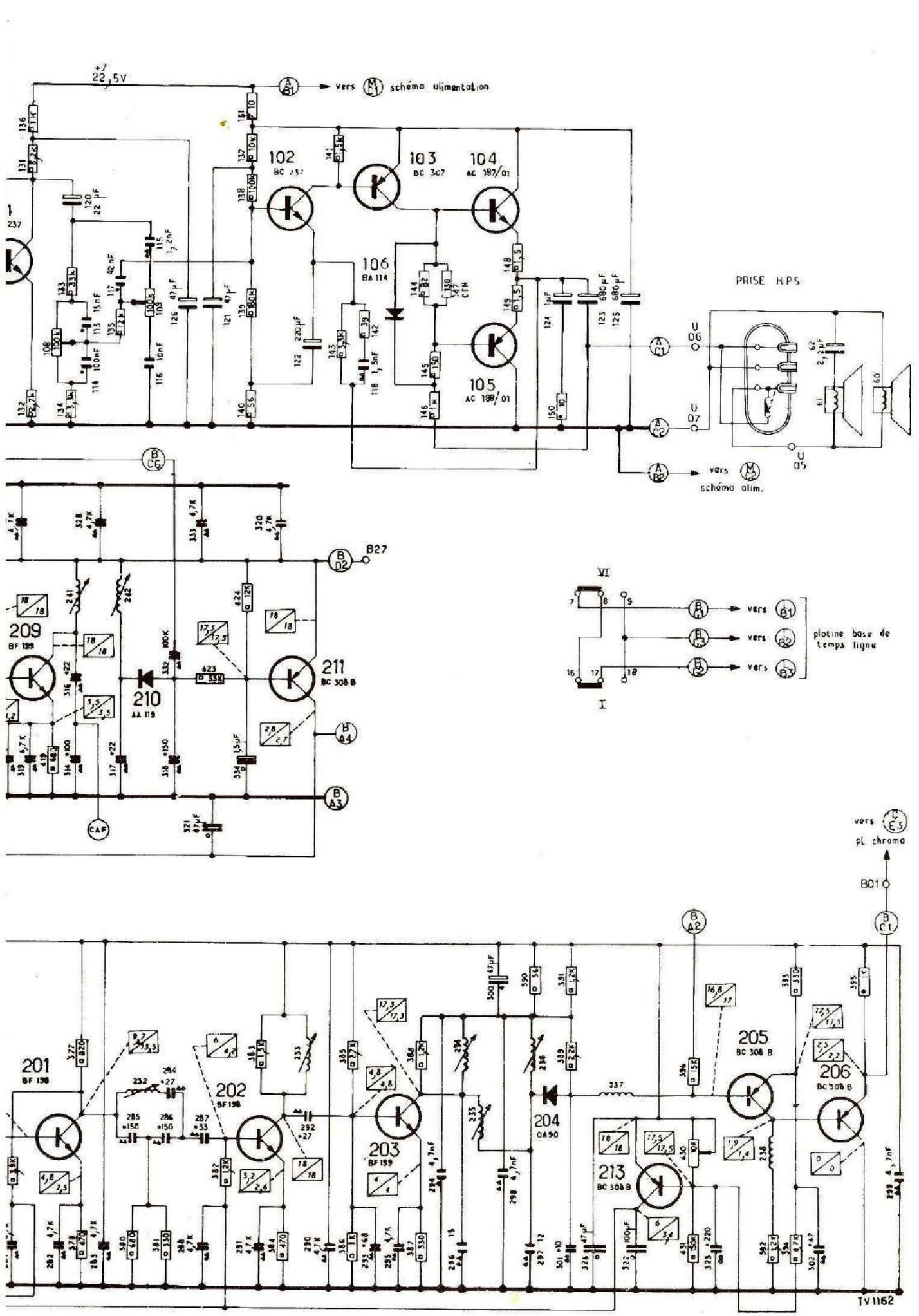
+7
22,5V
vers schéma alimentation
102
BC 237
103
BC 307
104
AC 187/01
105
AC 188/01
106
BA 114
PRISE H.P.S
U 06
U 07
U 05
vers schéma alim.
B27
209
BF 199
210
AA 119
211
BC 308 B
CAF
VI
I
vers
platine base de temps ligne
vers
pl. chroma
BC1
201
BF 198
202
BF 198
203
BF 199
204
OA90
205
BC 308 B
206
BC 308 B
213
BC 308 B
TV 1162

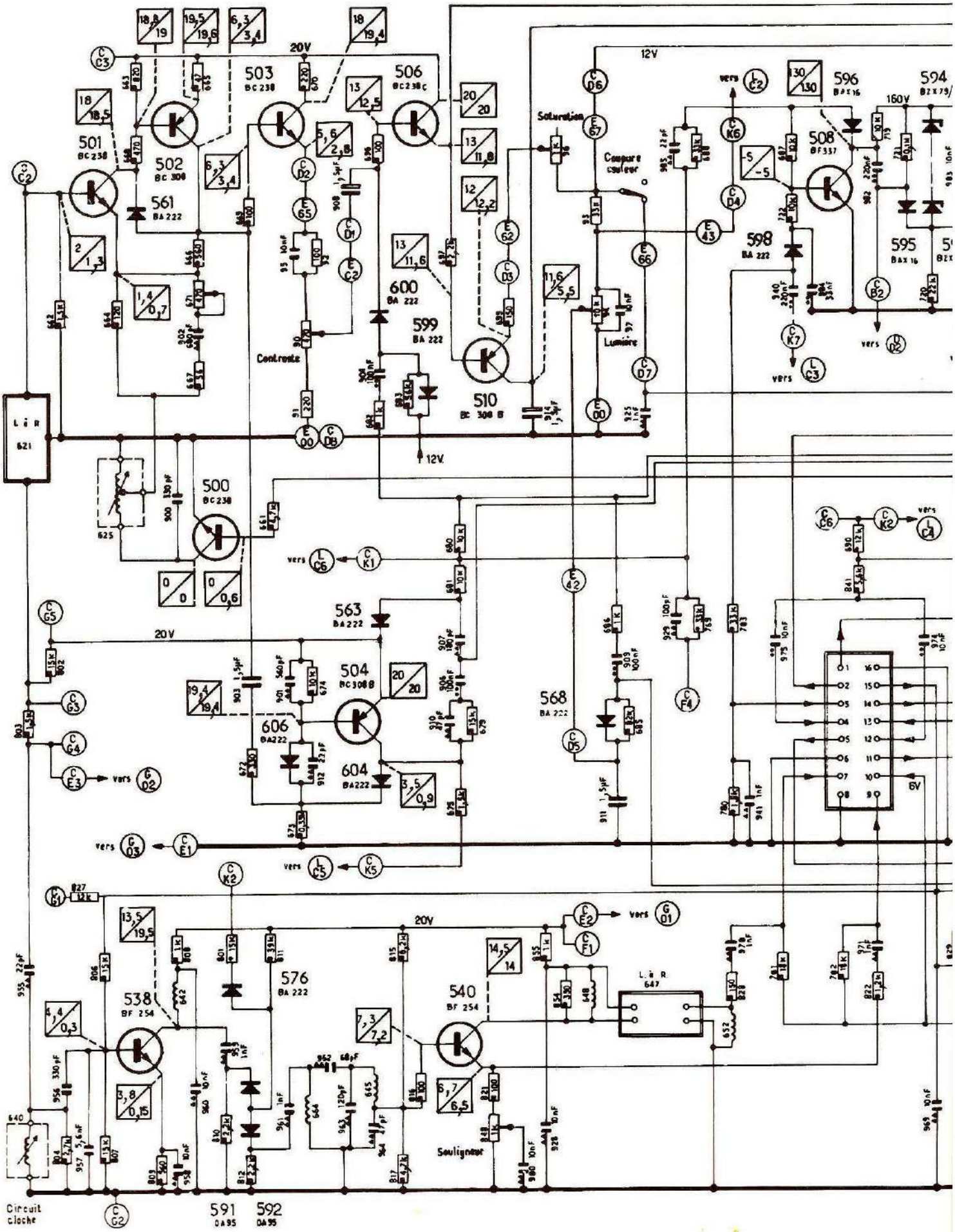
20V
12V
160V
6V
501
BC 238
502
BC 308
503
BC 238
506
BC 238C
561
BA 222
600
BA 222
599
BA 222
510
BC 308 B
596
BAX 16
594
BZX 79/
508
BF 337
598
BA 222
595
BAX 16
Saturation
Coupure couleur
Lumière
Contraste
L ä R
621
625
500
BC 238
563
BA 222
504
BC 308 B
606
BA 222
604
BA 222
568
BA 222
vers
538
BF 254
576
BA 222
540
BF 254
L ä R
647
Soulignour
Circuit cloche
591
DA 95
592
DA 95

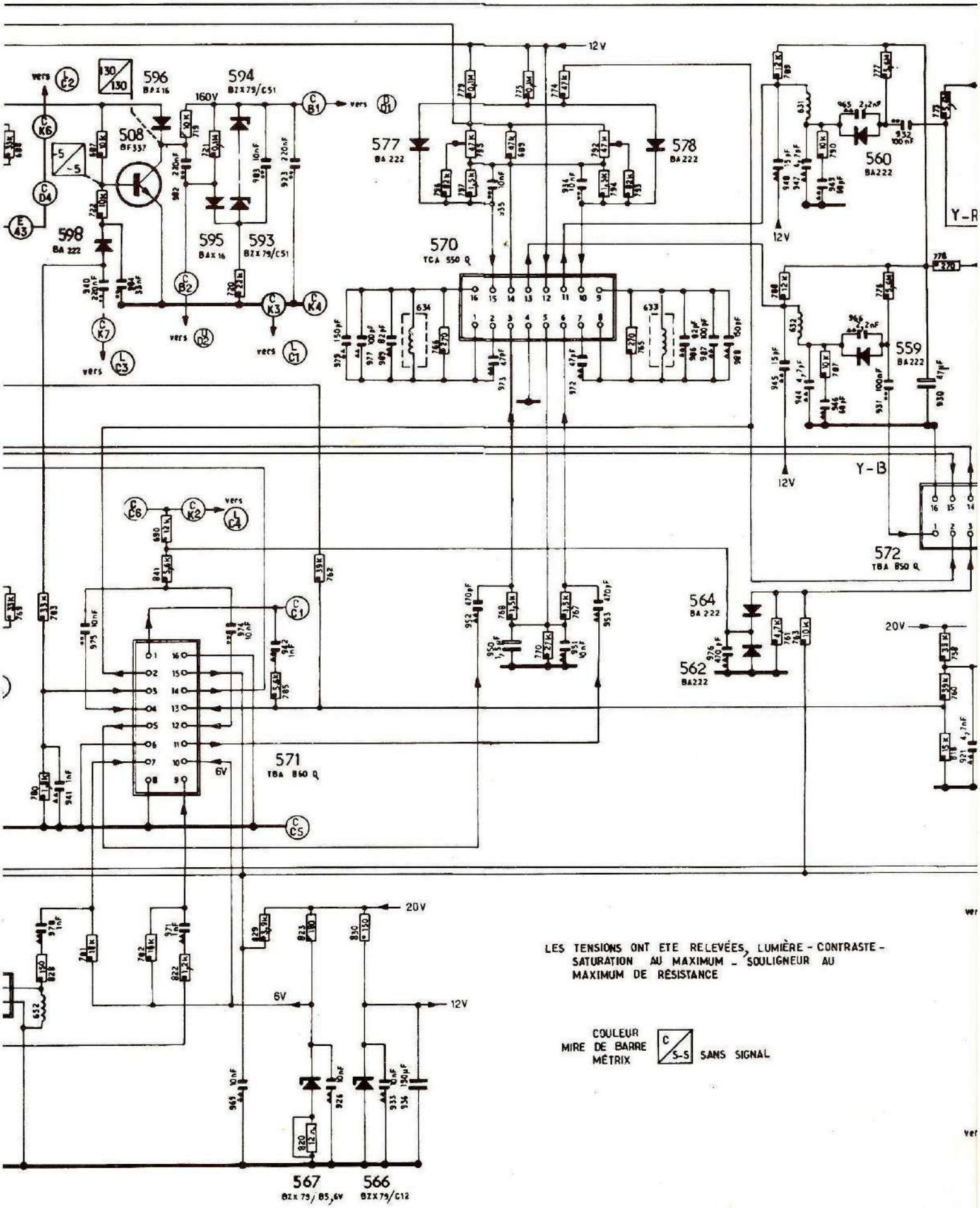

LES TENSIONS ONT ETE RELEVÉES, LUMIÈRE - CONTRASTE - SATURATION AU MAXIMUM - SOULIGNEUR AU MAXIMUM DE RÉSISTANCE

COULEUR MIRE DE BARRE MÉTRIX C/S-S SANS SIGNAL

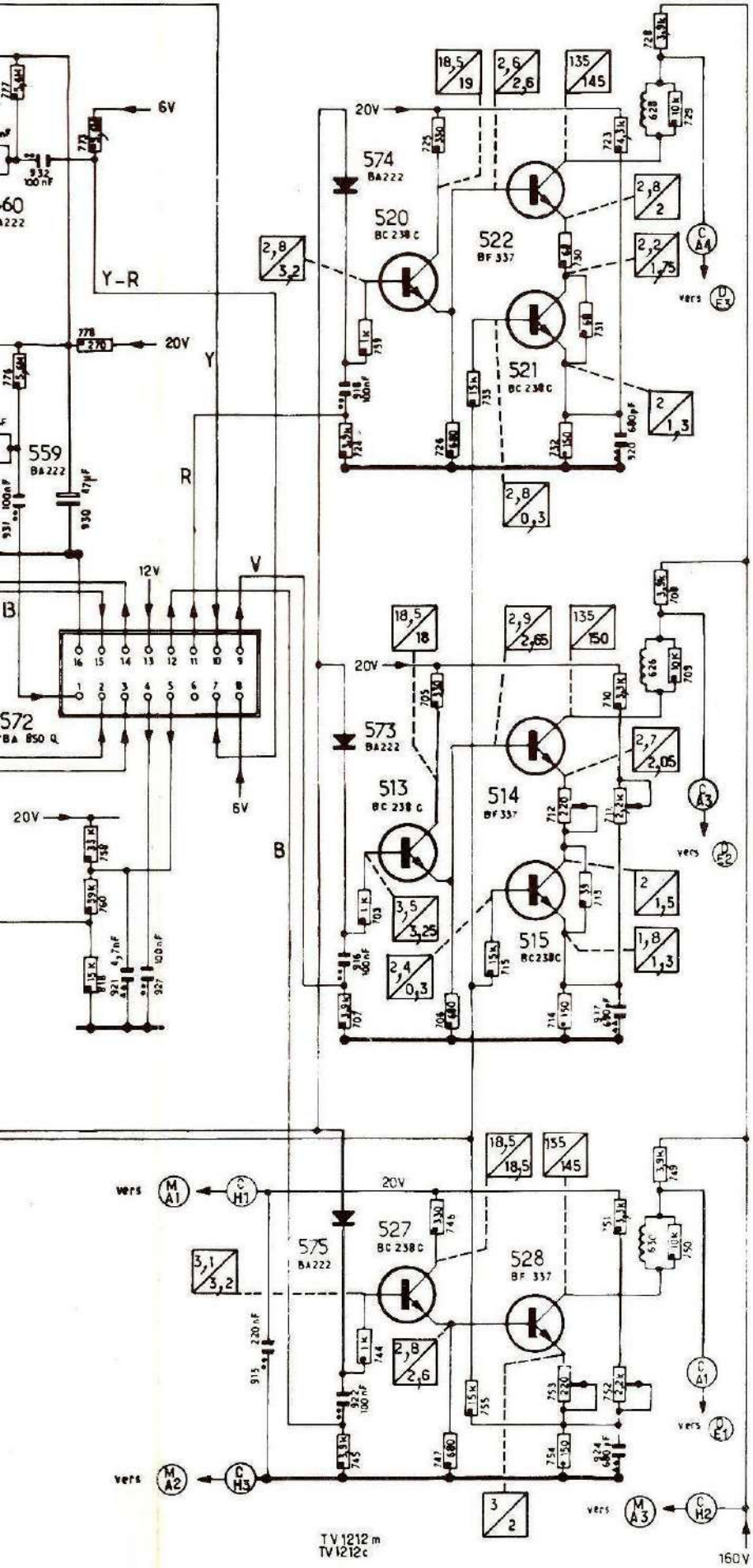

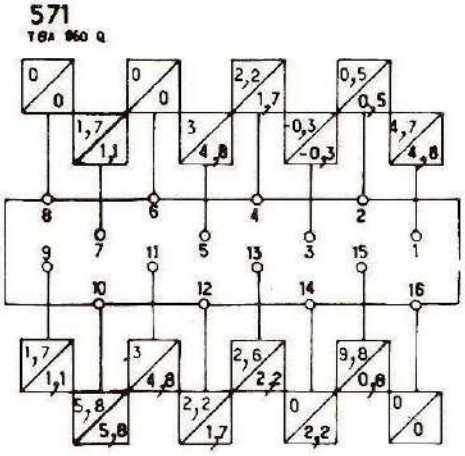

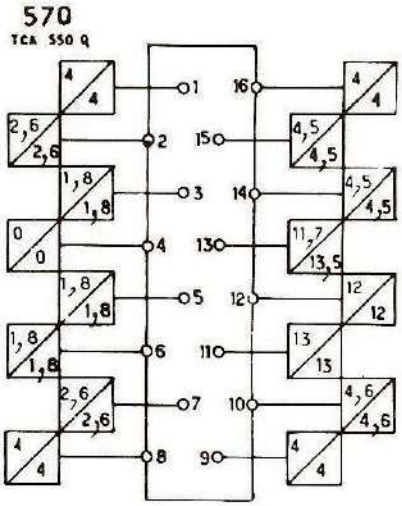

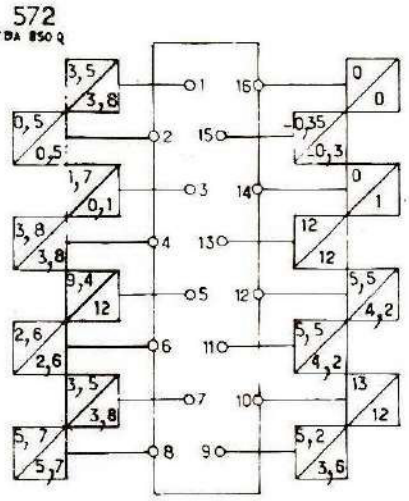

CIRCUITS INTÉGRÉS VUS COTÉ ÉLÉMENTS

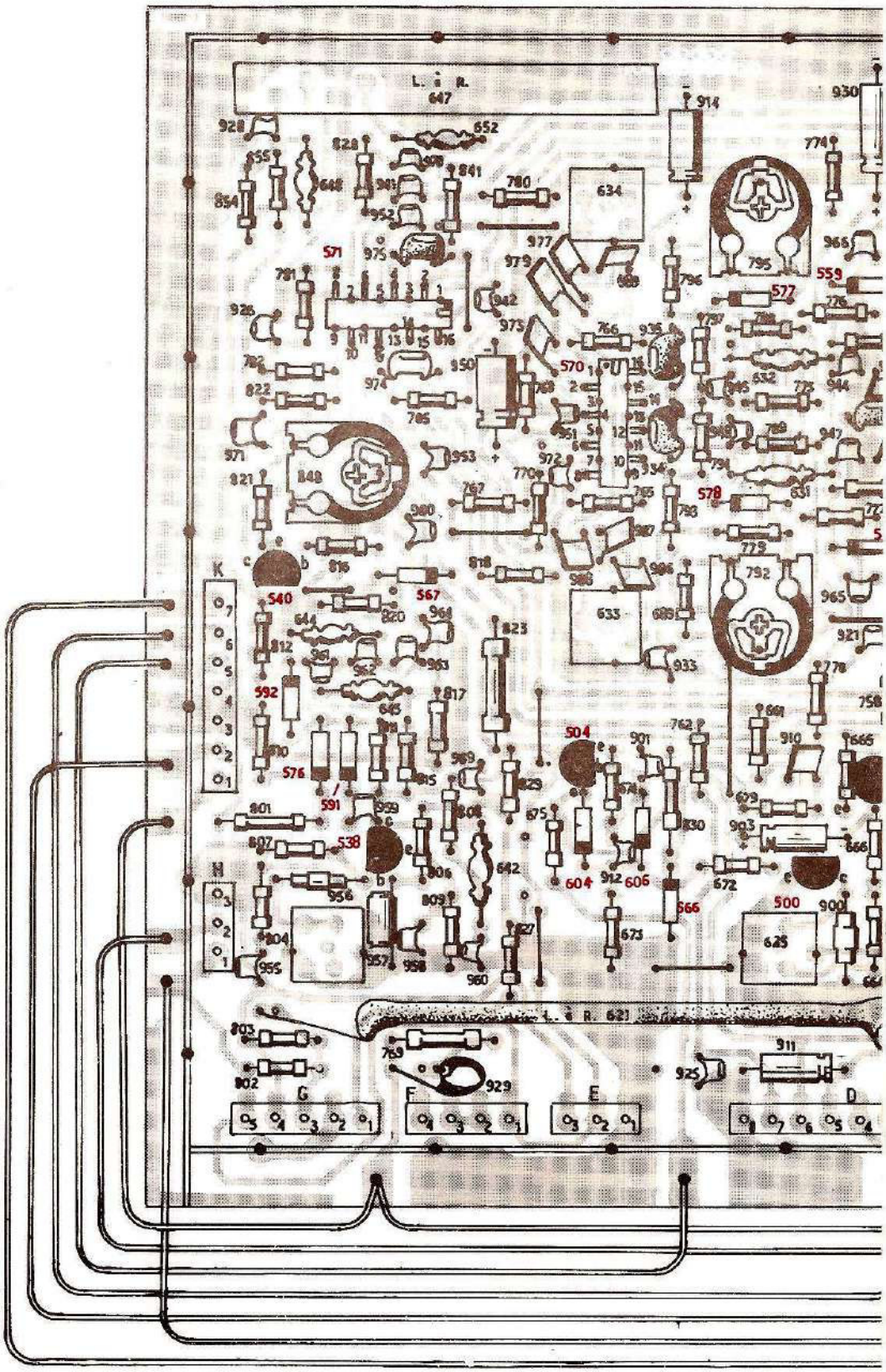
L. i R.
647
634
633
625
621
795
792
848
570
571
578
577
559
567
540
592
576
591
538
504
500
566
604
606
929
911
K
H
G
F
E
D

ATINE CHROMINANCE COTÉ ÉLÉMENTS

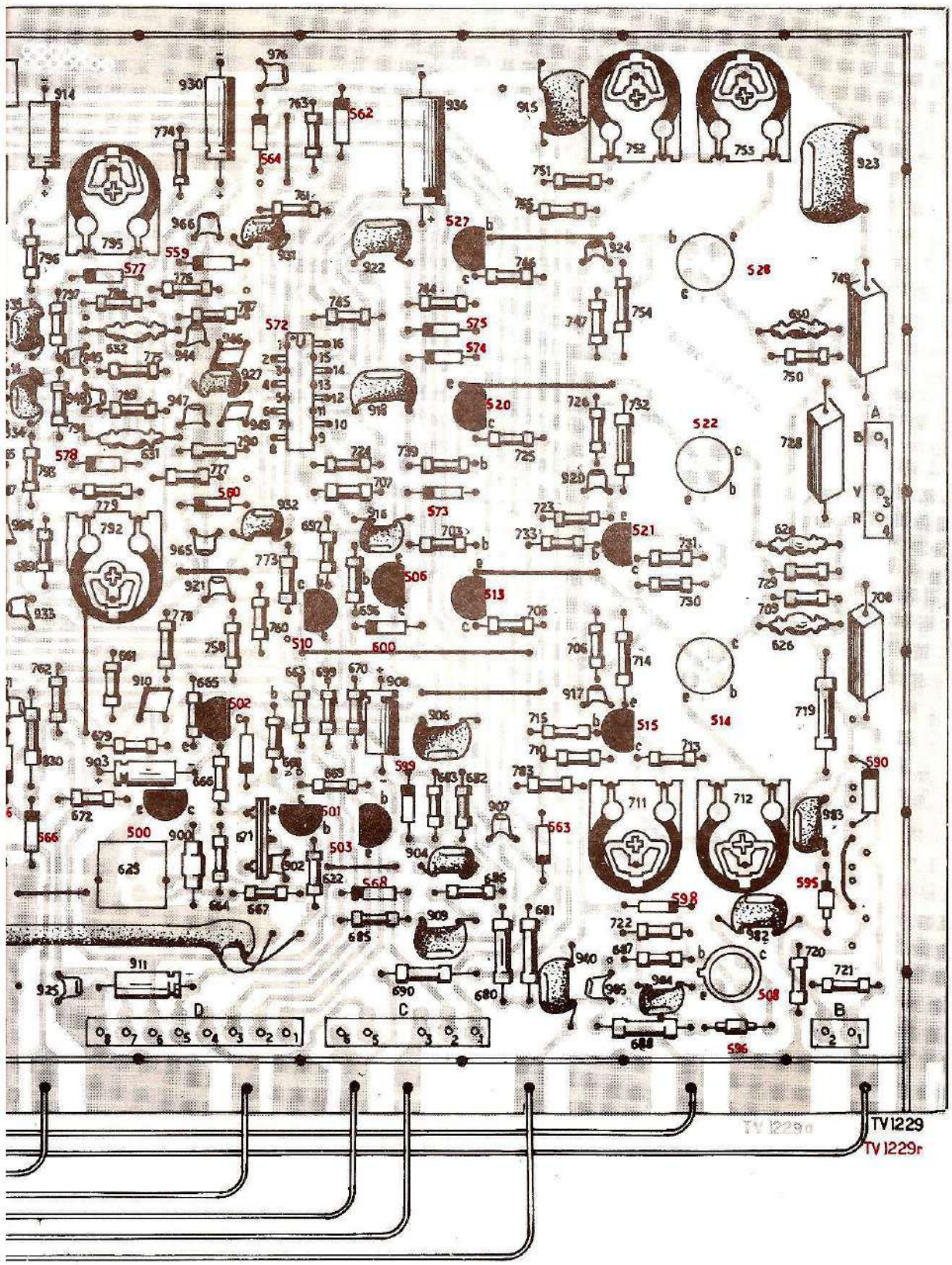

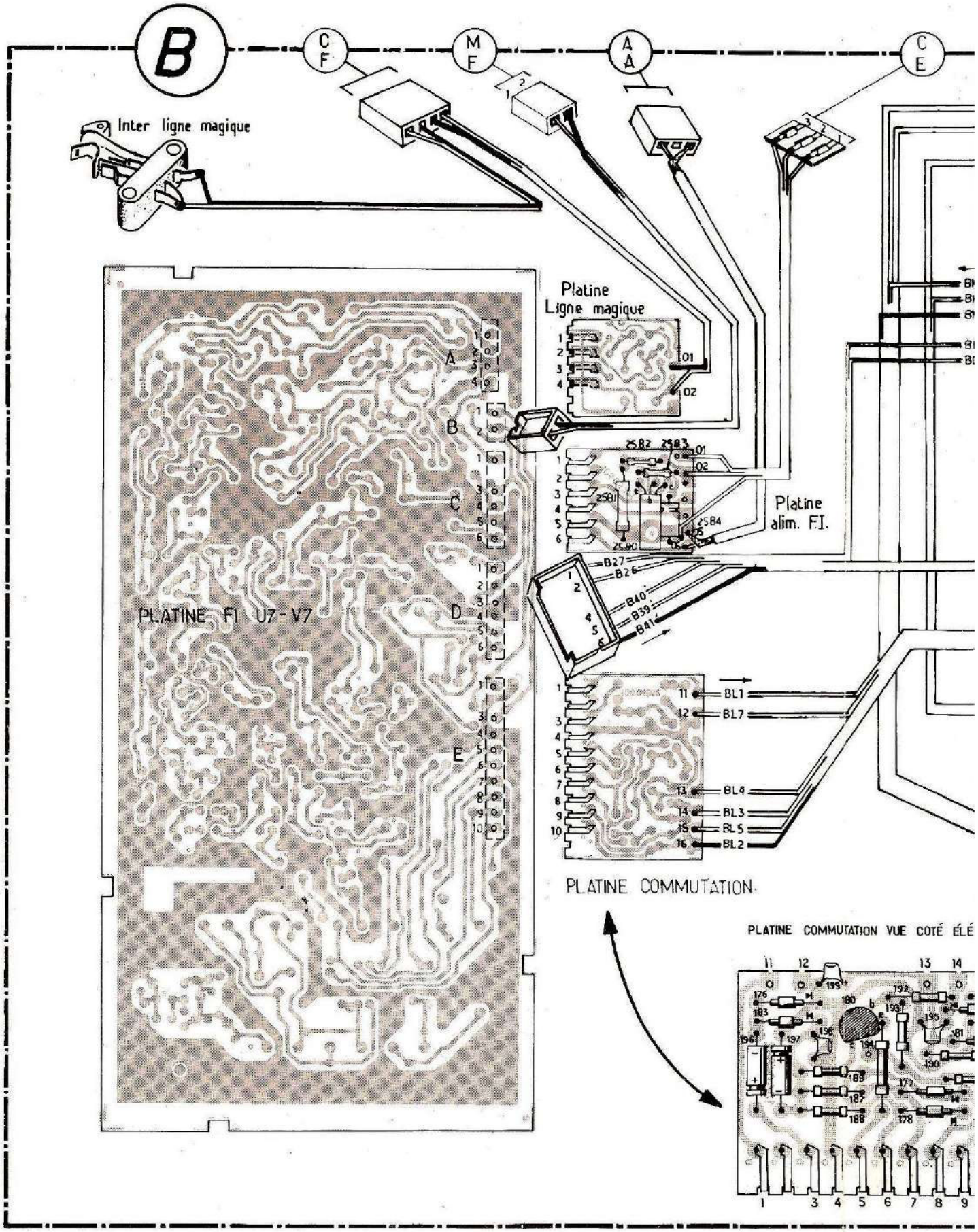
B
C F
M F
A A
C E
Inter ligne magique
Platine Ligne magique
01
02
2582
2583
2581
2584
2580
Platine alim. F.I.
B27
B26
B40
B39
B41
PLATINE F1 U7-V7
A
B
C
D
E
BL1
BL7
BL4
BL3
BL5
BL2
PLATINE COMMUTATION
PLATINE COMMUTATION VUE COTÉ ÉLÉ

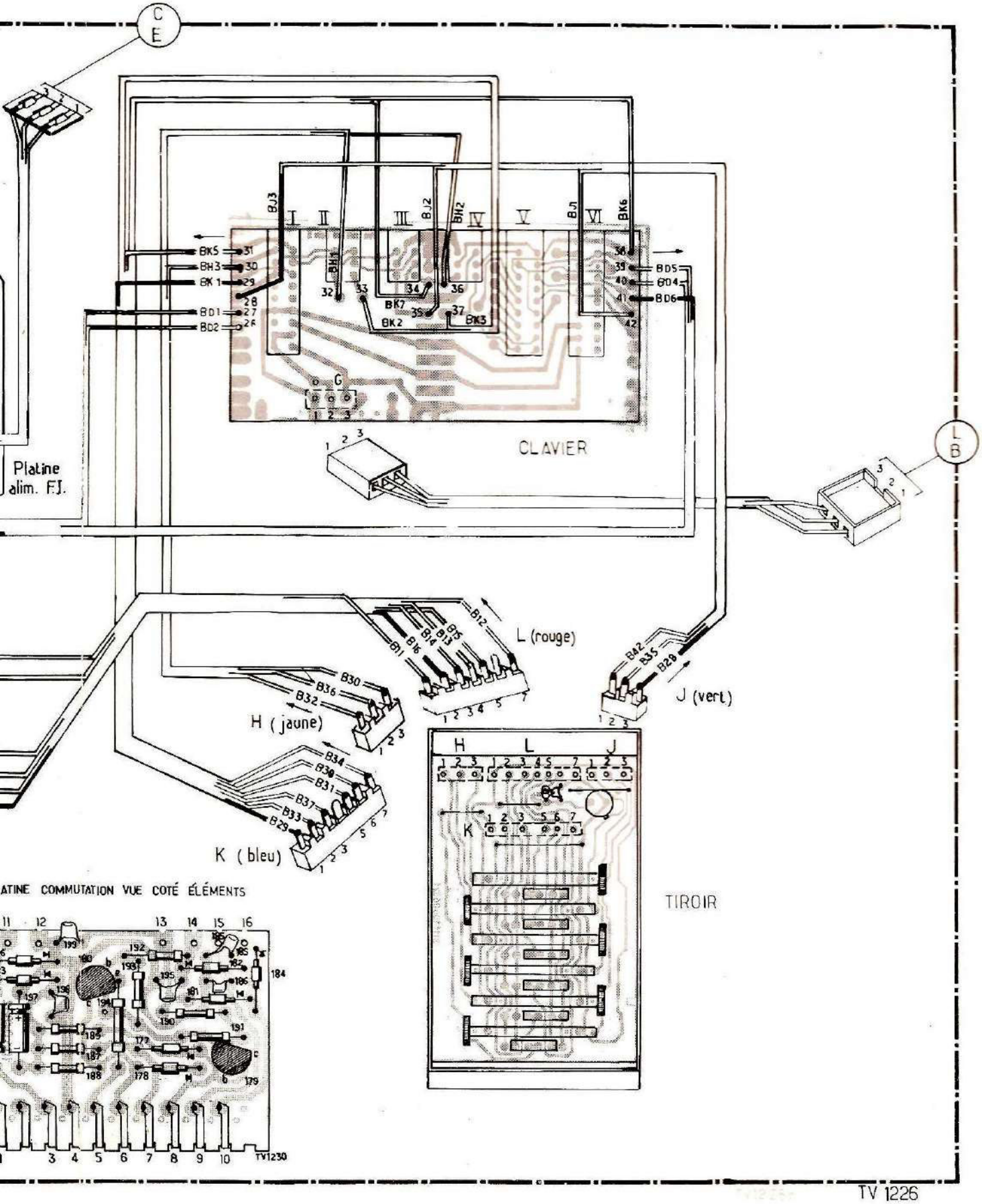
C
E
Platine
alim. F.J.
CLAVIER
L
B
L (rouge)
J (vert)
H (jaune)
K (bleu)
TIROIR
ATINE COMMUTATION VUE COTÉ ÉLÉMENTS
TV1230

TV 1226

ENSEMBLE PRISE MAGNETOSCOPE

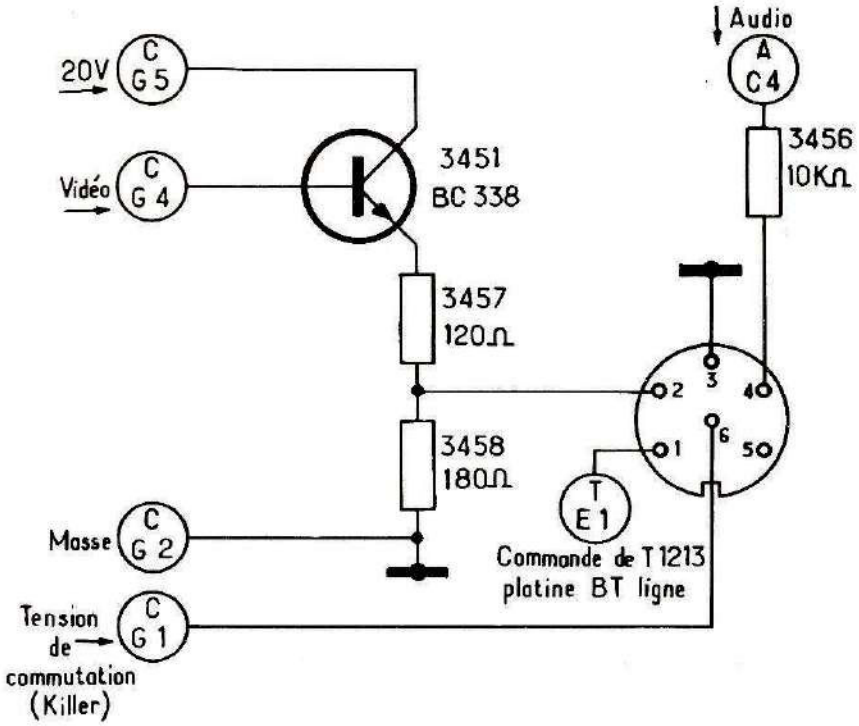

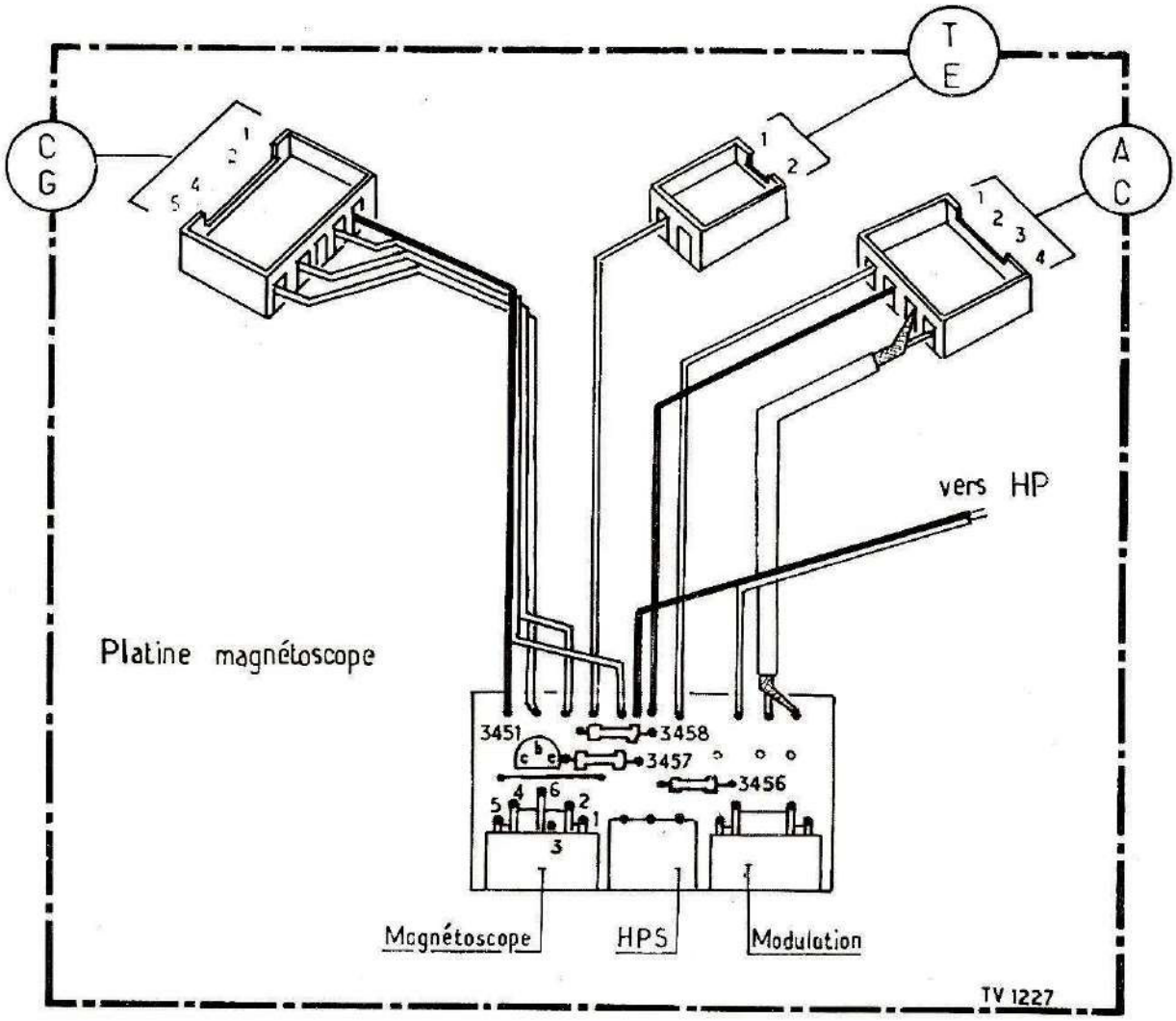

ELEMENTS STANDARDS

Dans les schémas de principe, les résistances et les condensateurs Standards sont affectés de certains signes.

Exemple :

Ces symboles permettent, en consultant le tableau ci-dessous :

a) de connaitre la puissance de la résistance ou le type du condensateur utilisé ;

b) de retrouver dans le catalogue Standard, les éléments pouvant être remontés au cours d'un dépannage.

Remarque : Les résistances et condensateurs ne possédant pas de symbole se trouvent dans la liste des pièces figurant à la fin de la présente documentation.

CONDENSATEURS

	Condensateur céramique tubulaire	500V
	Condensateur céramique tubulaire	700V
	Condensateur céramique "Pin-up"	500V
	Condensateur céramique plaquette	
	Condensateur styroflex	630V
	Condensateur polyester	400V
	Condensateur polyester "Ploco"	
	Condensateur polyester "Mepolesco"	250V
	Condensateur mica "Perlimico"	500V
	Condensateur (voir liste de pièces)	
	Condensateur chimique miniature	

RÉSISTANCES CARBONE

1/8W		5 %
1/8W		1 %
1/4W	égal ou inférieur à 1MΩ	5 %
	supérieur à 1MΩ	10 %
1/2W	égal ou inférieur à 5MΩ	1 %
	de 5 à 10 MΩ	2 %
	supérieur à 10 MΩ	5 %
1/2W	inférieur à 1,5MΩ	5 %
	supérieur à 1,5MΩ	10 %
1W	inférieur à 2,2MΩ	5 %
	supérieur à 2,2MΩ	10 %
2W		5 %

RÉSISTANCE BOBINÉE

5,5W	

PIÈCES ÉLECTRIQUES SPÉCIALES
BLOC HF FI

BOBINAGES

Ind.	Désignation	Code Commande
225	Rejecteur 31,2 MHz	4811 156 27104
226	Couplage liaison	4811 156 27108
227	Secondaire liaison	4811 156 27075
228	Rejecteur 26,3 MHz	4811 156 27078
229	Rejecteur 39,2 MHz	4811 156 27105
230	Rejecteur 39,9 MHz	4811 156 27079
231	Rejecteur 40,8 MHz	4811 156 27075
232	Rejecteur 39 MHz	4811 156 27082
233	Circuit bouchon	4811 156 27082
234	Primaire det. Vision	4811 156 27105
235	Couplage det. Vision	4811 156 27104
236	Secondaire det. Vision	4811 156 27105
237	Self	4811 157 47036
238	Self	4811 157 47062
239	Son 39,2 MHz	4811 156 27081
240	Son 39,2 MHz	4811 156 27078
241	Primaire det. Son	4811 156 27081
242	Secondaire det. Son	4811 156 27081
243	Rejecteur 41,25 MHz	4811 156 27105

PIÈCES MÉCANIQUES
PIÈCES ÉLECTRIQUES DIVERSES

Désignation	Code Commande
Cavalier (tiroir de réglage)	4811 290 87051
Connecteur bleu	4822 266 40032
Connecteur rouge	4822 266 40029
Connecteur vert	4811 266 37009
Connecteur jaune	4811 266 37011
Clavier 6 touches	4811 276 67004
Tiroir de réglage	4811 218 27017
Platine commutation	4811 212 17133

POTENTIOMÈTRES

Ind.	Désignation	Code Commande
404	Potentiomètre ajustable 100 KΩ	4822 100 10052
430	Potentiomètre ajustable 10 KΩ	4811 100 17022

SÉLECTEURS

Ind.	Désignation	Code Commande
U 7	Sélecteur UHF	4811 210 57029
V 7	Sélecteur VHF	4811 210 47017

PIÈCES SPÉCIALES PLATINE CHROMINANCE

SEMI-CONDUCTEURS

Ind.	Désignation	Code Commande
508	BF 337 sans refroidisseur	4811 130 47453
514 - 522	BF 337 avec refroidisseur	4811 130 47402
528		
570	Circuit intégré TCA 550 Q	4811 209 87023
571	Circuit intégré TBA 860 Q	4811 209 87015
572	Circuit intégré TBA 850 Q	4811 209 87014
	Diode Zener BZX 79 C 12	4811 130 37127
	Diode Zener BZX 79 B 5.6	4811 130 37185
	Diode Zener BZX 79 C 9.1	4822 130 30667

LIGNES A RETARD

Ind.	Désignation	Code Commande
621	Ligne à retard luminance 620 ns	4811 218 27014
647	Ligne à retard chrominance 64 µs	4811 218 27015

POTENTIOMÈTRES

Ind.	Désignation	Code Commande
671	Potentiomètre ajust. 470 Ω	4811 101 17016
711 - 752	Potentiomètre ajust. 2,2 kΩ	4822 101 10023
712 - 753	Potentiomètre ajust. 220 kΩ	4822 101 10046
792 - 795	Potentiomètre ajust. 47 kΩ	4822 101 10027
848	Potentiomètre ajust. 1 kΩ	4822 101 10018

BOBINAGES

Ind.	Désignation	Code Commande
S 625 - 633 S 634 - 640 S 626 - 628	Filtre s/Porteuse - Circuit déphaseur - Circuit cloche	4811 156 17019
S 630	Bobine 68 µH	4811 157 47065
S 631 - 632		
S 642	Bobine 240 µH	4811 157 47042
S 651	Bobine de filtrage	4811 152 27007
S 648 - 652	Bobine 9 µH	4811 157 47058

CONDENSATEURS

Ind.	Désignation	Code Commande
C 925 - 941 - 942 C 959 - 961 - 971 - 978	Céramique plaquette 1 nF	4811 122 37107
C 929	Céramique plaquette 100 pF	4811 122 37108
C 957	Polystyrène 5,6 nF - 63 v	4811 121 57119
C 985	Céramique plaquette 22 pF	4811 122 37109

PIÈCES ÉLECTRIQUES CHASSIS

Désignation	Code Commande
Déflecteur avec boitier	4811 150 17011
Anneaux de pureté	4822 256 90099
Bobine de convergence rouge et vert	4811 150 27006
Bobine de convergence bleu	4811 150 27007
Bobine de convergence bleu latérale	4811 150 27003
Commutateur marche-arrêt	4811 276 17092
Ensemble platine prises HPS - Modulation - Magnétoscope	4811 212 17142
Ensemble platine alimentation FI	4811 212 27065
Ensemble platine ligne magique	4811 212 27029
Platine intermédiaire (entre platines LM et FI)	4811 466 17016
Interrupteur ligne magique	4811 271 37057
Prise HPS	4822 267 30198
Prise modulation	4811 267 47012
Prise magnétoscope	4811 267 47021

Service
Service
Service sa

Diffusion exclusive des documentations techniques

SIÈGE SOCIAL : 249, Rue de Crimée
B.P. 26 - 75924 PARIS - CEDEX 19
TÉL. : 202-99-12

SOCIÉTÉ ANONYME AU CAPITAL DE 6.000.000 DE FRANCS – SIREN R.C. PARIS B 632 042 560

CHASSIS TVC 5

ADDITIF N° 6

APPAREILS ÉQUIPÉS DU SÉLECTEUR

DE PROGRAMMES PAR

" TOUCH CONTROL "

ET DE LA PLATINE HF-FI AVEC SÉLECTEURS TYPE

UF 1 - VF 1

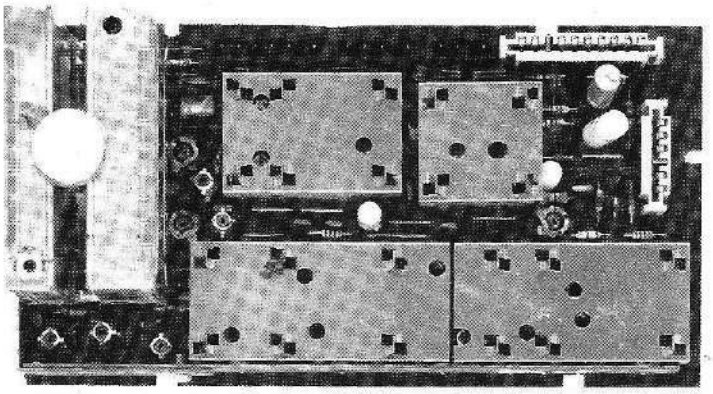

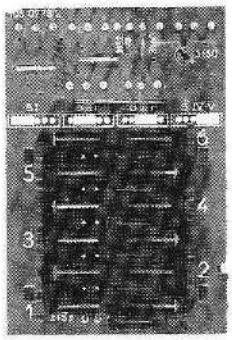

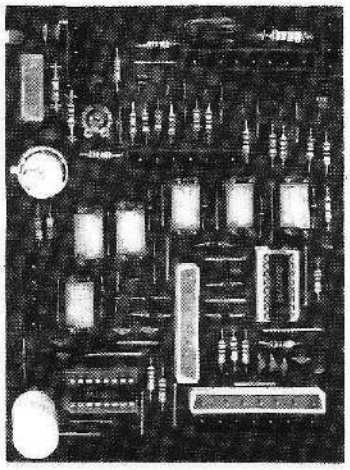

TV 5 - 06 A

Strictement confidentiel

Reproduction interdite

SÉLECTION DES PROGRAMMES PAR " TOUCH CONTROL "

A chacun des 6 contacts digitaux, correspond un relais Reed, un transistor (2831 à 2836), et dans les circuits intégrés (2826-2827), une bascule (interrupteur).

Sous l'effet du contact digital, la bascule change d'état (l'interrupteur se ferme), le relais Reed et le pont de base du transistor considéré, sont alimentés. Le transistor passant alors de l'état bloqué à l'état saturé, permet les fonctions suivantes :

Allumage du témoin lumineux.

Alimentation des diodes varicap des sélecteurs via le contact du relais Reed.

Commutation de bande par les diodes 2852 à 2857.

Commutation 819/625 L par les diodes 2858 à 2861.

Exemple :

Le contact digital n° 3 est sollicité, la tension de 12 V présente au point 8 de IC 2826 est appliquée via le point 15 de IC 2826, sur le pont de base du transistor 2833 (R 2947 - R 2955), sur le relais 2891 sur la diode 2854.

Ce qui a pour conséquence :

1 - de fermer le contact de 2891, la tension présent sur le curseur du pot n° 3 du tiroir est appliquée sur les diodes varicap des sélecteurs.

2 - de rendre conductrice la diode 2854, donc d'appliquer 12 V sur le point milieu du commutateur de bande (cette tension sera appliquée sur les sélecteurs aux différents points de commutation suivant la position du cavalier dans le tiroir).

3 - de saturer T 2833 donc :

a) d'allumer le témoin 2812,

b) de rendre la diode 2859 conductrice, ce qui sature 2830 et bloque 2829. L'appareil est alors en position 625 L.

NOTES PERSONNELLES

ENSEMBLE (B) PLATINE "TOUCH CONTROL"
VUE COTE CUIVRE

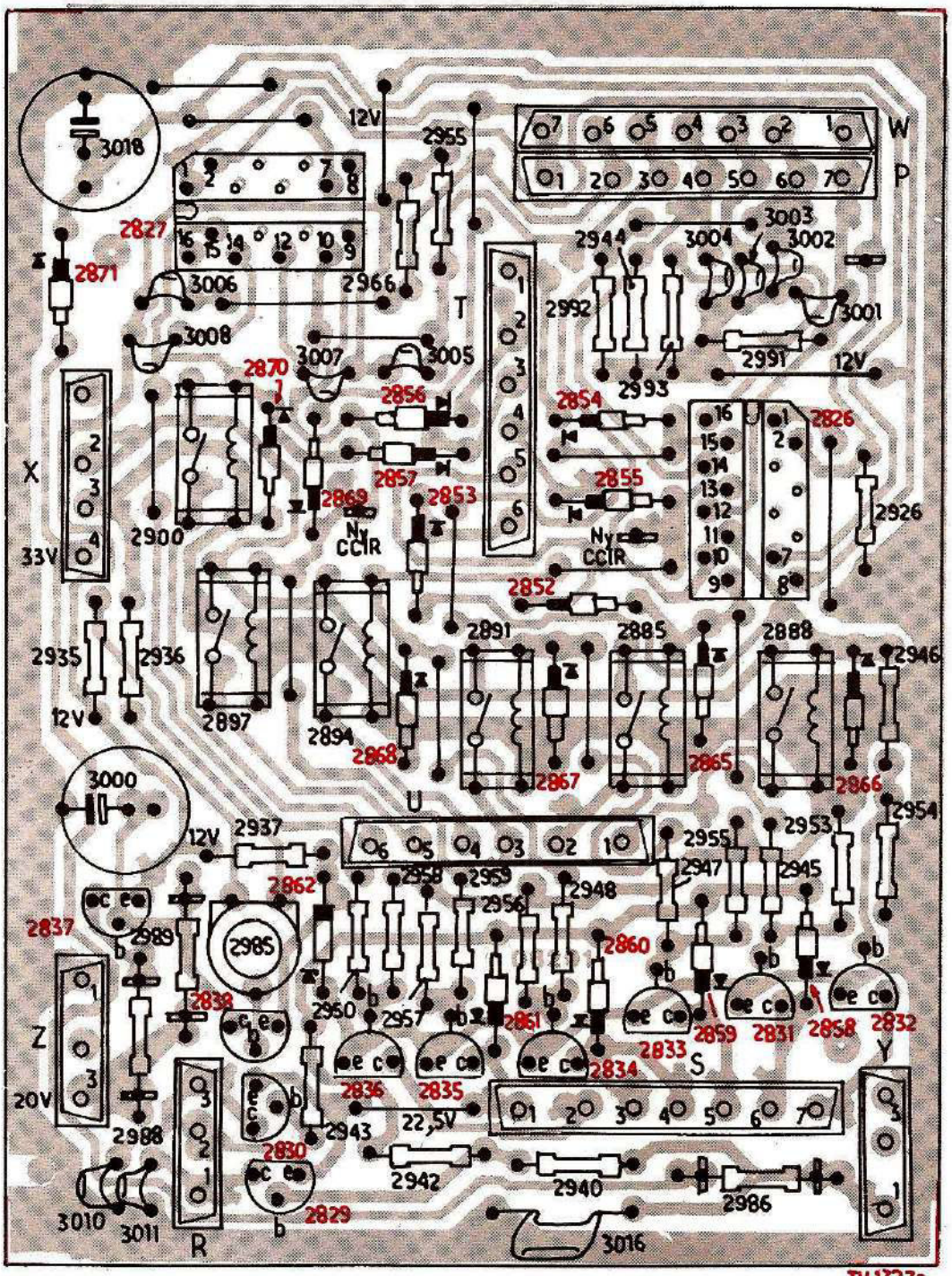

ENSEMBLE (B) PLATINE "TOUCH CONTROL"
VUE COTÉ ÉLÉMENTS

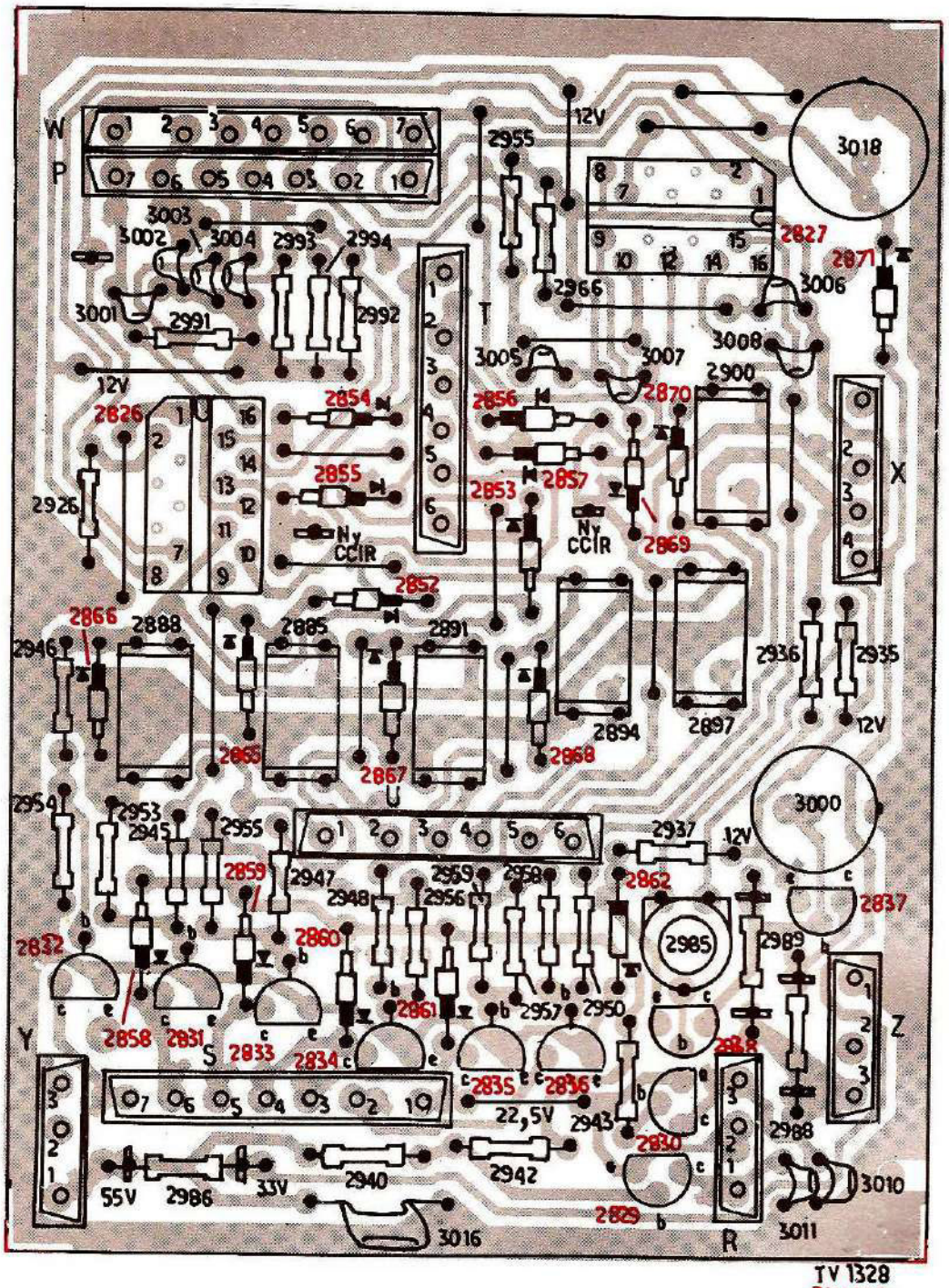

PLATINE COMMANDE DIGITALE

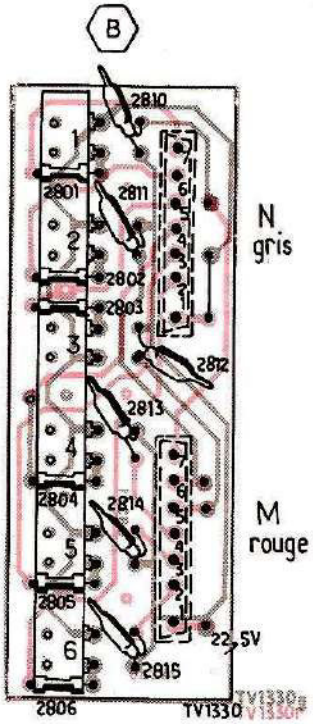

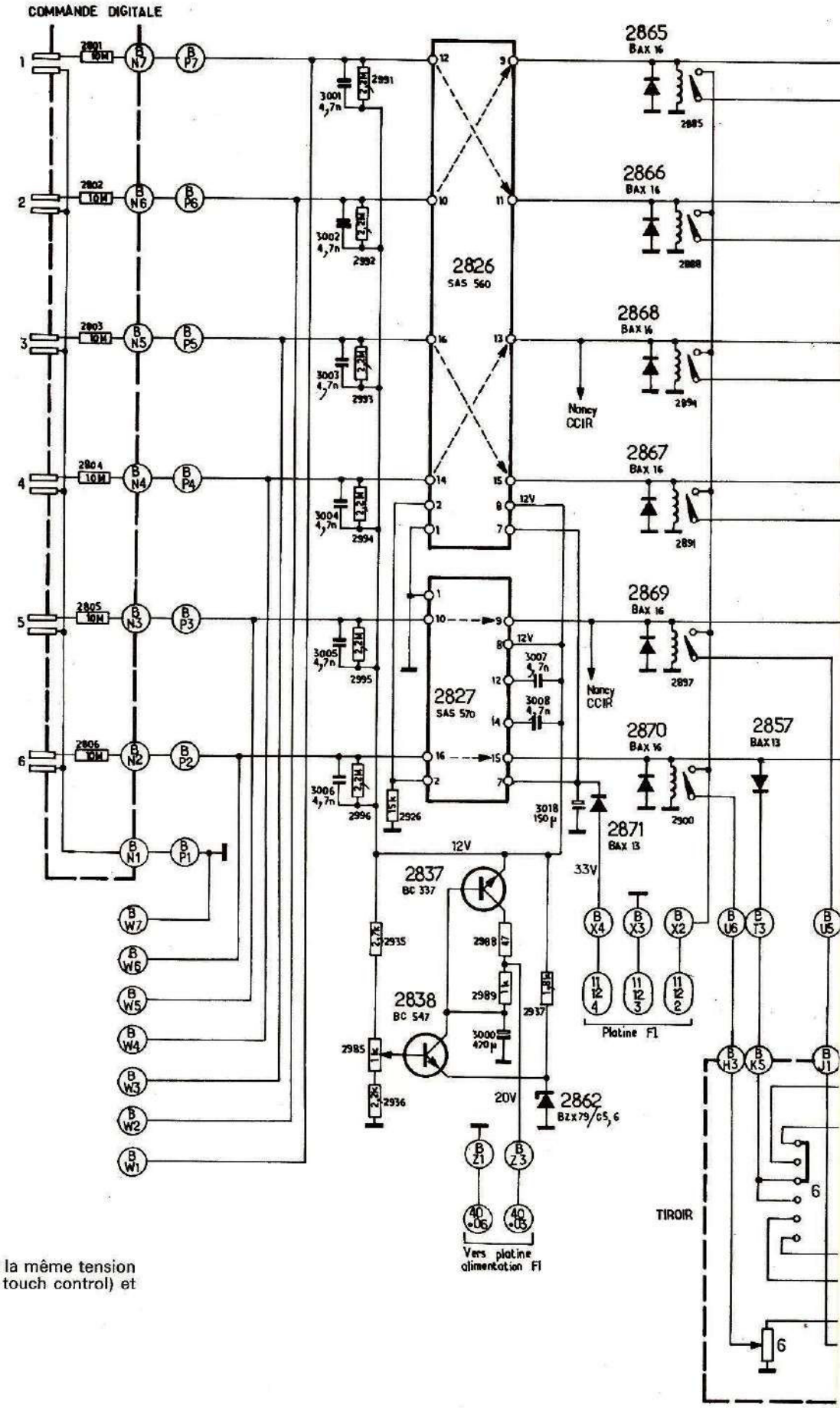

NOTA : Réglage de R 2985.

Touche 1 enclenchée, avec signal.

Régler R 2985 pour avoir **exactement** la même tension sur le picot 6 du connecteur T (platine touch control) et sur l'émetteur de T 475 (platine ali FI).

SCHÉMA PLATINE " TOUCH CONTROL "

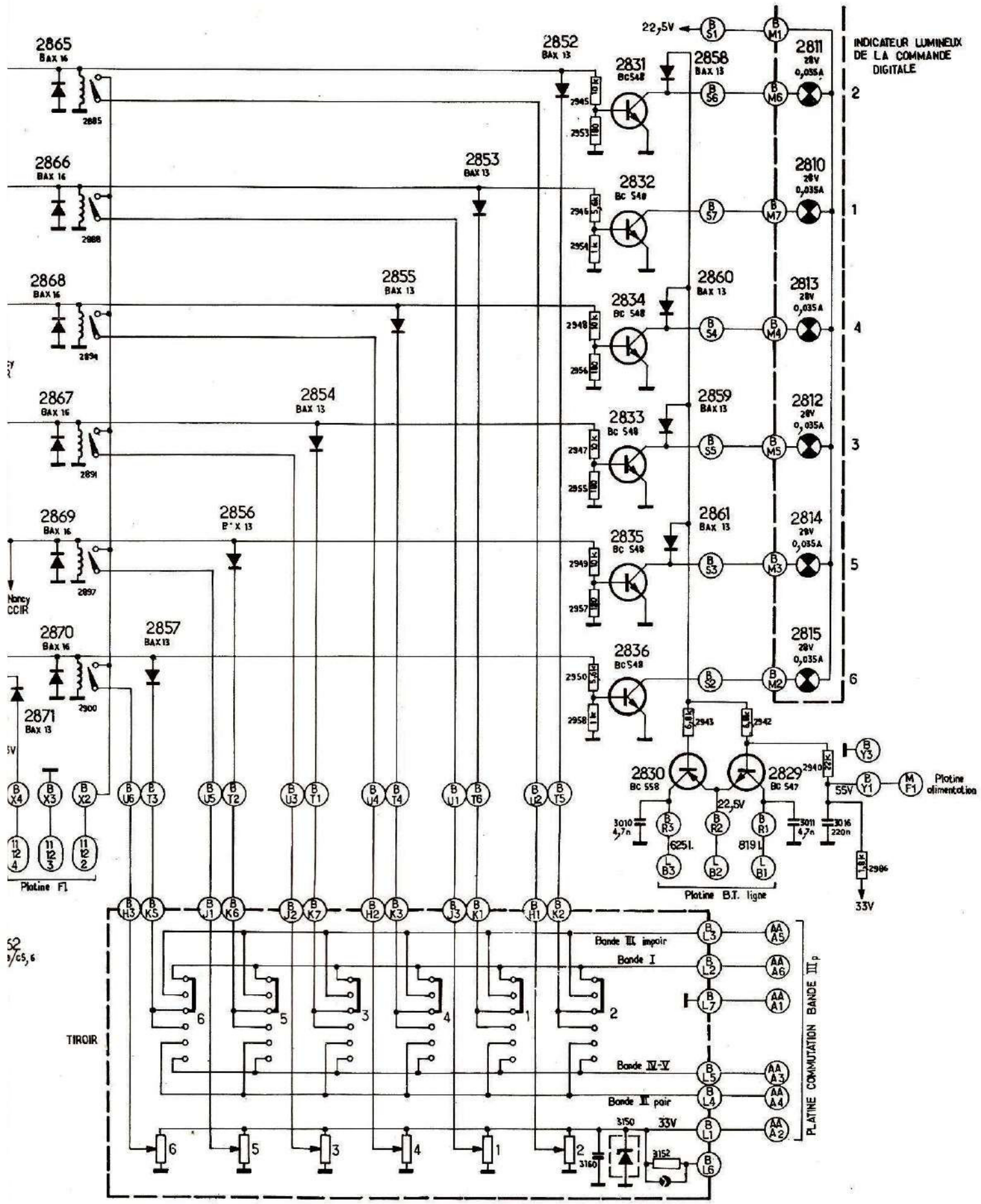

PLATINE COMMUTATION B III P
(côté éléments)

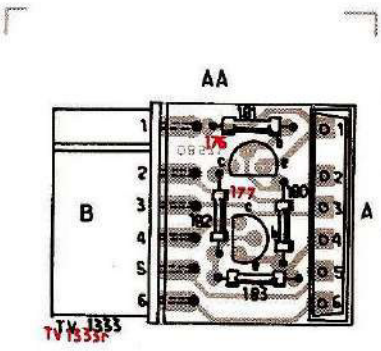

PLATINE LIGNE MAGIQUE (côté éle

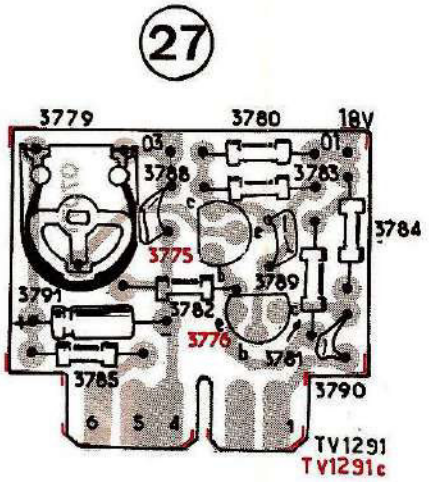

SCHÉMA PLATINE FI " UF1-VF1

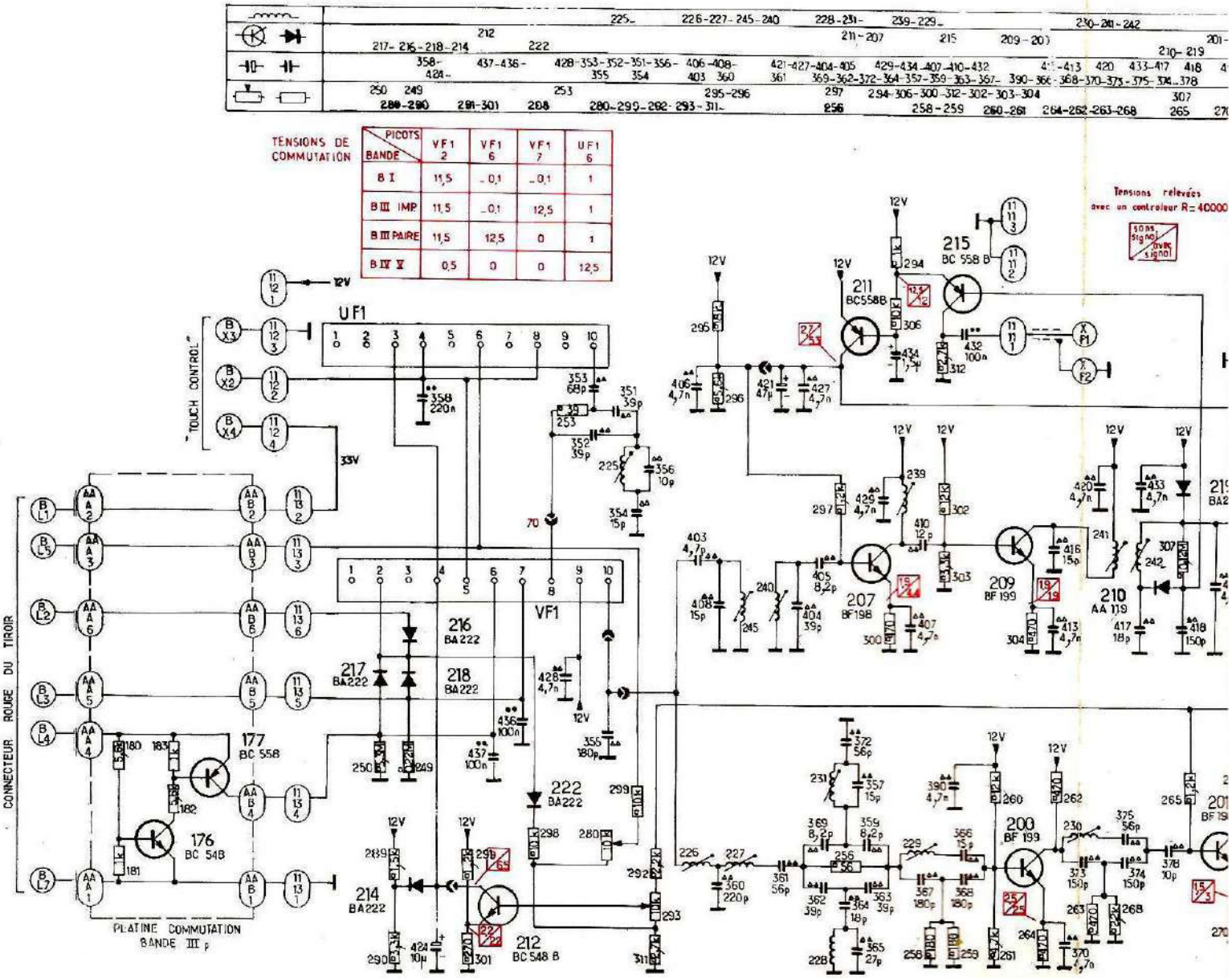

AGIQUE (côté éléments)

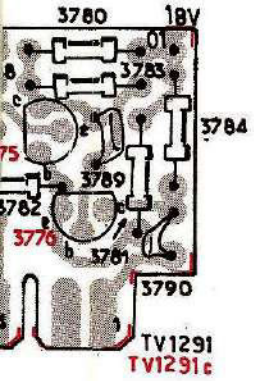

PLATINE ALIMENTATION F I (côté éléments)

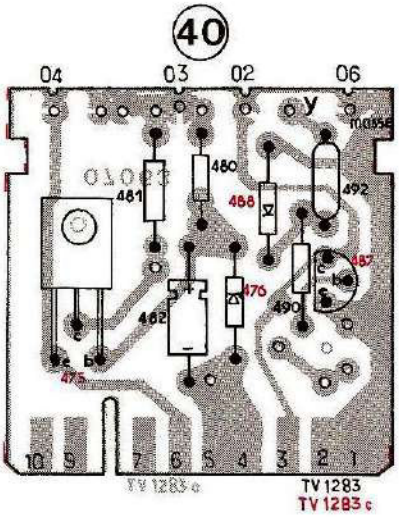

TINE FI " UF1-VF1 "

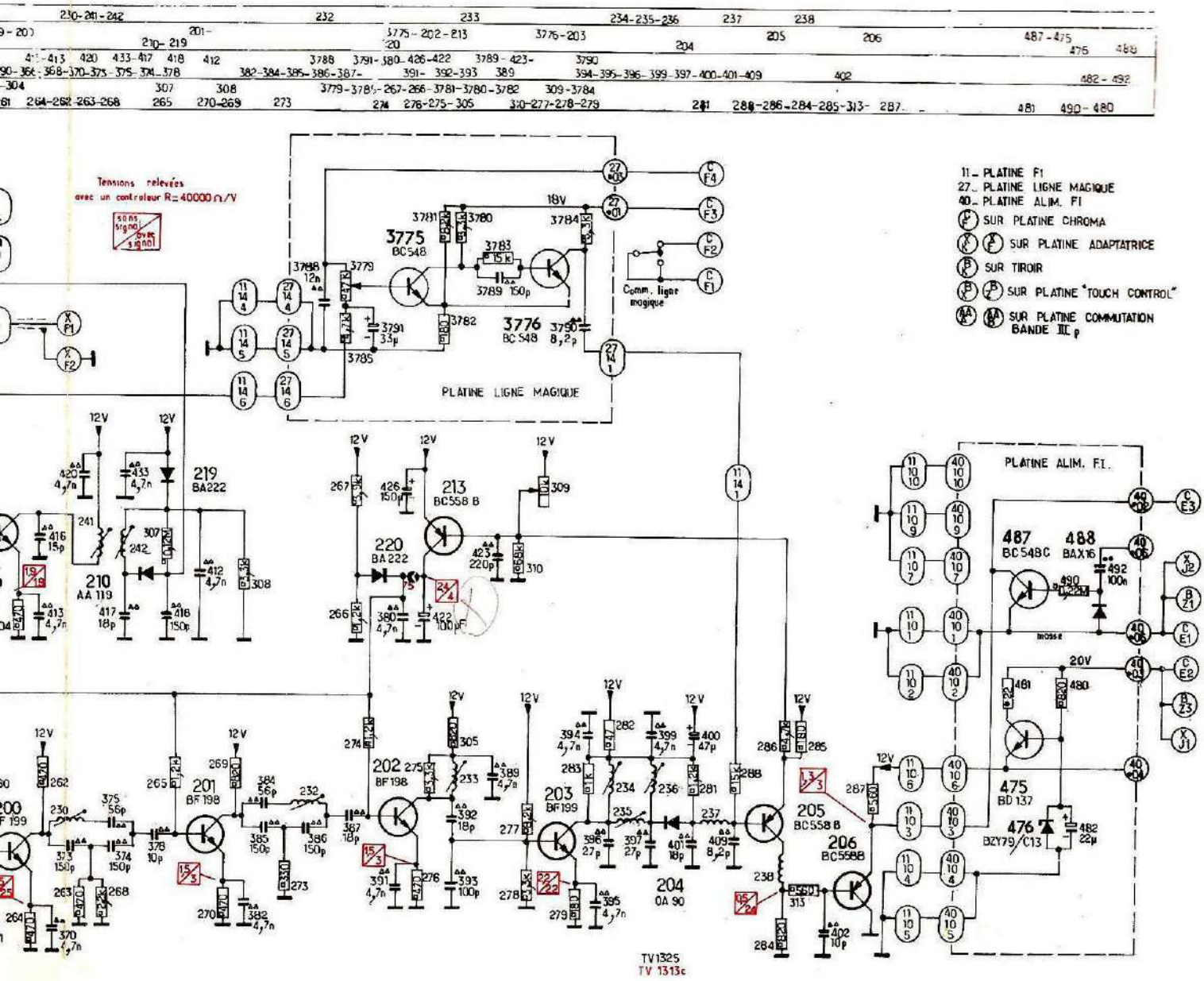

PLATINE FI (côté éléments)

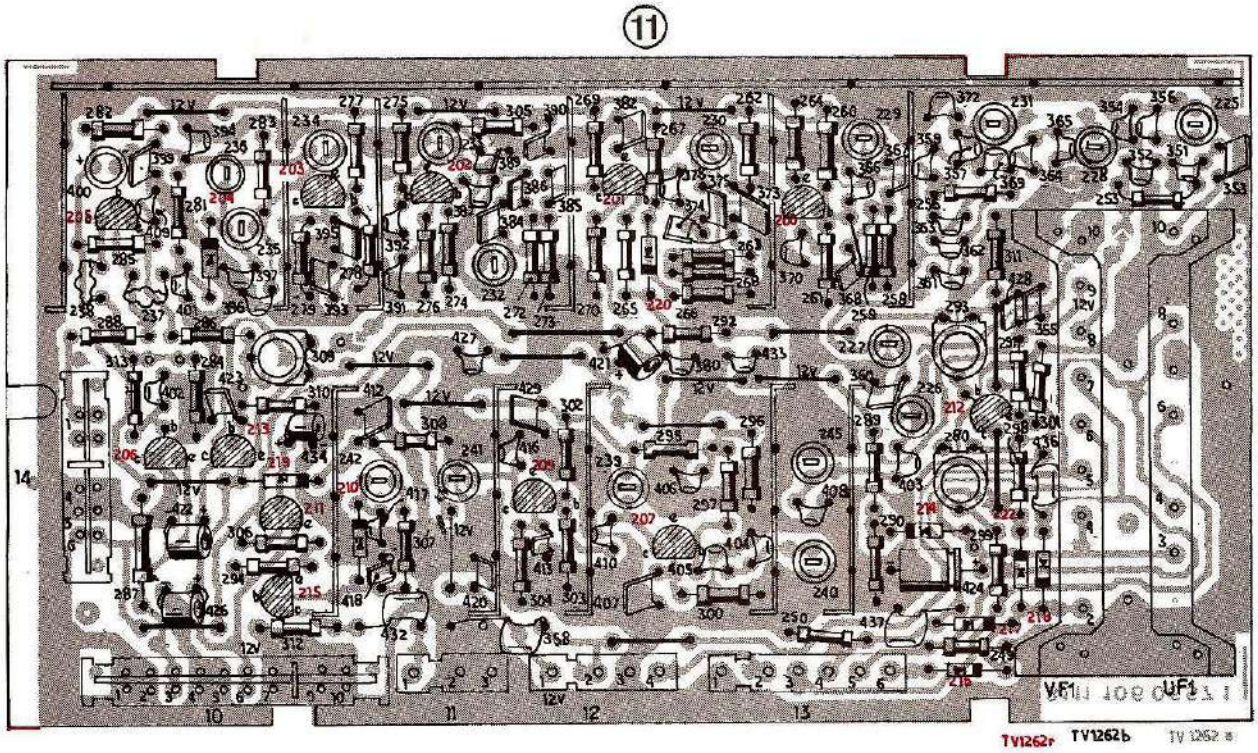

PLATINE FI (côté cuivre)

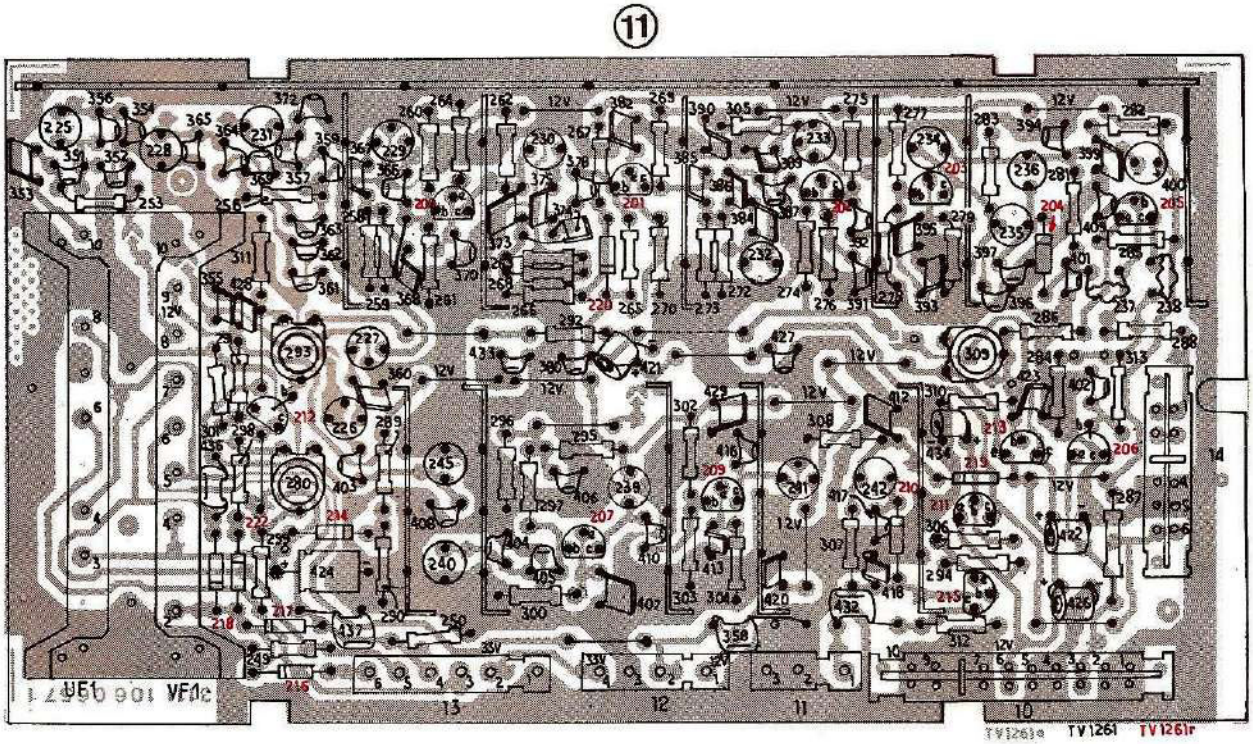

REGLAGES PLATINE FI UF1 VF1
(fig. 1 à 11)

FI Vision

Conditions de mesures :

Débrancher le connecteur 13.

Dessouder l'îlot 75 (CAG FI) et 70 (Liaison FI UHF) court circuiter S 240 (voir fig. 1 et 2).

Appliquer une tension extérieure variable sur la cathode de D 220 (commande de gain manuelle) (fig. 2. ≃5 V

Appliquer une tension varicap sur le pt 8 et **UF1** (ex. : 12,5V à travers 100 KΩ)

1. Réglage du circuit de liaison

Appliquer le signal vobulé sur le point 8 du sélecteur **VF1** (fig. 2).

Brancher l'oscilloscope à travers une sonde de détection au point C 375/C 378 (fig. 2).

Sortir le noyau de 245.

Dilater la courbe au maximum (côté 39,2 MHz) (fig. 3).

Régler les réjecteurs :
229 au minimum de sortie à 39,2 MHz
230 au minimum de sortie à 39 MHz
231 au minimum de sortie à 41,25 MHz

Déplacer la courbe (côté 24 MHz) (fig. 4).

Régler le réjecteur 228 au minimum de sortie à 24,3 MHz.

Ajuster la tension d'entrée et l'excursion en fréquence pour avoir la totalité de la courbe (fig. 5).

Régler 226 pour positionner la porteuse vision 28,05 MHz à 50 % du sommet. Régler la bobine FI du sélecteur VF 1 pour avoir les deux sommets (30 et 37,5 MHz) au même niveau.

Régler 227 pour avoir une courbe plate au sommet (reprendre éventuellement le réglage de la bobine FI du sélecteur).

2. Courbe FI globale

Brancher l'oscilloscope sur l'émetteur T 206 à travers le circuit ci-dessous.

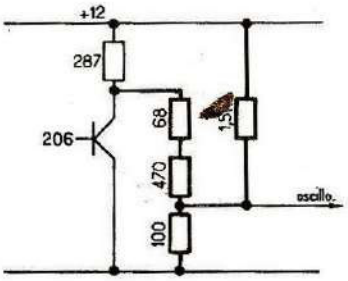

a) Bande large

Le signal est toujours appliqué au pt 8 de VF 1 (fig. 2).

La tension de commande de gain manuel est toujours appliquée sur k de D 220. (≃5V)

— Vérifier l'efficacité des réjecteurs à 39, et 39,2 MHz, puis régler 232 pour une réjection maxi à 39,4 MHz (fig. 6).

Régler la tension d'entrée ainsi que le gain FI au moyen de la tension extérieure pour avoir la totalité de la courbe avec une amplitude maxi sans que celle-ci soit saturée (fig. 7).

— Régler 234 pour positionner le 28,05 MHz à 50 %.
— Régler 235 pour positionner le 37,5 MHz.
— Régler 236 pour avoir un gain maximum.
— Régler 233 pour avoir une courbe horizontale au sommet.
— Reprendre si nécessaire les réglages de 234 (porteuse 28,05 MHz à 50 %) et de 227 (courbe plate au sommet).

b) Bande étroite

Mêmes conditions de mesure que précédemment sauf :
— Oter la résistance de 100 k entre le + 12,5 et 5 de VF 1.
— Appliquer une tension de 12 V sur les pts 6 et 8 de UF 1 (fig. 2).
— Court-circuiter l'îlot 70 (liaison FI UHF) (fig. 2).

Appliquer le signal sur le pt 7 de UF 1 (fig. 2).

Régler 225 pour une réjection maxi à 31,2 MHz (fig. 8).

Régler la bobine FI du sélecteur UF 1 pour positionner le 32,7 MHz à 50 % (fig. 9), ôter le cct de 240, régler 245 au maxi à 39,2 (voir réglage FI son).

Rétablir le cct de l'îlot 75.

FI Son

Dessouder l'îlot 70 (liaison FI UHF) (fig. 2).

Appliquer le signal vobulé au pt 8 de VF 1.

Oscilloscope branché sur le picot 1 du connecteur 11 à travers 10 kΩ. Régler dans l'ordre 245 - 239 - 240 - 241 - 242 au maxi de sortie à 39,2 MHz (fig. 10).

Ressouder l'îlot 70.

Réglage de la tension de sortie vidéo (fig. 1).

Régler 309 pour avoir une tension de sortie vidéo de 3,5 V c/c pour un signal d'antenne de 2 mV (fig. 11). vérifier le fond des tops à 1V.

Réglage du CAG (fig. 1).

1. VHF

Placer R 280 en position médiane.

Régler R 293 pour avoir une tension de 7,5 V sur le pt 4 de VF 1 pour un signal VHF de 1 mV à l'antenne.

2. UHF

Régler R 280 pour avoir 8 V sur 3 de UF 1 pour un signal UHF de 1,5 mV.

Nota : Le réglage des CAG VHF et UHF doit être fait dans l'ordre prescrit ci-dessus.

Conseils pratiques :

Réception de deux chaînes simultanément en UHF avec installation d'antenne collective.

Si ce phénomène disparaît lorsque l'on met un atténuateur de 20 db, l'appareil n'est pas à incriminer. Il est conseillé de vérifier le préamplificateur d'antenne.

Brouillages dus aux radios amateurs ou à certains émetteurs locaux.

a) brouillages captés par l'antenne

Dans un grand nombre de cas, ces brouillages peuvent être éliminés en intercalant un filtre ETIO58 dans l'antenne (ce filtre est un article commercial).

b) brouillages transmis par le secteur

Ces brouillages peuvent être éliminés au moyen d'un filtre 92 550 00 des Etablissements PORTENSEIGNE. Ce filtre doit être monté suivant le schéma ci-dessous. Les condensateurs de découplage auront une valeur de 390 à 4700 pF, et un fort isolement. La liaison de masse sera la plus courte possible, et réunie a **la masse primaire du téléviseur.**

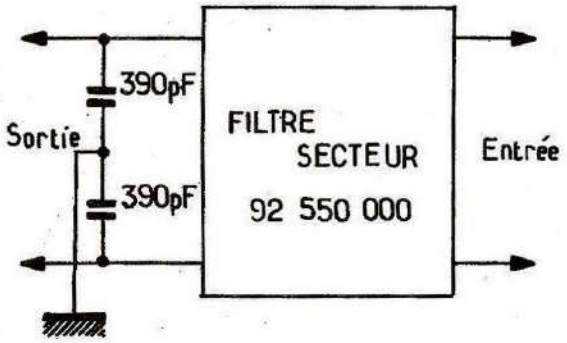

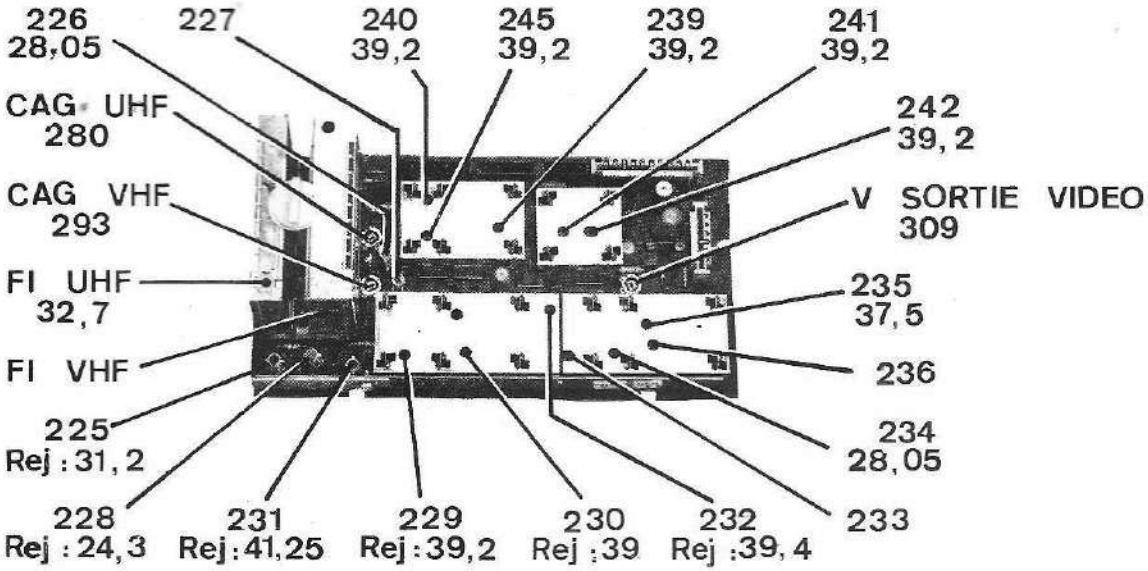

Fig : 1

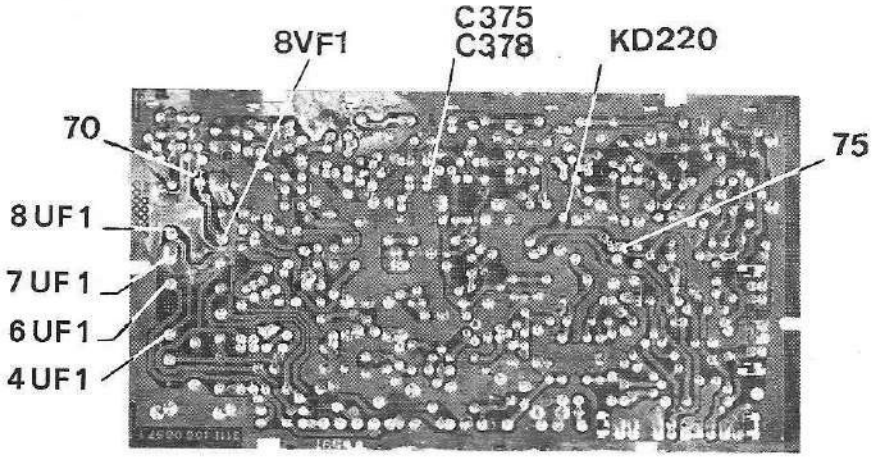

Fig : 2

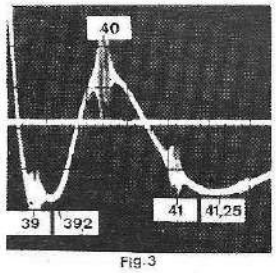

Fig-3

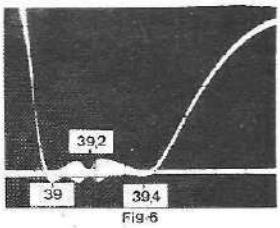

Fig-6

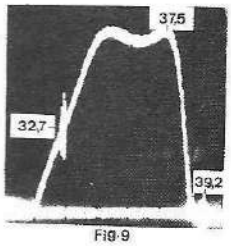

Fig-9

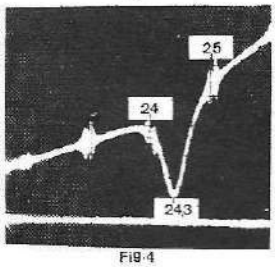

Fig-4

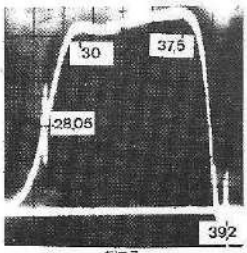

Fig-7

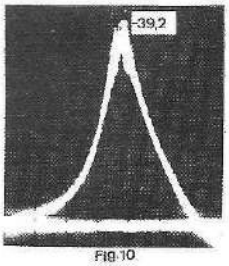

Fig-10

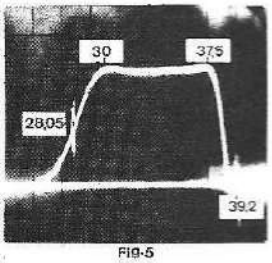

Fig-5

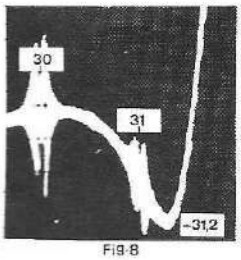

Fig-8

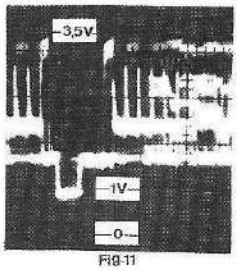

Fig-11

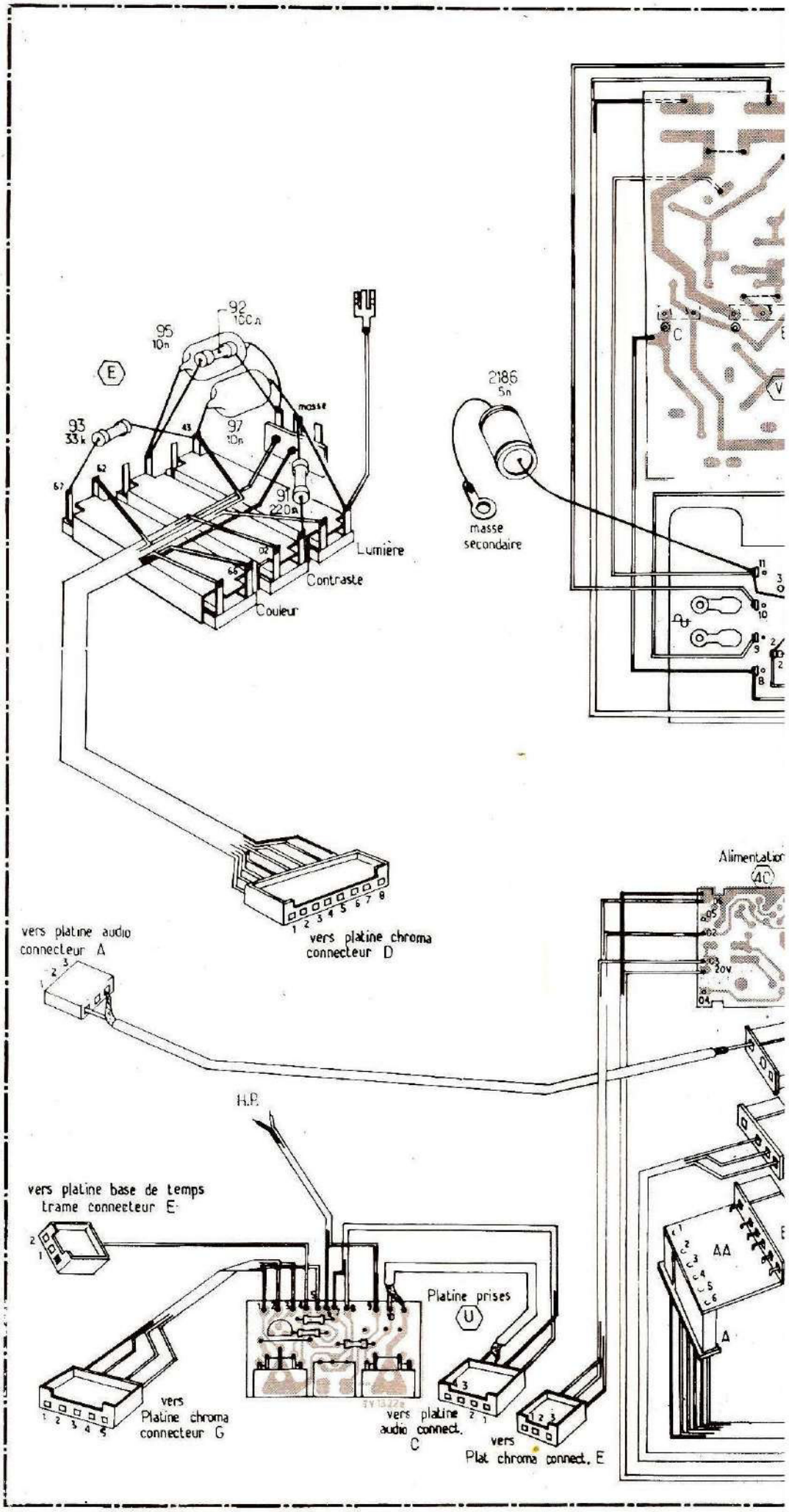
92
100n
95
10n
E
93
33k
97
10n
masse
91
220n
Lumière
Contraste
Couleur
2186
5n
masse
secondaire
vers platine audio
connecteur A
vers platine chroma
connecteur D
Alimentation
4C
20v
H.P.
vers platine base de temps
trame connecteur E
Platine prises
U
vers
Platine chroma
connecteur G
vers platine
audio connect.
C
vers
Plat chroma connect. E

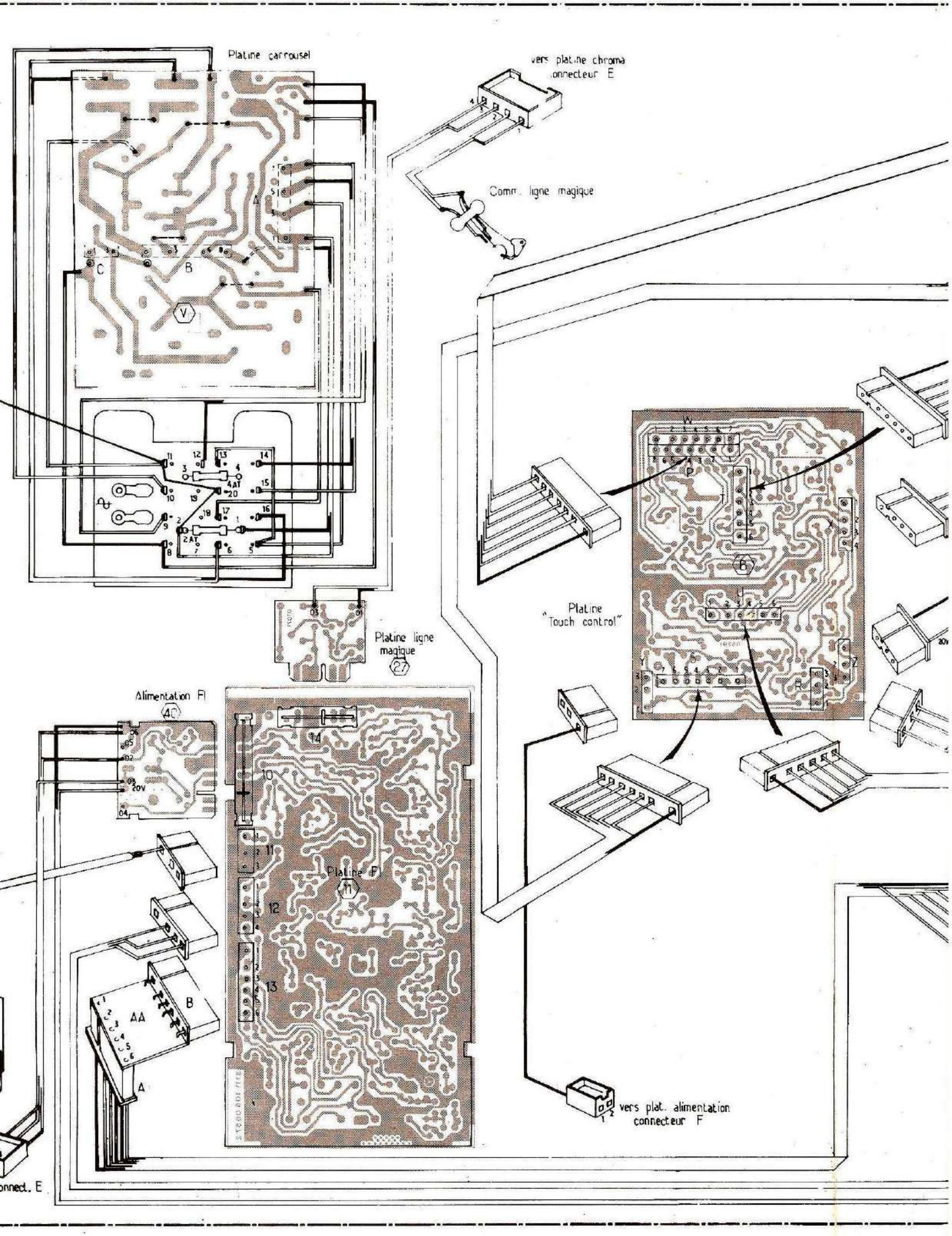
Platine carrousel
vers platine chroma
connecteur E
Comm. ligne magique
Platine ligne
magique
Alimentation FI
Platine FI
Platine
"Touch control"
vers plat. alimentation
connecteur F
onnect. E

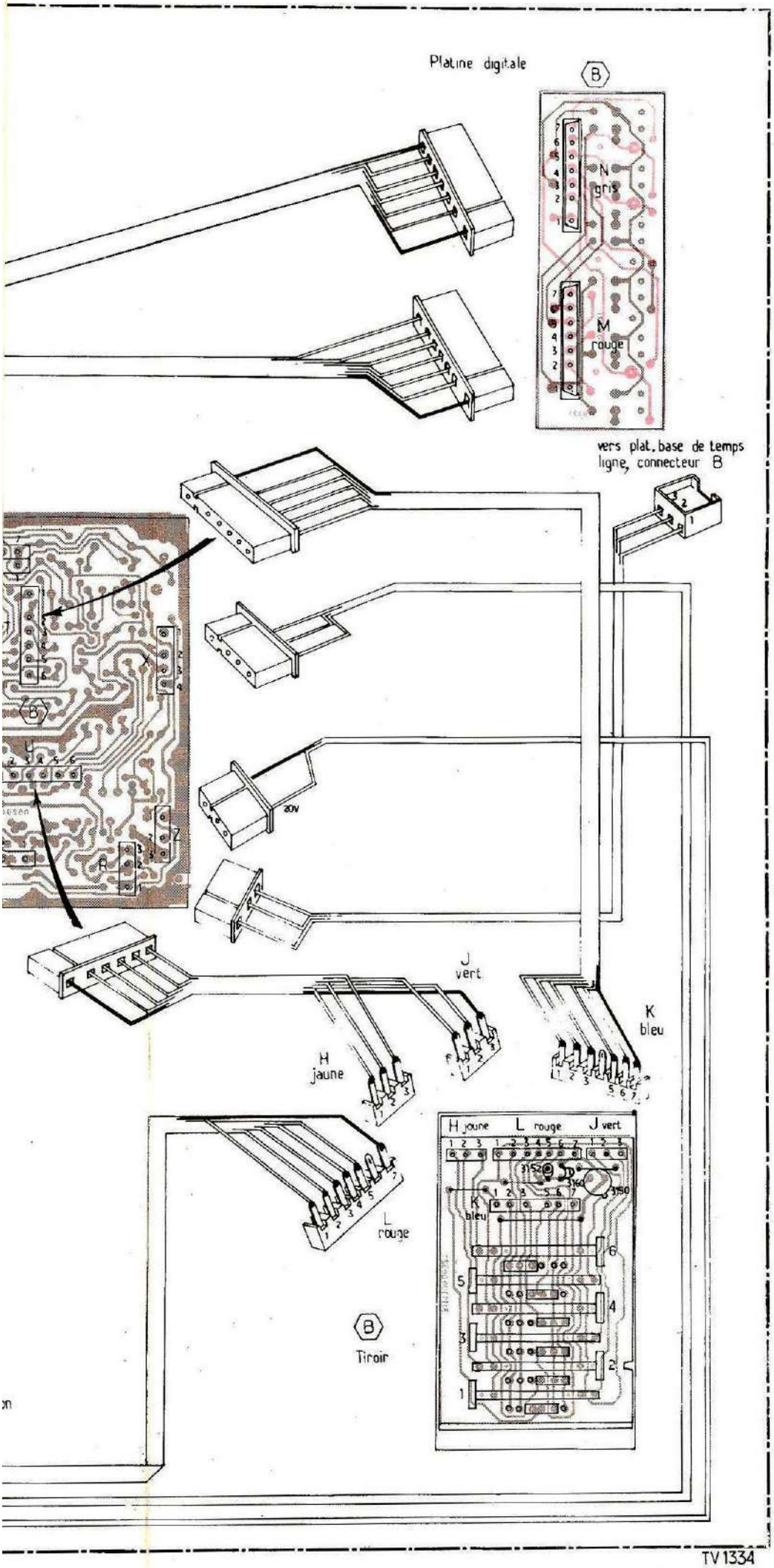
Platine digitale
B
N
gris
M
rouge
vers plat. base de temps
ligne, connecteur B
B
U
Y
Z
R
20V
J
vert
K
bleu
H
jaune
L
rouge
H jaune
L rouge
J vert
K
bleu
B
Tiroir

TV 1334

PIECES SERVICE

PIÈCES SPÉCIALES CHASSIS

PIÈCES ÉLECTRIQUES

Désignation	Code commande
Tube image pour A 66-410 X	4811 131 27039
Ensemble interrupteur M/A	4811 276 17092
Lampe éclairage touche M/A 6,3 V - 0,15 A	4822 134 40006
Support pour lampe éclairage	4811 255 17005
Ensemble prises magnétoscope modulation HPS	4811 212 17142
Tiroir de commande (plaque imprimée complète)	4811 218 27017
Interrupteur ligne magique	4811 271 37057
Bloc potentiomètre « lumière contraste saturation »	4811 310 37024
Cordon secteur	4811 321 17039
Platine alimentation FI	4811 212 27091
Platine commande digitale	4811 212 27098
Lampe 28 V 35	4811 134 47059
Platine commutation B III P	4811 212 27101
Platine LM	4811 212 27092

PIÈCES MÉCANIQUES

Désignation	Code commande
Glissière pour platine FI	4811 462 37084
Verrou pour platine FI	4811 417 57037
Boîtier (tiroir de commande)	4811 462 77318
Bride (fix. câbles sur tiroir)	4811 404 37084
Patte HP	4811 404 37081
Tampon caoutchouc entre porte et façade	4811 462 77204
Capot pour platine LM	4811 268 47006
Support commutateur marche/arrêt	4811 404 37094
Ressort pour tiroir de réglage	4811 492 57071
Ressort pour tiroir de réglage	4811 492 57072
Passe fil pour platine Ali	4811 325 87015

PIECES SPECIALES PLATINE « TOUCH CONTROL »

PIECES ELECTRIQUES

Ind.	Désignation	Code commande
	Support IC	4811 255 47011
2826	IC SAS 560	4811 209 87021
2827	IC SAS 570	4811 209 87022
	Relais Reed complet	4811 280 27005
2985	Pot ajustable 1 KΩ	4822 100 10037

TRANSISTORS - DIODES

Désignation	Code commande
BC 337	4822 130 40855
BC 547	4811 130 47449
BC 548	4811 130 47451
BC 558	4822 130 40941
BAX 13	4822 130 40182
BAX 16	4811 130 37011
BZX79/C 5V6	4811 130 37135

CONNECTEURS MALES

Désignation	Code commande
7 voies noir	4822 265 40119
7 voies gris	4811 265 47009
7 voies rouge	4811 265 47011
6 voies noir	4822 265 30117
6 voies gris	4811 265 37021
3 voies noir	4822 265 30118
3 voies rouge	4811 266 37013
3 voies blanc	4822 265 30121
4 voies noir	4822 265 30119
4 voies rouge	4811 265 37012

CONNECTEURS FEMELLES

Désignation	Code commande
7 voies	4822 266 40057
3 voies	4822 266 30071
1 voie	4822 266 20013
2 voies	4822 266 27012
4 voies	4822 266 30072
4 voies rouge	4811 266 37014
6 voies rouge	4822 266 30073
8 voies gris	4811 266 47003
7 voies gris	4811 266 47004
6 voies gris	4811 266 37022

PIECES SPECIALES PLATINE FI UF1-VF1

PIECES MECANIQUES - CONNECTEURS

Désignation	Code commande
Connecteurs pour tuner UF1-VF1	4811 267 47023
Verrou (pour sélecteurs)	4822 404 30154
Rondelle pour verrou	4822 532 50929
Connecteur mâle 3 voies	4822 265 30118
Connecteur mâle 4 voies	4822 265 30119
Connecteur mâle 6 voies	4822 265 30117
Connecteur 10 voies (pour platine ali. FI)	4811 267 57007
Connecteur 6 voies (pour platine LM)	4811 267 57009

BOBINAGES

Ind.	Désignation	Code commande
225	Réjecteur 31,2 MHz	4811 156 27086
226	Porteuse 28,05 MHz	4811 156 27108
227	Equilibrage	4811 156 27081
228	Réjecteur 24,3 MHz	4811 156 27078
229	Réjecteur 39,2 MHz	4811 156 27086
230	Réjecteur 39 MHz	4811 156 27076
231	Réjecteur 41,25 MHz	4811 156 27076
232	Réjecteur 39,4 MHz	4811 156 27076
233	Equilibrage	4811 156 27086
234	Primaire FI	4811 156 27086
235	Couplage	4811 156 27105
236	Secondaire FI	4811 156 27082
237	Self vidéo 15 µH	4811 158 17032
238	Self vidéo 9 µH	4811 158 17031
239	FI son 39,2 MHz	4811 156 27086
240	FI son 39,2 MHz	4811 156 27077
241	FI son 39,2 MHz	4811 156 27082
242	FI son 39,2 MHz	4811 156 27082
245	FI son 39,2 MHz	4811 156 27082

SELECTEURS

Ind.	Désignation	Code commande
UF1	Sélecteur UHF	4811'210 57032
VF1	Sélecteur VHF	4811 210 47019

CONDENSATEURS

Ind.	Désignation	Code commande
351	Céramique plaquette 39 pF	4811 122 37013
352	Céramique plaquette 39 pF	4811 122 37013
353	Céramique plaquette 68 pF	4822 122 31076
354	Céramique plaquette 15 pF	4811 122 37054
356	Céramique plaquette 10 pF	4822 122 31054
360	Céramique plaquette 220 pF	4811 122 37023
361	Céramique plaquette 56 pF	4811 122 37079
362	Céramique plaquette 39 pF	4811 122 37013
363	Céramique plaquette 39 pF	4811 122 37013
364	Céramique plaquette 18 pF	4822 122 30017
365	Céramique plaquette 27 pF	4822 122 30045
366	Céramique plaquette 15 pF	4811 122 37054
367	Céramique plaquette 180 pF	4822 122 30092
368	Céramique plaquette 180 pF	4822 122 30092
372	Céramique plaquette 56 pF	4822 122 37079
373	Céramique plaquette 150 pF	4822 122 31085
374	Céramique plaquette 150 pF	4822 122 31085
375	Céramique plaquette 56 pF	4811 122 37079
378	Céramique plaquette 10 pF	4822 122 31054
384	Céramique plaquette 56 pF	4811 122 37079
385	Céramique plaquette 150 pF	4822 122 31085
386	Céramique plaquette 150 pF	4822 122 31085
387	Céramique plaquette 18 pF	4822 122 30017
392	Céramique plaquette 18 pF	4822 122 30017
393	Céramique plaquette 100 pF	4822 122 31081
401	Céramique plaquette 18 pF	4822 122 30017
402	Céramique plaquette 10 pF	4822 122 31054
403	Céramique plaquette 4,7 pF	4811 122 37021
404	Céramique plaquette 39 pF	4811 122 37013
408	Céramique plaquette 15 pF	4811 122 37054
416	Céramique plaquette 15 pF	4811 122 37054
417	Céramique plaquette 18 pF	4811 122 37072
418	Céramique plaquette 150 pF	4822 122 31085
423	Céramique plaquette 220 pF	4811 122 37023
426	Chimique 150 µF 16 V	4822 124 20586
434	Chimique 1,5 µF 63 V	4822 124 20342

RESISTANCES

Ind.	Désignation	Code commande
280		
293	Pot. ajustable 10 KΩ	4822 100 10035
309		

Service
Service
Service sa

SOCIÉTÉ ANONYME AU CAPITAL DE 6.000.000 DE FRANCS
RÉGIE PAR LA LOI DU 24 JUILLET 1966 ET LE DÉCRET DU 23 MARS 1967 SUR LES SOCIÉTÉS COMMERCIALES
SIREN R.C. PARIS B 632 042 560 – C.C.P. 1087-74 PARIS

Service
Service
Service sa

Diffusion exclusive des documentations techniques

SIÈGE SOCIAL : 249, Rue de Crimée
B.P. 26 - 75924 PARIS - CEDEX 19
TÉL. : 202-99-12
SOCIÉTÉ ANONYME AU CAPITAL DE 6.000.000 DE FRANCS – SIREN R.C. PARIS B 632 042 560

CHASSIS COULEUR

TVC 5

ADDITIF N° 7

APPAREILS ÉQUIPÉS DES CIRCUITS SUIVANTS

I. - CLAVIER MANUEL

II. - TIROIR SIMPLIFIÉ

III. - PLATINE ALIMENTATION FI ANTI-DISJONCTION

IV. - LIGNE MAGIQUE

IV. - PLATINE FI UF1 VF1 MODIFIÉE

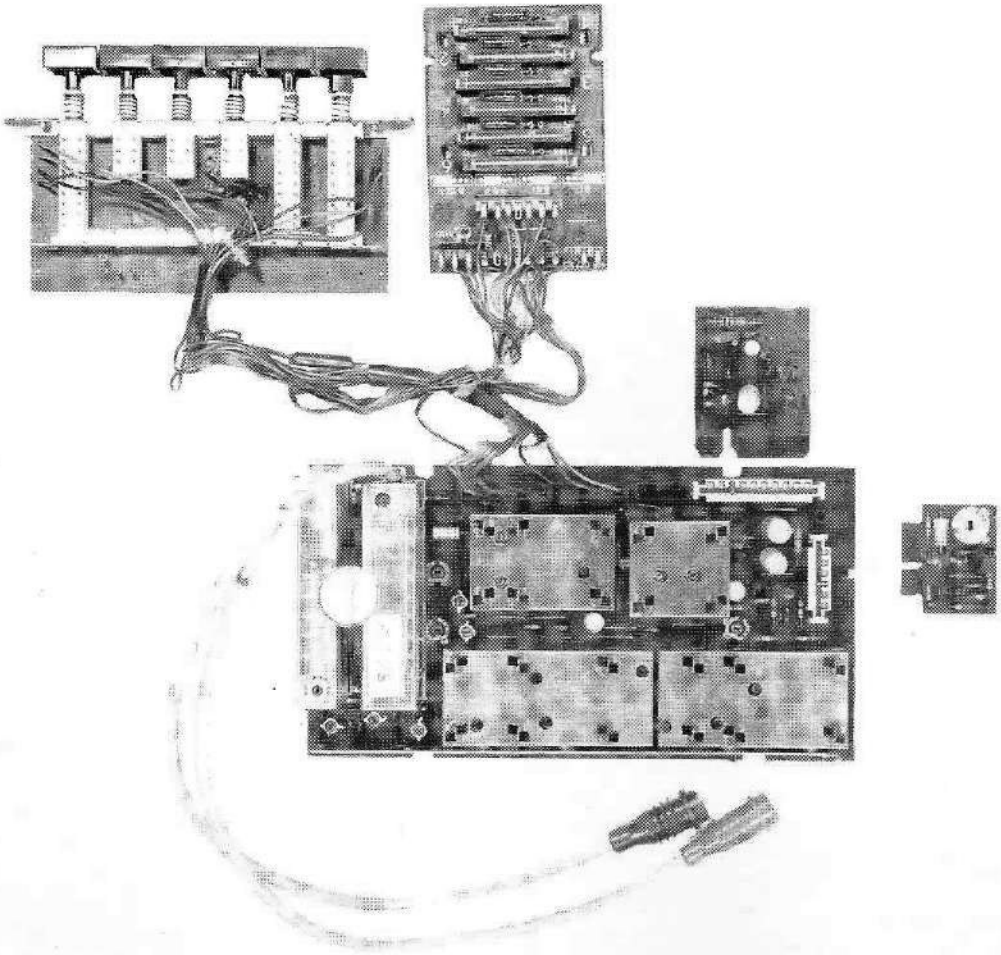

TV 6-04 A

CENTRE PERFECTIONNEMENT – BUREAU D'ÉTUDES : 249, Rue de Crimée
MAGASINS – PIÈCES DÉTACHÉES : 191, Boulevard Macdonald
75924 PARIS CEDEX 19

Strictement confidentiel
Sous réserve de modifications
Reproduction interdite

PLATINE FI (côté éléments)

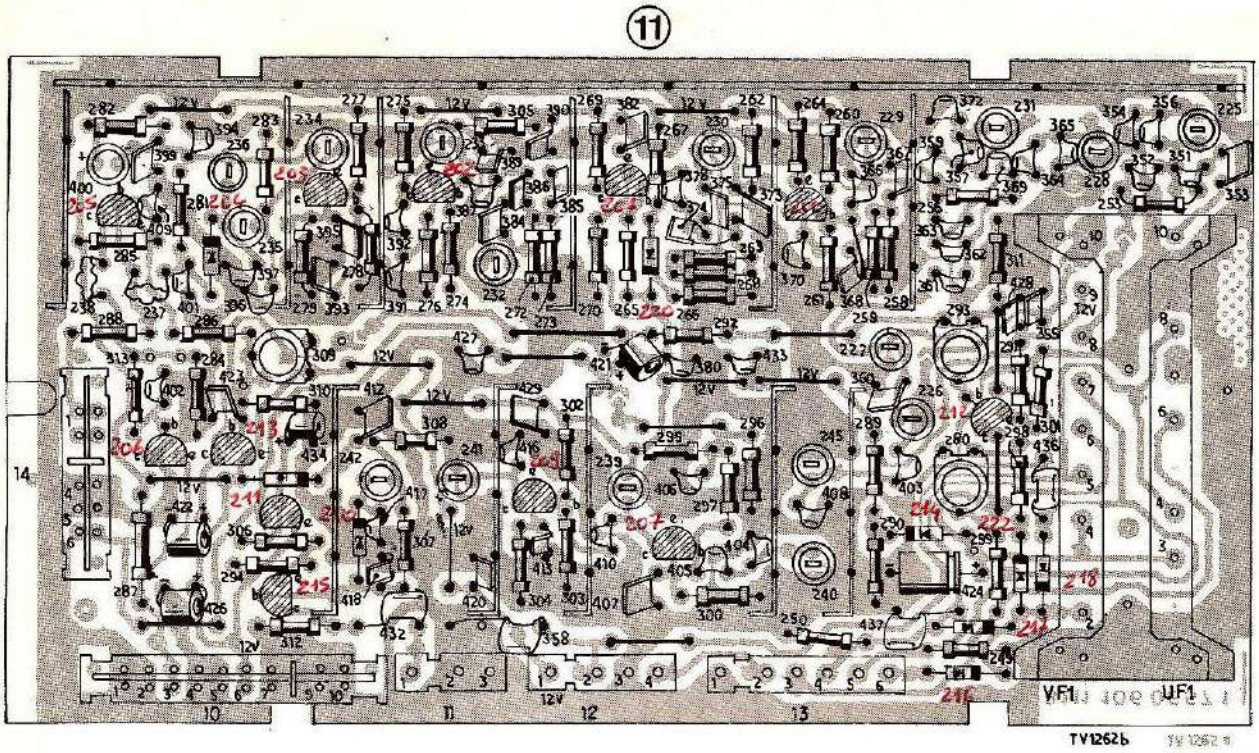

PLATINE FI (côté cuivre)

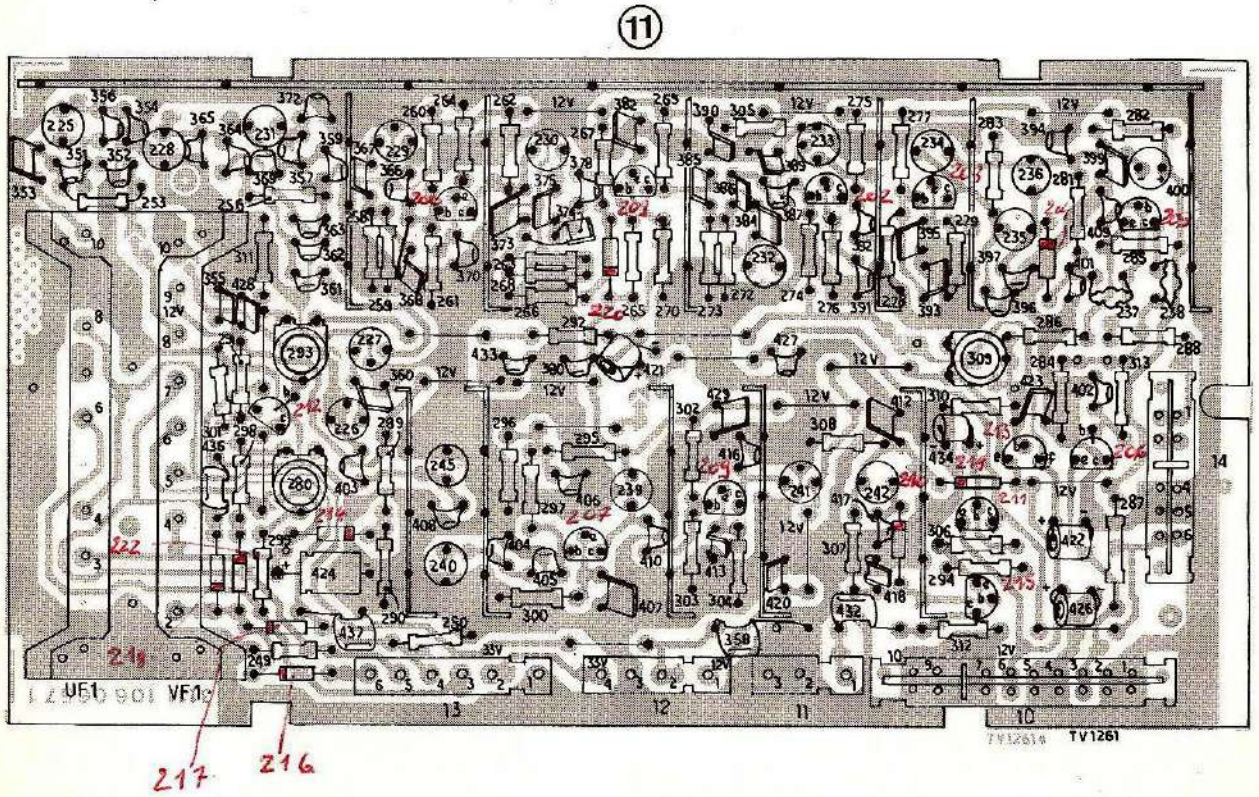

RÉRÉGLAGE DES TOUCHES

nérotée de 1 à 6 correspond dans le tiroir de réglage un cavalier. La position du cavalier sur son connecteur le fréquence reçue, le potentiomètre permet de s'accor-cevoir.

6 sont réservées aux programmes 819 lignes.

4-5 sont réservées aux programmes 625 lignes.

TIROIR

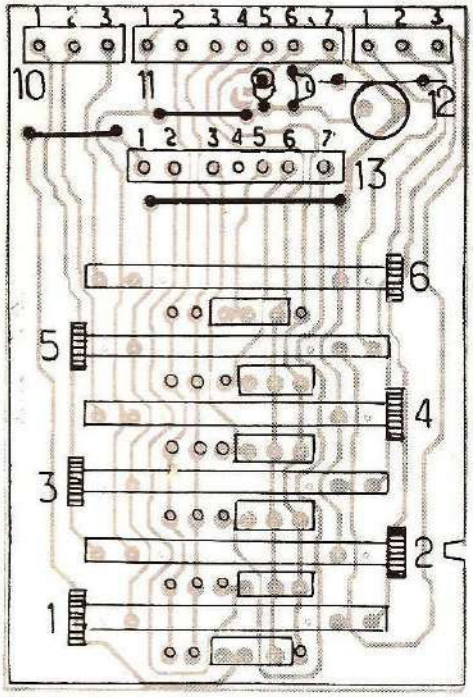

Bande I		Canaux 2 et 4
Bande III impair		Canaux 5, 7, 9, 11
Bande III pair		Canaux 6, 8, 10, 12
Bande IV V		Canaux 21 à 69

CLAVIER

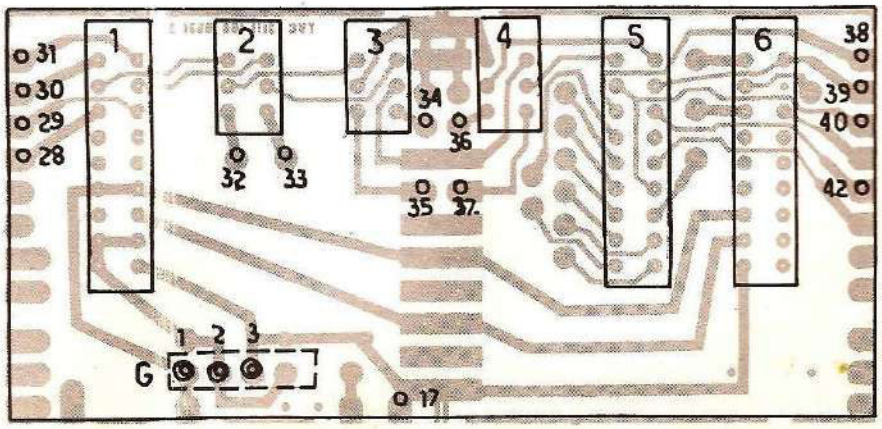

PRÉRÉGLAGE DES TOUCI

A chaque touche numérotée de 1 à 6 correspond dans potentiomètre et un cavalier. La position du cavalie détermine la bande de fréquence reçue, le potentiomè der sur le canal à recevoir.

— Les touches 1 et 6 sont réservées aux programm

— Les touches 2-3-4-5 sont réservées aux program

SCHÉMA CLAVIER ET TIROIR

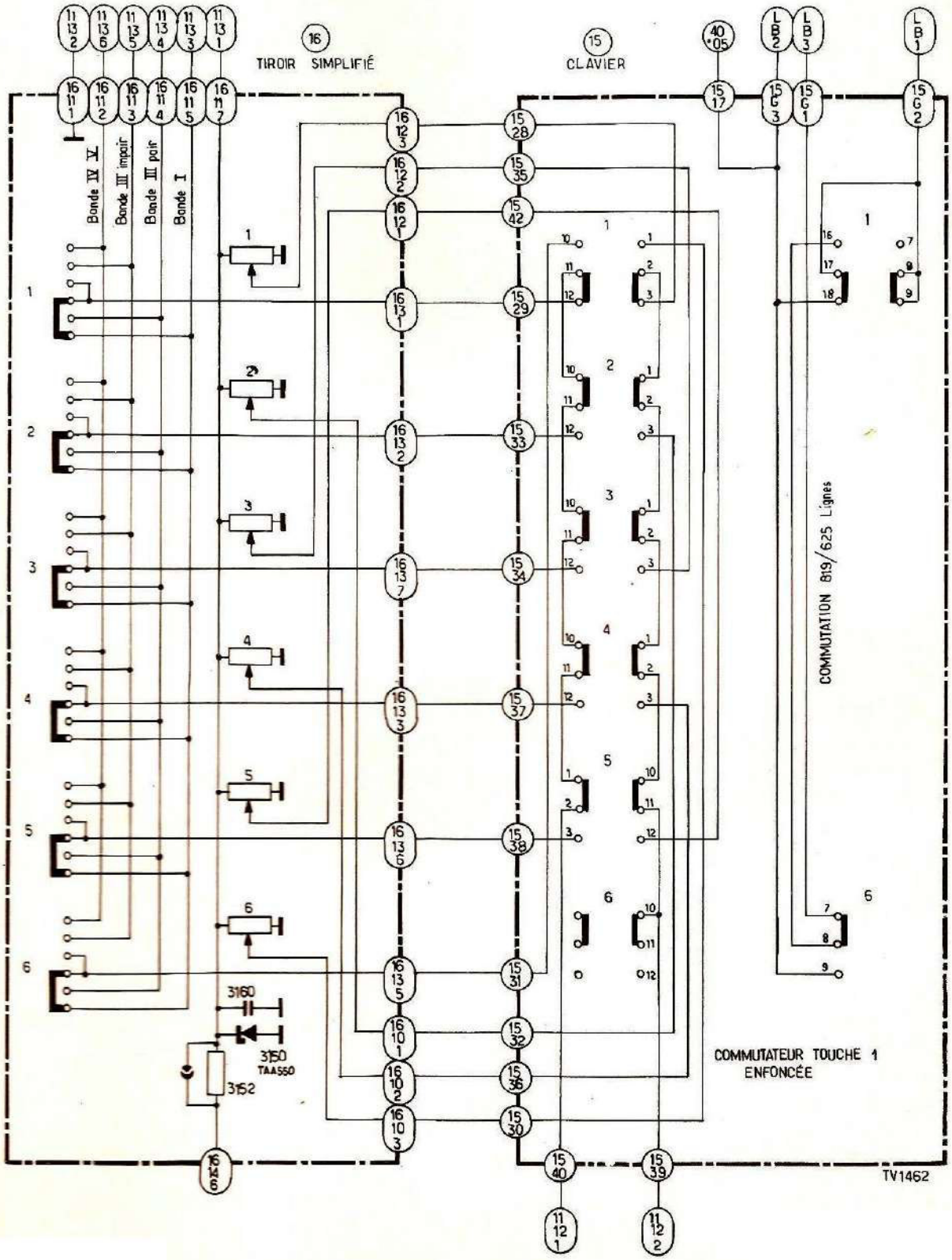

LIGNE MAGIQUE

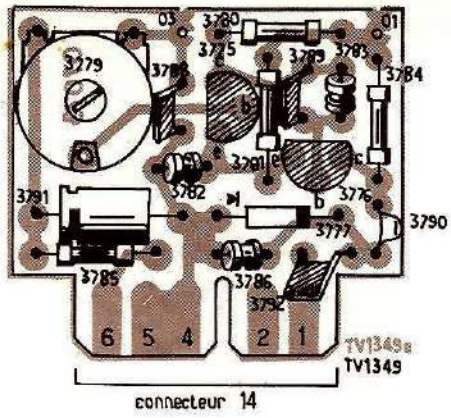

SCHÉMA PLATINE FI MODIFI

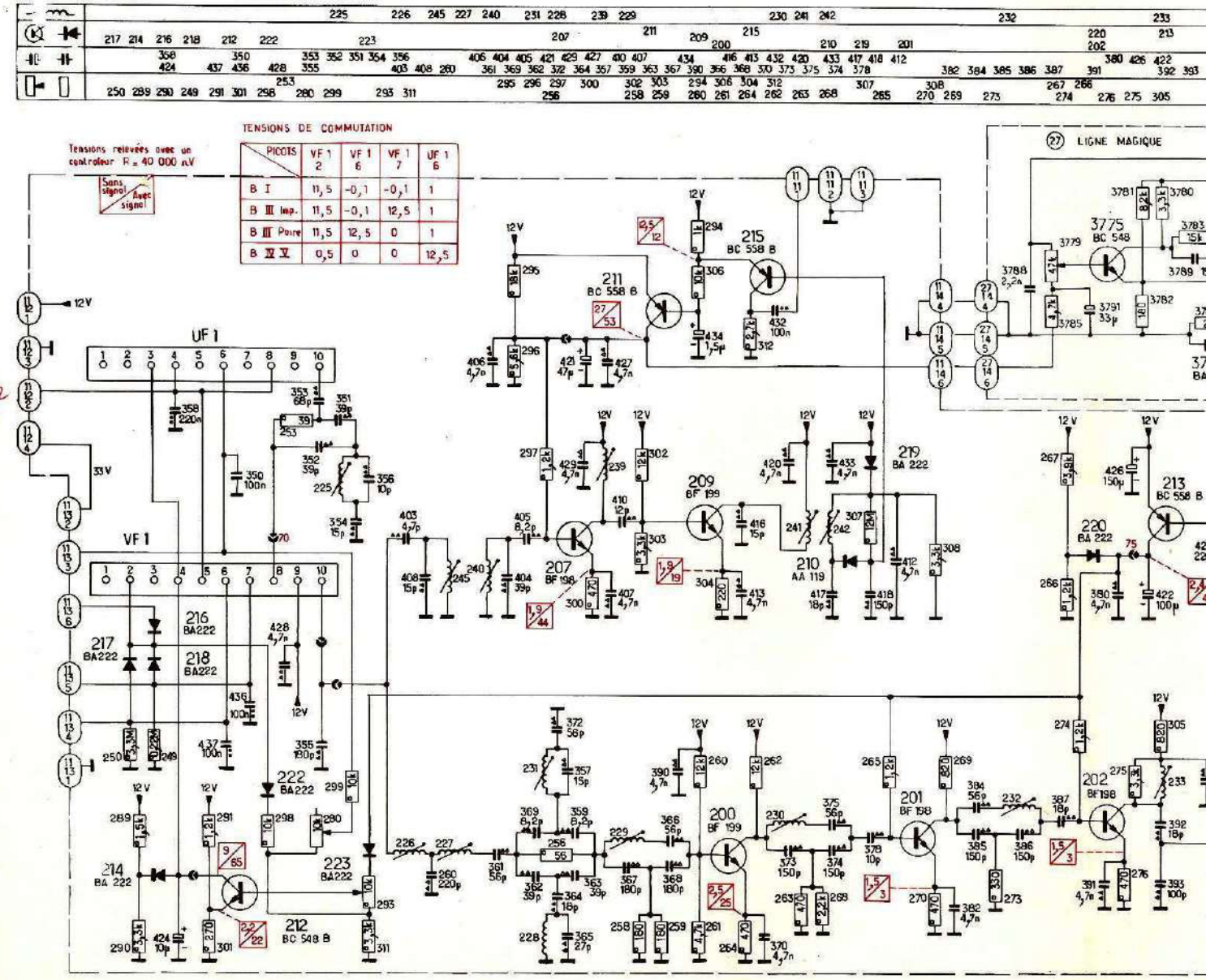

PLATINE ALIMENTATION FI ANTI-DISJONCTION

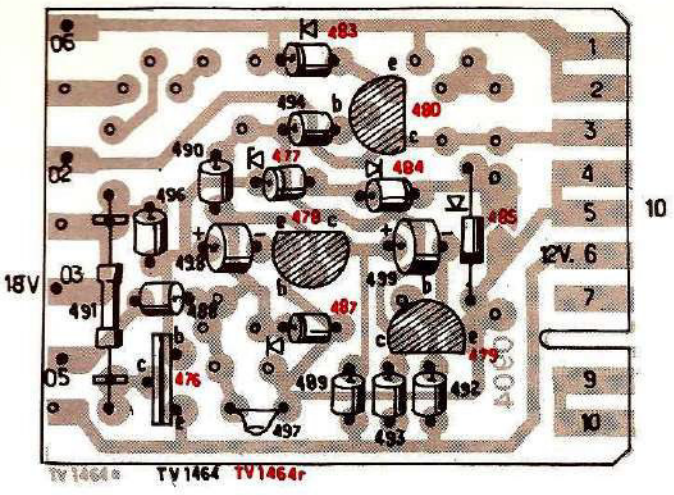

VIA PLATINE FI MODIFIÉE

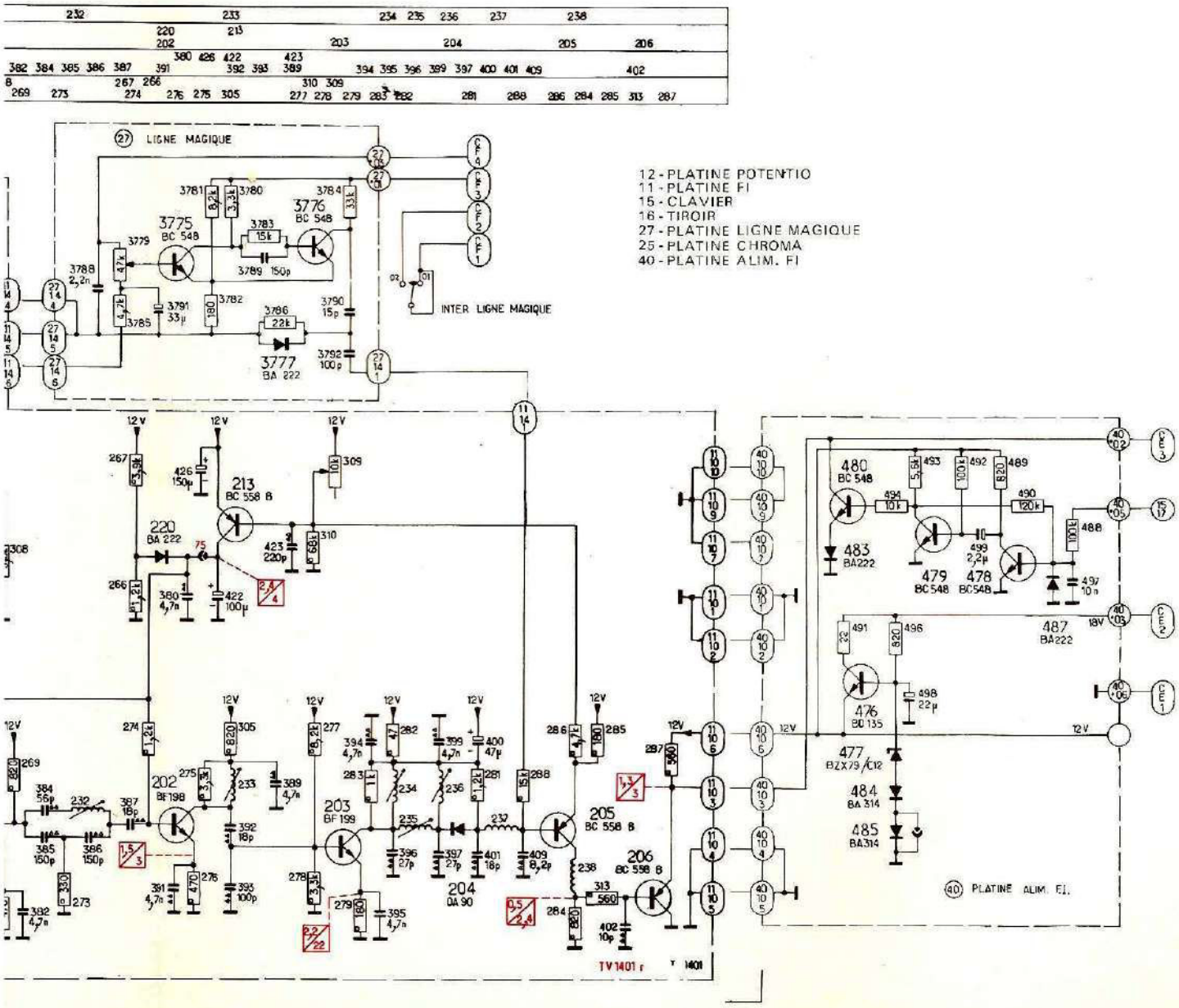

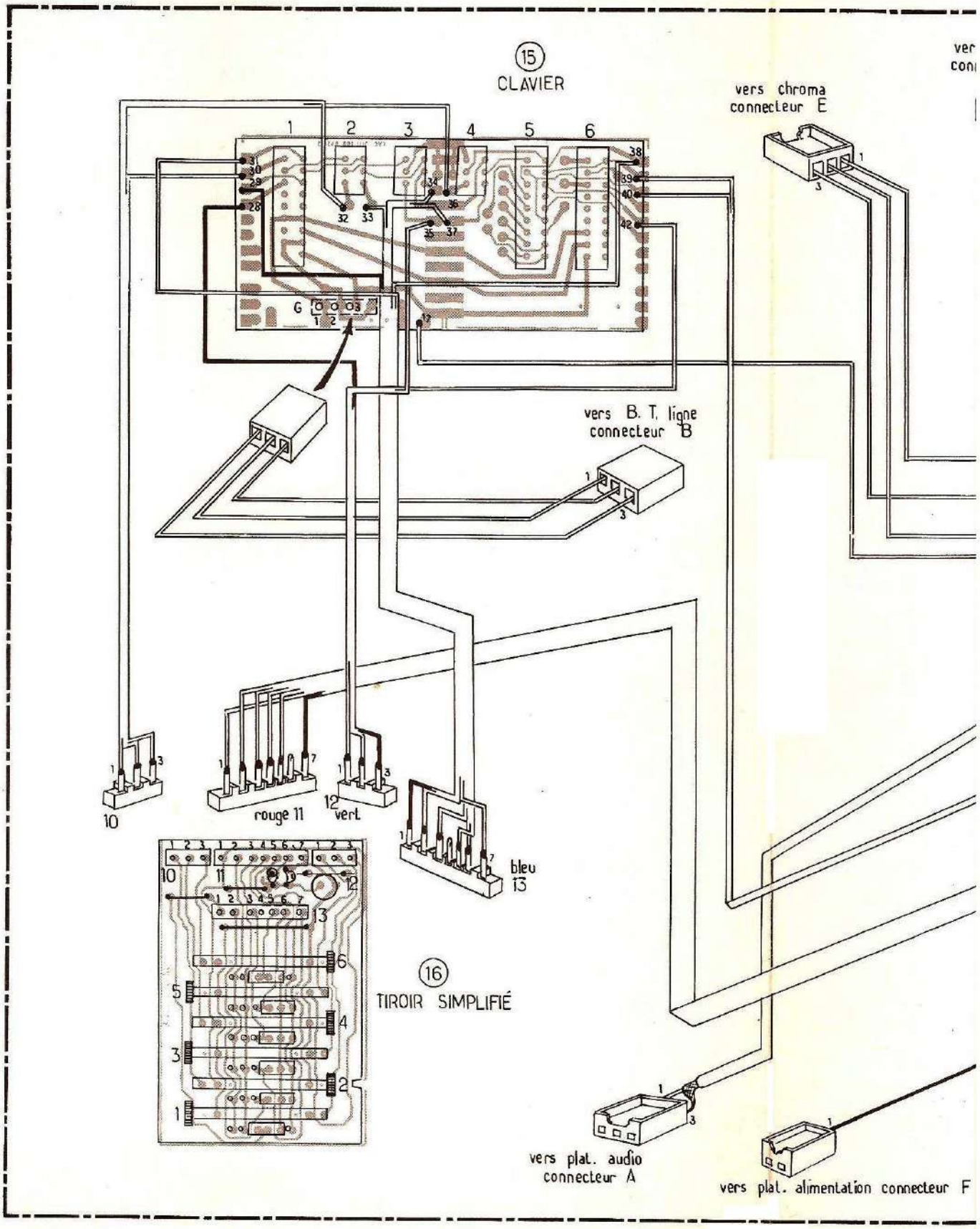
15
CLAVIER
vers chroma
connecteur E
vers B. T. ligne
connecteur B
rouge 11
vert
12
bleu
13
10
16
TIROIR SIMPLIFIÉ
vers plat. audio
connecteur A
vers plat. alimentation connecteur F

IMPLANTATION DES ÉLÉMENTS

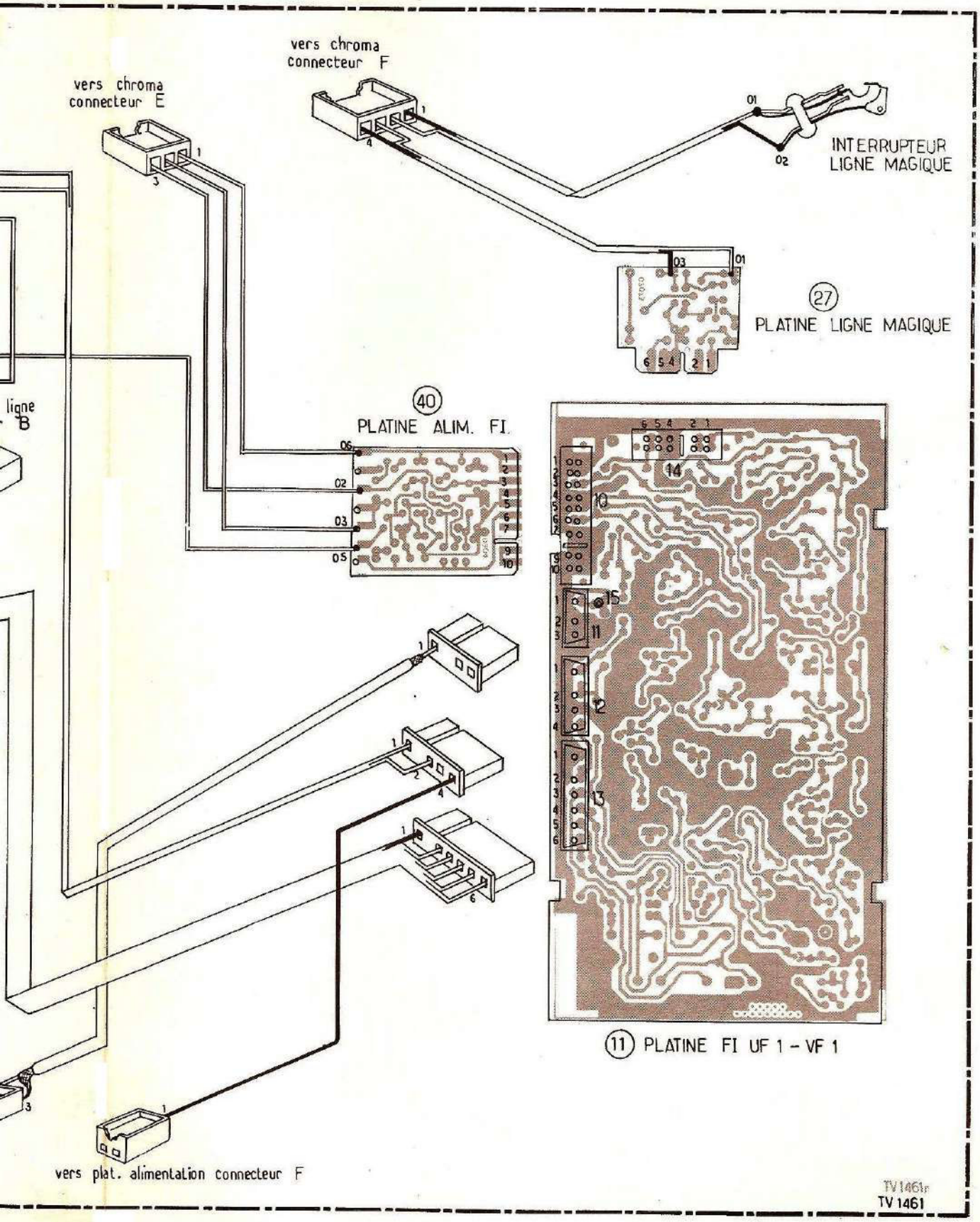

REGLAGES PLATINE FI UF1 VF1
(fig. 1 à 11)

FI Vision

Conditions de mesures :

Débrancher le connecteur 13.

Dessouder l'îlot 75 (CAG FI) et 70 (Liaison FI UHF) court circuiter S 240 (voir fig. 1 et 2).

Appliquer une tension extérieure variable sur la cathode de D 220 (commande de gain manuelle) (fig. 2, ≃5 V

Appliquer une tension varicap sur le pt 8 et **UF1** (ex. : 12,5V à travers 100 K)

1. Réglage du circuit de liaison

Appliquer le signal vobulé sur le point 8 du sélecteur **VF1** (fig. 2).

Brancher l'oscilloscope à travers une sonde de détection au point C 375/C 378 (fig. 2).

Sortir le noyau de 245.

Dilater la courbe au maximum (côté 39,2 MHz) (fig. 3).

Régler les réjecteurs :
229 au minimum de sortie à 39,2 MHz
230 au minimum de sortie à 39 MHz
231 au minimum de sortie à 41,25 MHz

Déplacer la courbe (côté 24 MHz) (fig. 4).

Régler le réjecteur 228 au minimum de sortie à 24,3 MHz.

Ajuster la tension d'entrée et l'excursion en fréquence pour avoir la totalité de la courbe (fig. 5).

Régler 226 pour positionner la porteuse vision 28,05 MHz à 50 % du sommet. Régler la bobine FI du sélecteur VF 1 pour avoir les deux sommets (30 et 37,5 MHz) au même niveau.

Régler 227 pour avoir une courbe plate au sommet (reprendre éventuellement le réglage de la bobine FI du sélecteur).

2. Courbe FI globale

Brancher l'oscilloscope sur l'émetteur T 206 à travers le circuit ci-dessous.

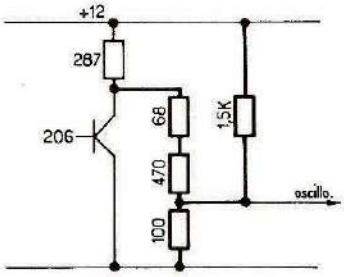

a) Bande large

Le signal est toujours appliqué au pt 8 de VF 1 (fig. 2).

La tension de commande de gain manuel est toujours appliquée sur k de D 220. (≃5V)

— Vérifier l'efficacité des réjecteurs à 39, et 39,2 MHz, puis régler 232 pour une réjection maxi à 39,4 MHz (fig. 6).

Régler la tension d'entrée ainsi que le gain FI au moyen de la tension extérieure pour avoir la totalité de la courbe avec une amplitude maxi sans que celle-ci soit saturée (fig. 7).

— Régler 234 pour positionner le 28,05 MHz à 50 %.
— Régler 235 pour positionner le 37,5 MHz.
— Régler 236 pour avoir un gain maximum.
— Régler 233 pour avoir une courbe horizontale au sommet.
— Reprendre si nécessaire les réglages de 234 (porteuse 28,05 MHz à 50 %) et de 227 (courbe plate au sommet).

b) Bande étroite

Mêmes conditions de mesure que précédemment sauf :
— Oter la résistance de 100 k entre le + 12,5 et 5 de VF 1.
— Appliquer une tension de 12 V sur les pts 6 et 8 de UF 1 (fig. 2).
— Court-circuiter l'îlot 70 (liaison FI UHF) (fig. 2).

Appliquer le signal sur le pt 7 de UF 1 (fig. 2).

Régler 225 pour une réjection maxi à 31,2 MHz (fig. 8).

Régler la bobine FI du sélecteur UF 1 pour positionner le 32,7 MHz à 50 % (fig. 9), ôter le cct de 240, régler 245 au maxi à 39,2 (voir réglage FI son).

Rétablir le cct de l'îlot 75.

FI Son

Dessouder l'îlot 70 (liaison FI UHF) (fig. 2).

Appliquer le signal vobulé au pt 8 de VF 1.

Oscilloscope branché sur le picot 1 du connecteur 11 à travers 10 kΩ. Régler dans l'ordre 245 - 239 - 240 - 241 - 242 au maxi de sortie à 39,2 MHz (fig. 10).

Ressouder l'îlot 70.

Réglage de la tension de sortie vidéo (fig. 1).

Régler 309 pour avoir une tension de sortie vidéo de 3,5 V c/c pour un signal d'antenne de 2 mV (fig. 11). vérifier le fond des tops à 1V.

Réglage du CAG (fig. 1).

1. VHF

Placer R 280 en position médiane.

Régler R 293 pour avoir une tension de 7,5 V sur le pt 4 de VF 1 pour un signal VHF de 1 mV à l'antenne.

2. UHF

Régler R 280 pour avoir 8 V sur 3 de UF 1 pour un signal UHF de 1,5 mV.

Nota : Le réglage des CAG VHF et UHF doit être fait dans l'ordre prescrit ci-dessus.

Conseils pratiques :

Réception de deux chaînes simultanément en UHF avec installation d'antenne collective.

Si ce phénomène disparaît lorsque l'on met un atténuateur de 20 db, l'appareil n'est pas à incriminer. Il est conseillé de vérifier le préamplificateur d'antenne.

Brouillages dus aux radios amateurs ou à certains émetteurs locaux.

a) brouillages captés par l'antenne

Dans un grand nombre de cas, ces brouillages peuvent être éliminés en intercalant un filtre ETIO58 dans l'antenne (ce filtre est un article commercial).

b) brouillages transmis par le secteur

Ces brouillages peuvent être éliminés au moyen d'un filtre 92 550 00 des Etablissements PORTENSEIGNE. Ce filtre doit être monté suivant le schéma ci-dessous. Les condensateurs de découplage auront une valeur de 390 à 4700 pF, et un fort isolement. La liaison de masse sera la plus courte possible, et réunie a **la masse primaire du téléviseur.**

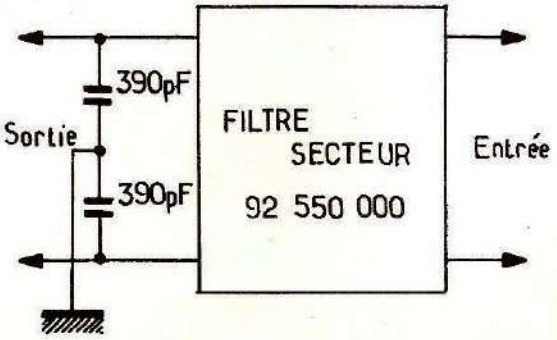

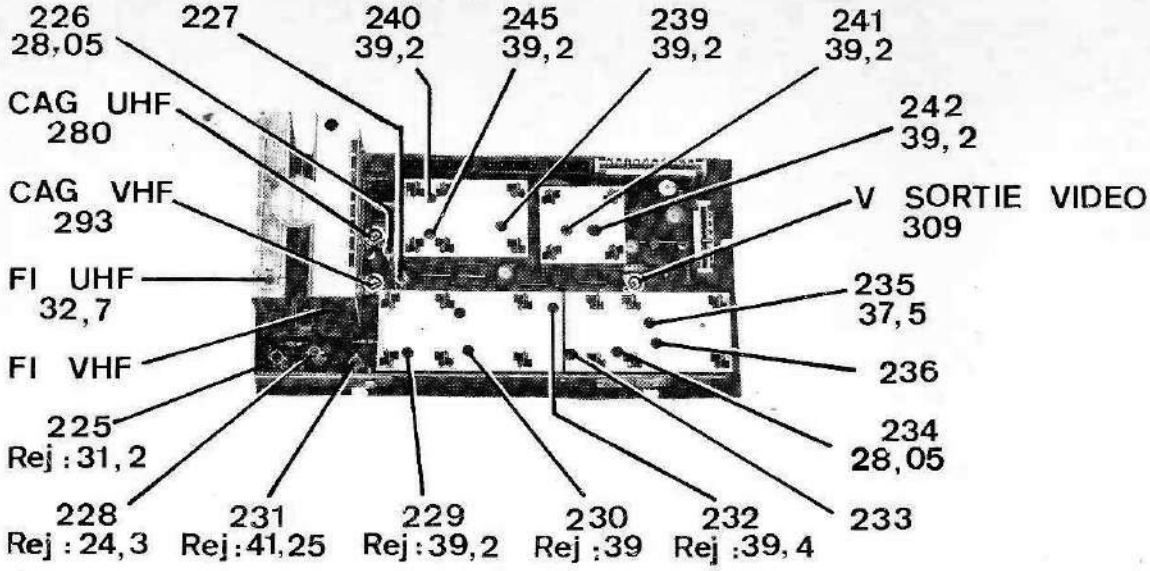

Fig : 1

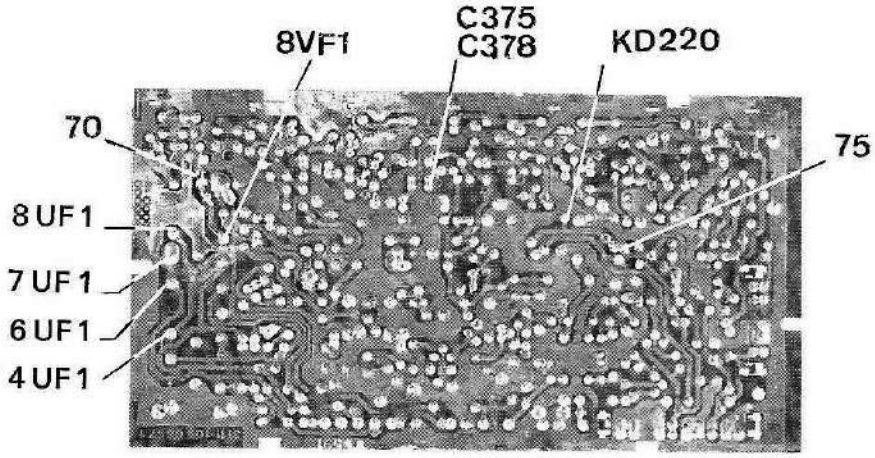

Fig : 2

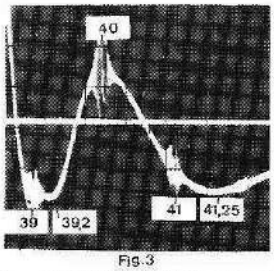

Fig.3

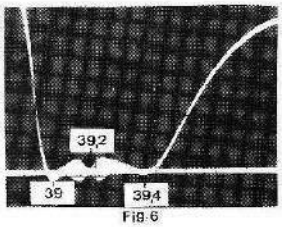

Fig.6

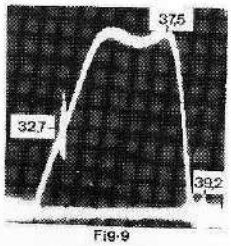

Fig.9

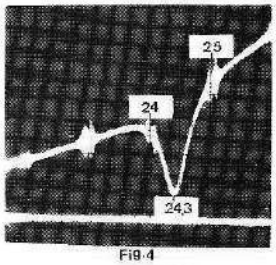

Fig.4

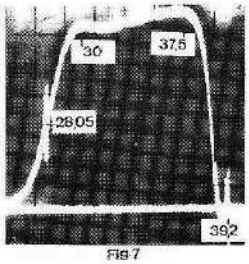

Fig.7

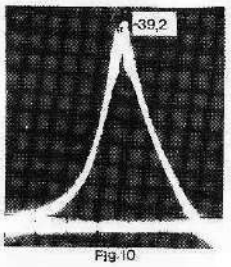

Fig.10

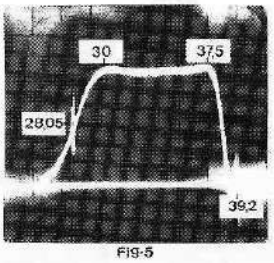

Fig.5

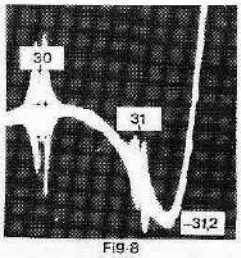

Fig.8

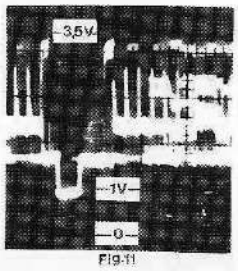

Fig.11

PIÈCES SPÉCIALES PLATINE FI UF1 VF1

PIECES MECANIQUES - CONNECTEURS

Désignation	Code commande
Connecteurs pour tuner UF1-VF1	4811 267 47023
Verrou (pour sélecteurs)	4822 404 30154
Rondelle pour verrou	4822 532 50929
Connecteur mâle 3 voies	4822 265 30118
Connecteur mâle 4 voies	4822 265 30119
Connecteur mâle 6 voies	4822 265 30117
Connecteur 10 voies ..... (pour platine ali. FI)	4811 267 57007
Connecteur 6 voies ..... (pour platine LM)	4811 267 57009

BOBINAGES

Ind.	Désignation	Code commande
225	Réjecteur 31,2 MHz	4811 156 27086
226	Porteuse 28,05 MHz	4811 156 27108
227	Equilibrage	4811 156 27081
228	Réjecteur 24,3 MHz	4811 156 27078
229	Réjecteur 39,2 MHz	4811 156 27086
230	Réjecteur 39 MHz	4811 156 27076
231	Réjecteur 41,25 MHz	4811 156 27076
232	Réjecteur 39,4 MHz	4811 156 27076
233	Equilibrage	4811 156 27086
234	Primaire FI	4811 156 27086
235	Couplage	4811 156 27105
236	Secondaire FI	4811 156 27082
237	Self vidéo 15 µH	4811 158 17032
238	Self vidéo 9 µH	4811 158 17031
239	FI son 39,2 MHz.....	4811 156 27086
240	FI son 39,2 MHz.....	4811 156 27077
241	FI son 39,2 MHz.....	4811 156 27082
242	FI son 39,2 MHz.....	4811 156 27082
245	FI son 39,2 MHz.....	4811 156 27082

SELECTEURS

Ind.	Désignation	Code commande
UF1	Sélecteur UHF	4811'210 57032
VF1	Sélecteur VHF	4811 210 47019

CONDENSATEURS

Ind.	Désignation	Code commande
351	Céramique plaquette 39 pF ..	4811 122 37013
352	Céramique plaquette 39 pF ..	4811 122 37013
353	Céramique plaquette 68 pF ..	4822 122 31076
354	Céramique plaquette 15 pF ..	4811 122 37054
356	Céramique plaquette 10 pF ..	4822 122 31054
360	Céramique plaquette 220 pF..	4811 122 37023
361	Céramique plaquette 56 pF ..	4811 122 37079
362	Céramique plaquette 39 pF ..	4811 122 37013
363	Céramique plaquette 39 pF ..	4811 122 37013
364	Céramique plaquette 18 pF ..	4822 122 30017
365	Céramique plaquette 27 pF ..	4822 122 30045
366	Céramique plaquette 15 pF ..	4811 122 37054
367	Céramique plaquette 180 pF..	4822 122 30092
368	Céramique plaquette 180 pF..	4822 122 30092
372	Céramique plaquette 56 pF ..	4822 122 37079
373	Céramique plaquette 150 pF..	4822 122 31085
374	Céramique plaquette 150 pF..	4822 122 31085
375	Céramique plaquette 56 pF ..	4811 122 37079
378	Céramique plaquette 10 pF ..	4822 122 31054
384	Céramique plaquette 56 pF ..	4811 122 37079
385	Céramique plaquette 150 pF..	4822 122 31085
386	Céramique plaquette 150 pF..	4822 122 31085
387	Céramique plaquette 18 pF ..	4822 122 30017
392	Céramique plaquette 18 pF ..	4822 122 30017
393	Céramique plaquette 100 pF..	4822 122 31081
401	Céramique plaquette 18 pF ..	4822 122 30017
402	Céramique plaquette 10 pF ..	4822 122 31054
403	Céramique plaquette 4,7 pF ..	4811 122 37021
404	Céramique plaquette 39 pF ..	4811 122 37013
408	Céramique plaquette 15 pF ..	4811 122 37054
416	Céramique plaquette 15 pF ..	4811 122 37054
417	Céramique plaquette 18 pF ..	4811 122 37072
418	Céramique plaquette 150 pF..	4822 122 31085
423	Céramique plaquette 220 pF..	4811 122 37023
426	Chimique 150 µF 16 V	4822 124 20586
434	Chimique 1,5 µF 63 V	4822 124 20342

RESISTANCES

Ind.	Désignation	Code commande
280	.....	
293	Pot. ajustable 10 KΩ	4822 100 10035
309	.....	

PIÈCES DIVERS

Ind.	Désignation	Code commande
	Platine ligne magique	4811 212 27092
	Platine alimentation FI	4811 212 27131
	Tiroir	4811 218 27017
	Clavier 6 touches	4811 276 67004

NOTES PERSONNELLES

SIP

Service
Service
Service sa

SOCIÉTÉ ANONYME AU CAPITAL DE 6.000.000 DE FRANCS
RÉGIE PAR LA LOI DU 24 JUILLET 1966 ET LE DÉCRET DU 23 MARS 1967 SUR LES SOCIÉTÉS COMMERCIALES
SIREN R.C. PARIS B 632 042 560 – C.C.P. 1087-74 PARIS

Service
Service
Service sa

INFORMATION

N° 30287

RUBRIQUE

TELEVISEUR COULEUR

RA 66 K 552/ 11

OBJET : Ensemble clavier 2 touches, commutation ligne magique, marche/arrêt, et commande de démagnétisation.

L'ensemble clavier 2 touches marche/arrêt et commutation ligne magique code 4811 276 27032 n'est plus disponible. Il est remplacé maintenant par un sachet dont le code est 4811 310 27205.

Il est cependant nécessaire de récupérer le support afin d'y remonter les pièces du sachet.

Dans le cas du remplacement de la résistance de 1,2 KΩ, il est conseillé de remonter le bilame comme sur la figure ci-dessous.
Certaines pièces sont disponibles séparément:

- Commutateur démagnétisation ... 5322 271 30068
- Ressort 4822 492 61809
- Résistance 1,2 KΩ 4811 115 97026

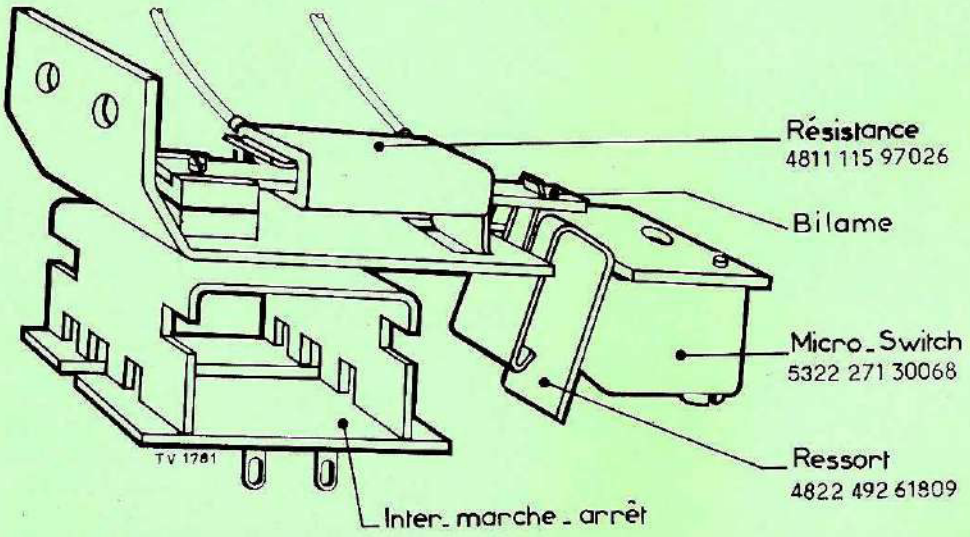

Novembre 1978

INFORMATION SERVICE

N° 30112 N

RUBRIQUE

CHASSIS TVC 5

OBJET : ERREUR DE SCHEMA DE PRINCIPE DANS L'ADDITIF AU TVC5 N° 4 BIS

L'erreur porte sur le secondaire 40 V.

Le schéma corrigé ci-dessous pourra être découpé et collé en lieu et place sur l'additif.

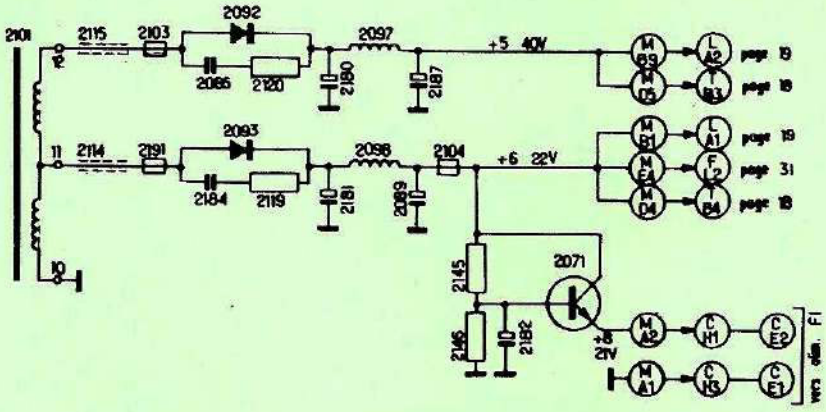

ATTENTION :

Dans la version précédente le fusible 2103 se trouvait à la sortie du 40V, on pouvait donc mesurer cette tension entre le fusible et la masse.
Dans cette version le fusible est sur l'alternatif, le 40 V ne pourra être mesuré qu'à la jonction 2097 et 2181.

INFORMATION SERVICE

N° 30075

RUBRIQUE
INFORMATION GENERALE
TELEVISION COULEUR

CHASSIS TVC5 - TVC6

OBJET : Récapitulatif des différentes sortes de condensateurs de 6,8 nF montés sur les TVC5 à la position C 1418 et à la position C 1290 sur les TVC6

Marque	Dimensions	couleur	présentation	remarque
PHILIPS	1 = 35 mm Ø = 15 mm	Vert foncé		Bon Ergots plastique +(marquage 75) 4811 121 37004
				Ergots inexistants Mauvais n'est plus utilisé depuis début 1973
ERO	1 = 27 mm Ø = 10 mm 1 = 27 mm Ø = 12 mm	Vert clair		Mauvais a été monté en dépannage sur une petite série de TVC
ERO	1 = 31 mm Ø = 14 mm	Vert clair		Bon
ERO	1 = 27 mm Ø = 12 mm	Vert		Bon (marquage „K")
				Mauvais (marqué „d")
ORIGINE JAPONAISE	1 = 33 mm e = 12 mm h = 20 mm	Marron		Bon

NOTA : Tous les condensateurs comportant la mention "mauvais" dans la colonne remarque sont à remplacer systématiquement par un condensateur livré par le Service sous le code 4811 121 37004.

INFORMATION SERVICE

N° 30055 N

RUBRIQUE
TELEVISION COULEURS
TVC 5

OBJET : Appareils équipés du "TOUCH CONTROL"

Les circuits intégrés SAS 560 - code 4811 209 87021, et SAS 570 - code 4811 209 87022 n'étant plus disponibles, il sera livré en remplacement un ensemble de transformation - code 4811 310 17055, comportant un SAS 560 S et un SAS 570 S, ainsi que plusieurs composants nécessaires à l'adaptation.

IMPORTANT : On ne doit jamais monter sur une même platine, un circuit intégré version S avec un circuit intégré normal. On aura donc toujours, soit deux circuits intégrés version S, soit deux circuits intégrés normaux.

a/ Appareils équipés de la platine FI U7 V7, et de la platine touch control relais Reed ou simplifié.

Le remplacement simultané des deux circuits intégrés par des IC marqués S est impératif, il faudra en outre effectuer les modifications suivantes :

Remplacer les résistances 2953 à 2958 100 KΩ par 10 KΩ ou 1 KΩ

R 2944 - 680 Ω passe à 470 Ω.

Ajouter 1 résistance de 100 KΩ entre le point 12 de IC 2827 et + 12 V

Ajouter 1 résistance de 100 KΩ entre le point 14 de IC 2827 et + 12 V

b/ Appareils équipés de la platine FI UF1 VF1

Le remplacement des deux IC normaux, par des IC marqués S est impératif, il faudra en outre effectuer les modifications suivantes :

Remplacer D 2871 par un strap

Supprimer C 3018

Remplacer C 3000 470 µF par 100 µF

Ajouter R 2997 100 KΩ en // sur C 3007

Ajouter R 2998 100 KΩ en // sur C 3008

Service
Service
Service sa

INFORMATION

N° 3010

RUBRIQUE
TELEVISION
ADDITIF N° 1 - TVC 5

OBJET : 1°/ Complément à la liste des pièces
2°/ Alimentation du tiroir de réglage
3°/ Complément aux instructions d'alignement de la platine FI

1°/ - Sur la platine chrominance (à circuits intégrés), les bobines S 626, S 628 et S 630 ont pour n° de code 4811 574 70650
Les résistances R 709, R 728, R 749 ont pour n° de code 4811 113 97013

2°/ - a) Sur les premiers téléviseurs, la résistance de 3,3 KΩ alimentant le tiroir de réglage, se trouvait câblée sur le connecteur M.F.
Elle se trouve à présent sur la platine alimentation S.M., à proximité du fusible 2104.
Si au cours d'un dépannage, la platine alimentation doit être remplacée, vérifier qu'il existe bien une résistance de 3,3 KΩ entre le 56 volts et l'alimentation du tiroir (1 du connecteur F).

b) Sur le schéma de principe, page 5 de l'additif n° 1, le TAA 550 va à travers plusieurs connecteurs au + 56 volts, à travers la 3,3 KΩ qui n'est pas représentée.
La tension aux bornes du TAA 550 est donc de 31 volts (quand le tiroir est branché) et non de 56 volts.

3°/ - Ajouter au paragraphe IV réglages des rejecteurs.
- Oter le court-circuit de la bobine 228
- Régler 228 pour avoir un minimum à 26,35 MHz
- Rétablir le court-circuit de 228
- Oter le court-circuit de la bobine 225
- Régler 225 pour avoir un minimum à 31,2 MHZ
- Rétablir le court-circuit de 225

NOTA : Ces filtres ne sont à mettre en service que sur perturbation locale.

Décembre 1972

INFORMATION SERVICE

N° 30255 N

RUBRIQUE
CHASSIS COULEUR
T V C 5

OBJET : Nouvelle résistance livrée pour platine carrousel.

Pour les appareils équipés du chassis TVC5, la résistance R 2208 qui se trouve sur la platine carrousel est livrée sous le numéro de code 4811 113 97009, avec un support sur lequel les fils de la résistance sont soudés par point.

Pour pouvoir monter cette résistance avec son support, il faudra procéder dans l'ordre, aux opérations suivantes :

- dessouder l'ensemble des deux résistances R 2208 et R 2209 avec leur radiateur-support.
- découper le radiateur-support en suivant l'axe des trous (voir fig. 1)
- remonter la résistance R 2209 avec la partie de radiateur qui lui correspond.
- couper la petite équerre du support de la nouvelle résistance, suivant figure 2.

Les deux picots restants, serviront à la connection électrique et à la fixation mécanique de la résistance.

Un de ces picots, peut être rentré dans le trou de connection de la résistance retirée précédemment; il faut agrandir légèrement ce trou.

L'autre picot peut être plié à angle droit, de manière à être soudé au bord du circuit imprimé.

Ainsi, les deux points de fixation étant suffisamment éloignés permettent une solidité d'implantation convenable. (voir fig. 3)

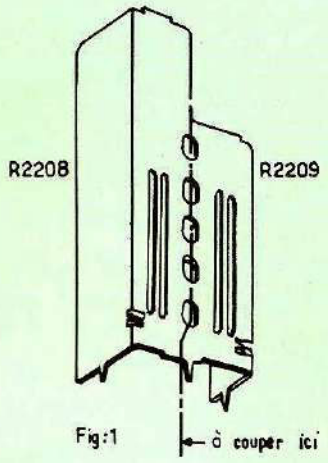

Fig:1

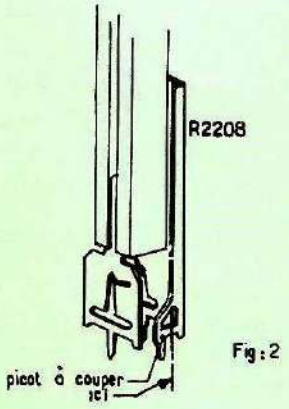

Fig:2

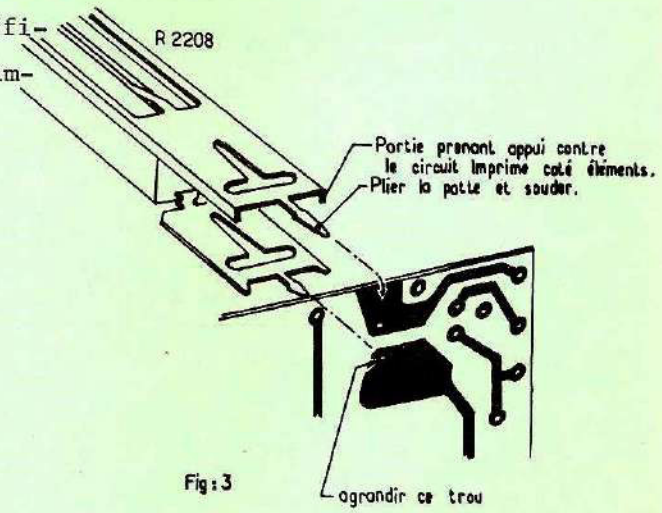

Fig:3

OBJET : Nouveau numéro de code des déviateurs

Les blocs déviateurs seront livrés désormais sans unités de convergences ni anneaux de pureté.

Ces pièces seront livrées séparément.

Nouveau code du déviateur	4811 150 17011
Anneaux de pureté	4822 256 90099
Unité de convergence rouge	4811 150 27006
Unité de convergence verte	4811 150 27006
Unité de convergence bleue	4811 150 27007

L'ensemble de ces pièces remplace l'ancien déviateur, code 4811 150 17009

OBJET : Téléviseurs équipés de la platine alimentation "E55" (transformateur d'alimentation carré)

Très rarement, il peut arriver qu'un téléviseur perturbe la réception des GO en radio.

Pour remédier à ce défaut, il faut remplacer le transformateur d'alimentation. Les transformateurs marqués de V 430 à V 440 (sur l'étiquette en dessous du numéro de code) sont susceptibles de produire ce défaut et ne doivent surtout pas être utilisés dans ce cas précis.

Le transformateur de remplacement peut être commandé sous la référence 4811 148 67003.

OBJET : Condensateurs C 1342

Sur la base de temps lignes du TVC 5, il est possible de trouver à la position C 1342, un condensateur de 0,18 µF ou 0,22 µF. Ces deux valeurs peuvent être interchangées.

0,22 µF - 400 V	4822 120 41169
0,18 µF - 400 V	4822 120 41167

OBJET : Nouvelle platine FI anti-disjonction

Cette nouvelle platine peut remplacer sans modification l'ancienne platine pour tous les TVC 5.

Ancienne platine alimentation FI	4811 212 27091
Platine anti-disjonction	4811 212 27113.

Modifications en cours de fabrication

a) Les diodes D 1452 - D 1454 - BY 127 sont remplacées par des 10 D8.
Code commande 4811 130 37194

b) Les diodes D 2074 - D 2075 (platine alimentation) sont remplacées par des 10 D8.
code commande 4811 130 37194

c) Les transistors T 1541 - T 1545 - T 1546 - T 1547 sont remplacés par des ME 8003.
code commande 4811 130 47468

NOTA : 1°/ en cas d'intervention sur un de ces semi-condeucteurs, il est conseillé de les remplacer par le type mentionné ci-dessus.

2°/ en cas de claquage du BU 126 T 1402, il est conseillé de remplacer systématiquement les diodes D 1452 et D 1454 (voir a) ci-dessus).
D 1454 est montée en parallèle sur D 1452.

Bobines de convergences radiales

Deux sortes de bobines de convergences ont été montées sur ces appareils :

1°/ bobines de convergences avec picots courts utilisées avec des connecteurs stocko rouge - vert - bleu :

bobine convergence R et V	4822 150 20017
bobine convergence B	4822 150 20016

2°/ bobines de convergences avec picots longs utilisées avec des connecteurs normaux :

bobine convergence R et V	4811 150 27006
bobine convergence B	4811 150 27007

OBJET : Pièces service

Sur certains appareils, un nouveau potentiomètre de synchronisation horizontale 625 lignes est monté. Ce potentiomètre de dimensions réduites peut être commandé sous le code :

4811 101 17074

NOTA :

En cas de dérive de la fréquence ligne on pourra, sur les appareils équipés de l'ancien potentiomètre remplacer ce dernier par le nouveau modèle. Pour l'adaptation se référer à la figure ci-dessous.

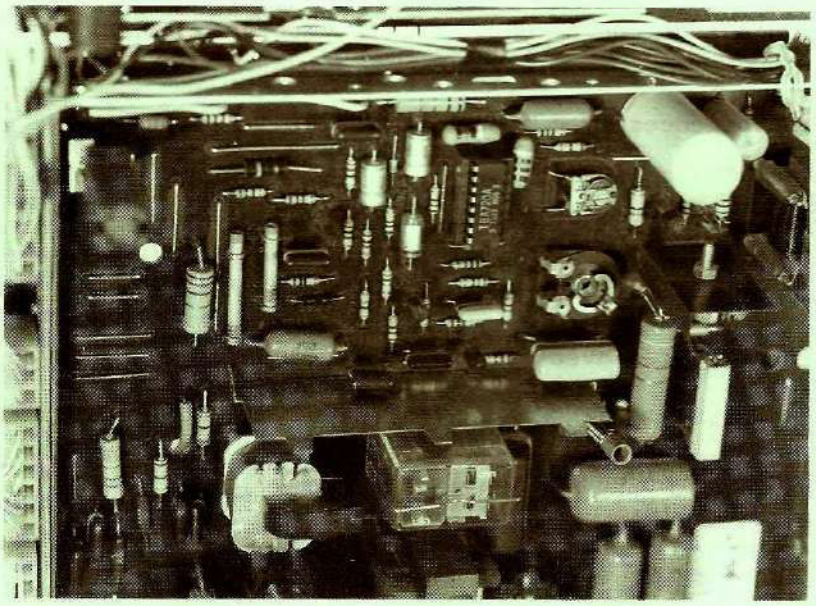

CONCERNE : TUBES IMAGES SPECIAUX RECONNAISSABLES PAR LA LONGUEUR DE LEUR GUIDE SUPPORT

OBJET : Amélioration des convergences

Dans certains cas ,pour faciliter le réglage des convergences sur les téléviseurs équipés du tube spécial, la résistance R 1653 de 270 KΩ a été supprimée.

Ces tubes images sont identifiables par la longueur du guide support (20 mm au lieu de 13 mm pour les tubes classiques).

Tube spécial

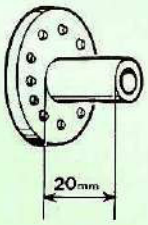

Tube classique

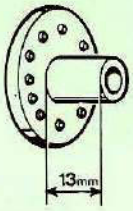

REMARQUE : La résistance 1653 doit être impérativement remise en place dans le cas où l'on utilise un tube classique.

OBJET : Identification et code commande des tripleurs TVK 31 ou 52 et TVK 86

Trois sortes de tripleurs ont été montés sur les chassis TVC 5.

On peut les identifier :

1°/ par l'indication TVK 31 - TVK 52 ou TVK 86, imprimée ou gravée sur leur corps.

2°/ par leur forme (voir photo ci-dessous)

TVK 31 ou TVK 52 - code commande 4811 130 17013

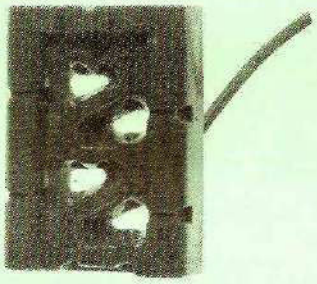

TVK 86 - code commande 4811 130 17016

REMARQUE : Dans le cas des TVK 31 ou 52, le condensateur C 1418 doit être de 6,8 nF code commande 4811 121 37004. Dans le cas du TVK 86, C 1418 doit avoir une valeur de 7,5 nF code 4811 121 37008, et la diode D 1405 BY 176 est supprimée (cette dernière fait partie du tripleur TVK 86).

Service
Service
Service sa

SOCIÉTÉ ANONYME AU CAPITAL DE 6.000.000 DE FRANCS
RÉGIE PAR LA LOI DU 24 JUILLET 1966 ET LE DÉCRET DU 23 MARS 1967 SUR LES SOCIÉTÉS COMMERCIALES
SIREN R.C. PARIS B 632 042 560 - C.C.P. 1087-74 PARIS

INFORMATION SERVICE

N° 30082 N

RUBRIQUE
CHASSIS TVC5
ADDITIF N°2BIS

OBJET : Circuits intégrés SAS 560 et SAS 570

En remplacement de ces 2 circuits intégrés, il était livré un sachet code 4811 310 17055 comprenant :

1 X IC SAS 560 S	4811 209 87027
1 X IC SAS 570 S	4811 209 87028
2 X Résistances 100 KΩ 1/8 W	4822 110 63161
1 X Résistance 470 Ω 1/8 W	4822 110 61098
6 X Résistances 10KΩ 1/8 W	4822 110 63134
1 X Condensateur 100 µF 25 V	4822 124 20587

Ce sachet n'étant plus disponible, les éléments séparés pourront être commandés sous les codes mentionnés ci-dessus. Il est impératif lors du remplacement d'un de ces circuits intégrés de prendre les précautions suivantes :

IMPORTANT : On ne doit jamais monter sur une même platine, un circuit intégré version S avec un circuit intégré normal. On aura donc toujours, soit deux circuits intégrés version S, soit deux circuits intégrés normaux.

- Remplacement d'un circuit intégré normal sur un chassis TVC5

a/ Appareils équipés de la platine FI U7 V7, et de la platine touch control relais Reed ou simplifié.

Remplacer simultanément les deux circuits intégrés par des IC marqués S, il faudra en outre effectuer les modifications suivantes :

Remplacer les résistances 2953 à 2958 100 KΩ ou 1 KΩ par 10 KΩ

R 2944 - 680 Ω passe à 470 Ω

Ajouter 1 résistance de 100 KΩ entre le point 12 de IC 2827 et + 12V

Ajouter 1 résistance de 100 KΩ entre le point 14 de IC 2827 et + 12 V

b/ Appareils équipés de la platine FI UF1 VF1.

Remplacer les deux IC normaux, par des IC marqués **S**, il faudra en outre effectuer les modifications suivantes :

Remplacer D 2871 par un strap

Supprimer C 3018

Remplacer C 3000 470 µF par 100 µF - 25 V

Ajouter R 2997 100 KΩ en // sur C 3007

Ajouter R 2998 100 KΩ en // sur C 3008

REMARQUE GENERALE : Si les platines sont équipées d'origine de circuits S, les remplacements doivent se faire à l'unité.

Service
Service
Service sa

INFORMATION

N° 30215 N

RUBRIQUE

TELEVISION

CHASSIS TVC5

CONCERNE : Alimentation TVC 5 - montage de la diode 2092 sur la plaquette fusible.

Sous le code 4811 266 17018, vous recevrez une plaquette dont le circuit imprimé réunit les pastilles destinées au pattes de la diode (fig.1)

Cette version est destinée à la platine alimentation TVC 5où la plaquette n'est utilisée qu'en fusible (la diode était montée sur une autre partie du circuit). Cette dernière est aussi utilisable dans le cas où la diode est montée sur la plaquette, il suffit de couper la trace entre les pastilles (fig. 2).

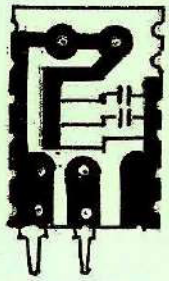

F1

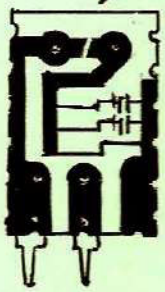

F2

Octobre 1977

Service
Service
Service sa

INFORMATION

N° 30274 N

RUBRIQUE

T.V.C. 5 - 7

CONCERNE : Emetteur de commande à distance

Le circuit imprimé de la commutation 4822 212 20214 de l'émetteur de commande à distance 2ème génération à ultra-sons, n'est plus disponible.

Il y a lieu pour son remplacement de commander l'ensemble contacts et circuits avec touches :

code 4822 212 20366

Mars 1978

INFORMATION SERVICE

N°30093 N

RUBRIQUE

CHASSIS TVC5

OBJET : Modification de la platine touch control (voir additif n° 6)

La platine touch control utilisée normalement avec l'UF1 VF1 a été modifiée. Le potentiomètre ajustable position 2985 primitivement horizontal se trouve remplacé par un potentiomètre vertical de 1000 Ω.

Code commande 4822 100 10021